平面図

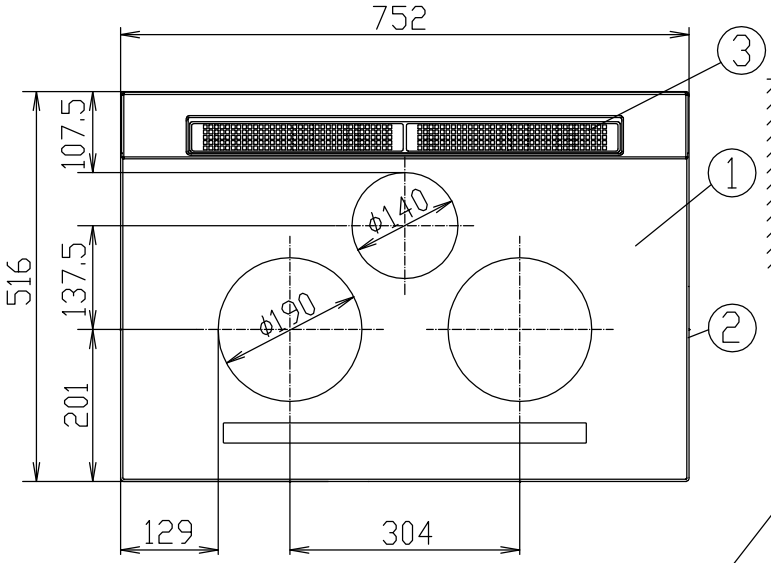


背面図

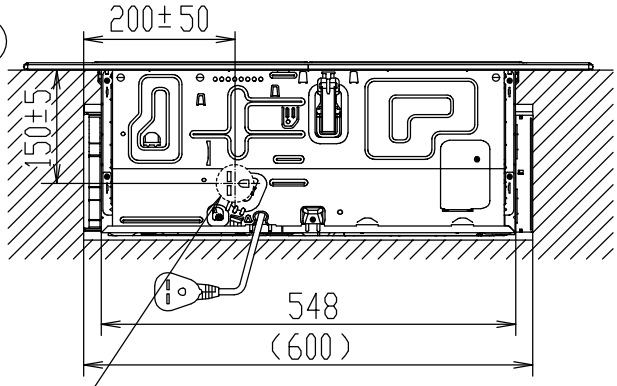


コンセント位置を示す
コンセントの方向に注意してください。

正面図

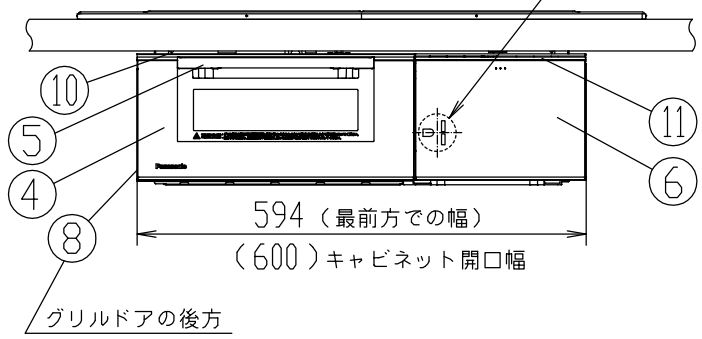


グリル皿

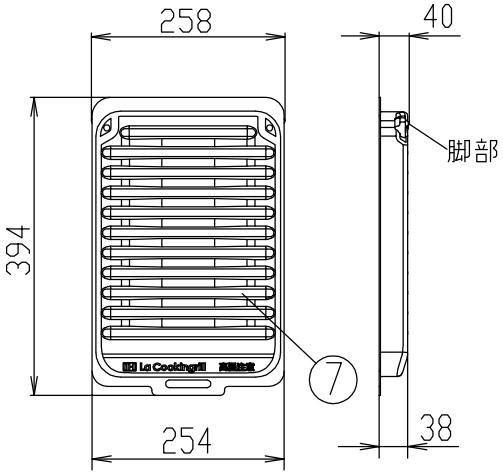


側面図

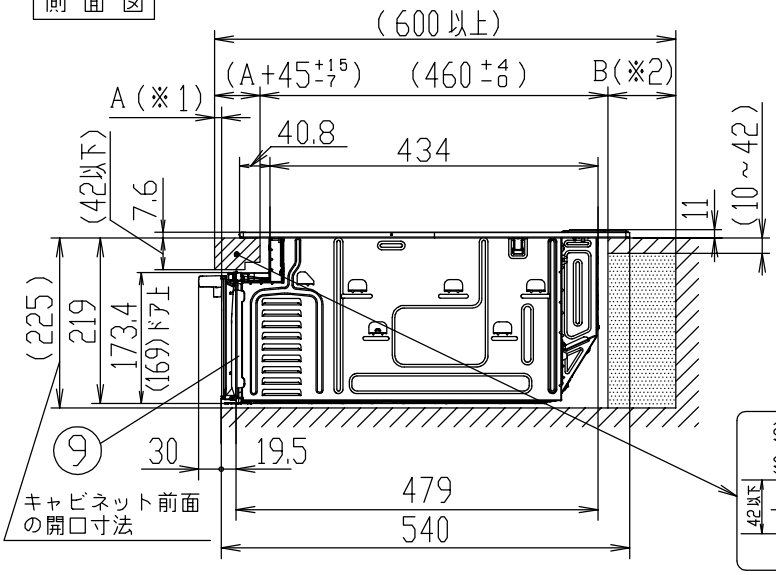


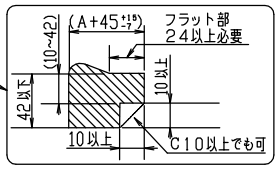


ワークトップの後方に背板がある場合　（単位：mm）

◎背板位置がワークトップの取付け穴から45mm以下の場合は、後固定金具が通るように切り欠きを設けてください。

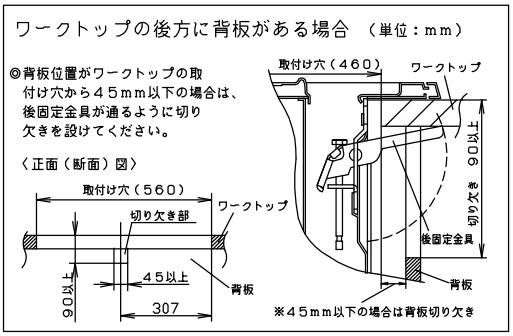


※1。A寸法は、ワークトップ前面とキャビネット前面（機器本体前面）との差です。
※2。B寸法が80mm以上あればパナソニック（株）製（WK36301B）の露出コンセントが使えます。

パナソニック株式会社

IH クッキングヒーター（KZ-YP77K）ビルトインタイプ

寸法図（単位：mm）

2019.9.5

定格・仕様

| | | | |
|---|---|---|---|
| 定格電圧 | | 単相200V（50-60Hz） | |
| 定格消費電力 | | 5800W　※4800W／4000Wに切換え可能 | |
| 大きさ（約） | 外形寸法 | 幅752×奥行570×高さ230mm（ワークトップの上高さ11mm） | |
| | グリル庫内有効寸法 | 幅220×奥行360×高さ101mm（グリルで使える鍋を使う場合、底面から天井面までの高さ）<br>幅260×奥行394×高さ91mm（グリル皿の調理面から天井面までの高さ／庫内灯部を除く） | |
| 質量（重さ） | | 約29.6kg | |
| 発熱体 | 右ヒーター | 誘導加熱式コイル（IH） | （アルミ以外）3200W（アルミ）2600W　直径190mm |
| | 左ヒーター | | （アルミ以外）3200W（アルミ）2600W　直径190mm |
| | 中央ヒーター | | 2000W　直径140mm |
| | グリルヒーター | 面ヒーター＋誘導加熱式コイル（IH） | 2650W |
| 電力調節範囲（約） | 右ヒーター | ガラスタッチ | （アルミ以外）110W相当～3200W　10段階調節<br>（アルミ）150W相当～2600W　9段階調節 |
| | 左ヒーター | | （アルミ以外）110W相当～3200W　10段階調節<br>（アルミ）150W相当～2600W　9段階調節 |
| | 中央ヒーター | | 90W相当～2000W　8段階調節 |
| | グリルヒーター | プッシュ式（カンガルーポケット） | （手動）<br>弱（1350W）中（1400W）強（1500W） |
| コード | | 3心EPゴムキャブタイヤケーブル　長さ0.7m | |
| プラグ | | 2極・接地極付　30A・250V | |
| 材質・加工・色 | 1 トッププレート | ガラス（ジェットブラック）／光るリング：左右IH－全周タイプ，後IH－前タイプ | |
| | 2 トッププレームU | SUS | |
| | 3 排気パネル | SUS | |
| | 4 グリルドア | ガラス（ブラック） | |
| | 5 グリル把手 | PP樹脂（ブラック） | |
| | 6 前力バー | PC樹脂（ブラック） | |
| | 7 グリル皿 | アルミステンレスクラッド／フッ素塗装（ブラック） | |
| | 8 サイドカバー左 | PBT樹脂（ブラック） | |
| | 9 サイドカバー右 | PP樹脂（ブラック） | |
| | 10 前飾り枠 | 鉄板／塗装（ブラック） | |
| | 11 フィルター | PP樹脂（ブラック） | |
| 保護機能 | ●鍋なし自動OFF（IH）<br>●小物自動OFF（IH）<br>●温度過昇防止（IH） | ●空焼き自動OFF（IH）<br>●切り忘れ自動OFF（IH・グリルヒーター）<br>●グリル高温自動OFF（グリルヒーター） | |
| 換気連動機能 | | 換気連動対応レンジフードで作動／赤外線式（出荷時の設定信号：家製協フォーマット36.7kHz） | |
| ※ご推奨コンセント（別途工事）パナソニック（株）製：埋込型WF3630B、露出型WK36301B | | | |

※仕様は改良のため予告なく変更することがあります。　※電源は200V・30A専用回路を設けてください。
※本機器は「特定安全IH調理器適合品」であり、周囲に可燃物がある場合は「特定安全IH調理器適合品」表示内容に従って設置してください。

取付け穴　ワークトップの開口部寸法

（単位：mm）

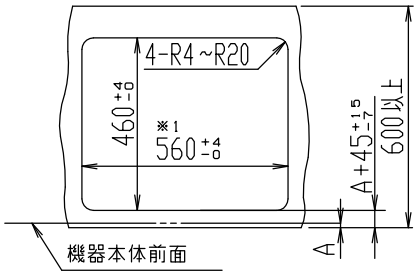


※1 寸法は560 +4 -10まで対応可。

「特定安全IH調理器適合品」表示

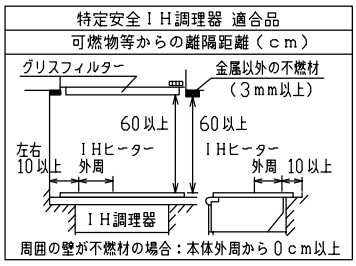


パナソニック株式会社

IH クッキングヒーター（KZ-YP77K）ビルトインタイプ

定格・仕様

2019.9.5