平面図

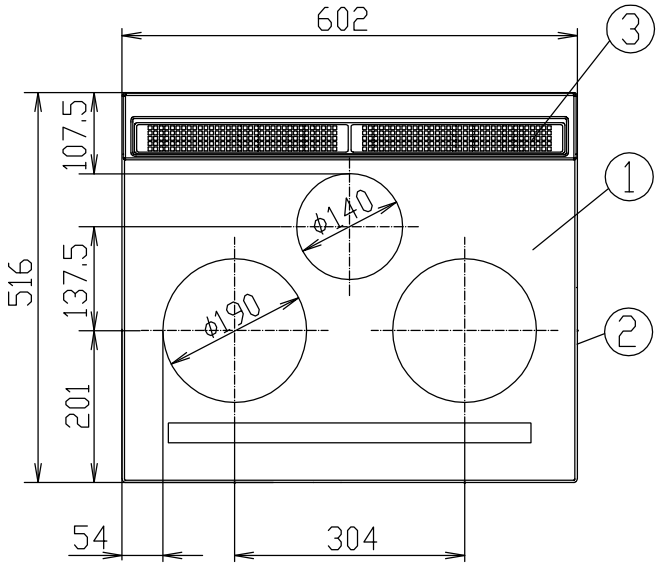

背面図

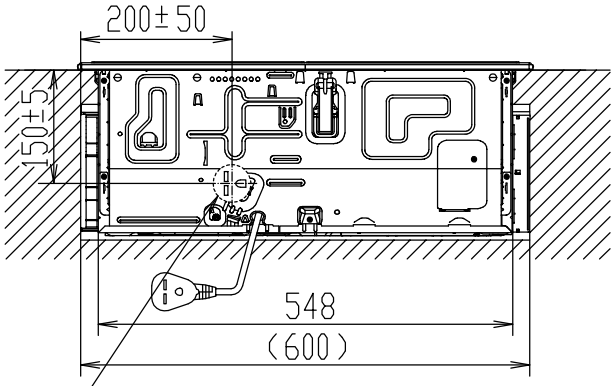

コンセント位置を示す
コンセントの方向に注意してください。

正面図

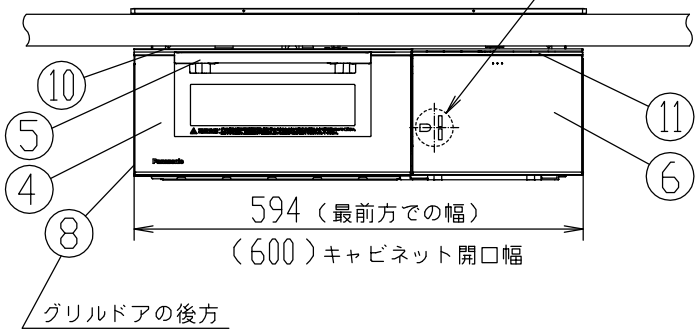

グリル皿

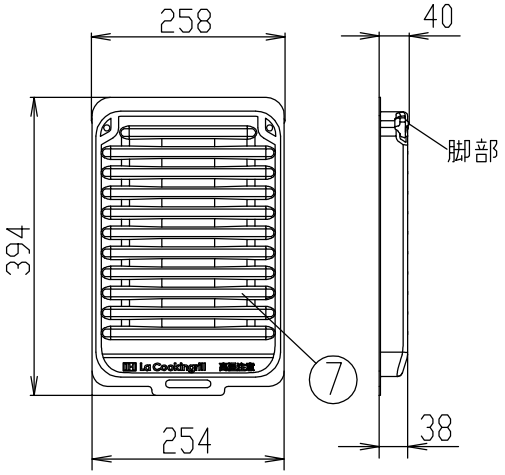

側面図

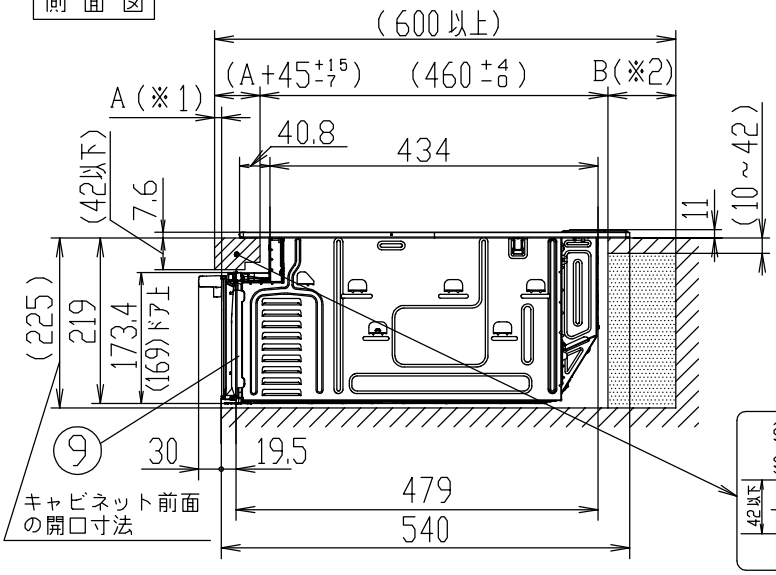

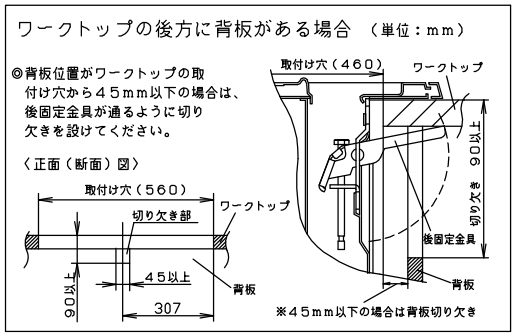

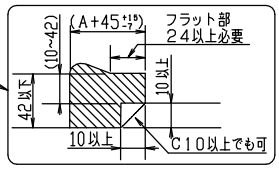

※1。A寸法は、ワークトップ前面とキャビネット前面（機器本体前面）との差です。
※2。B寸法が80mm以上あればパナソニック（株）製（WK36301B）の露出コンセントが使えます。

パナソニック株式会社

IH クッキングヒーター（KZ-YP56S）ビルトインタイプ

寸法図（単位：mm）

2019.9.5

定格・仕様

定格電圧		単相200V（50-60Hz）	
定格消費電力		5800W　※4800W／4000Wに切換え可能	
大きさ（約）	外形寸法	幅602×奥行570×高さ230mm　（ワークトップの上高さ11mm）	
	グリル庫内有効寸法	幅220×奥行360×高さ101mm（グリルで使える鍋を使う場合、底面から天井面までの高さ） 幅260×奥行394×高さ91mm（グリル皿の調理面から天井面までの高さ／庫内灯部を除く）	
質量（重さ）		約26.7kg	
発熱体	右ヒーター	誘導加熱式コイル（IH）	（アルミ以外）3200W（アルミ）2600W　直径190mm
	左ヒーター		3200W　直径190mm
	中央ヒーター		2000W　直径140mm
	グリルヒーター	面ヒーター＋誘導加熱式コイル（IH）	2650W
電力調節範囲（約）	右ヒーター	ガラスタッチ	（アルミ以外）110W相当~3200W　10段階調節 （アルミ）150W相当~2600W　9段階調節
	左ヒーター		110W相当~3200W　10段階調節
	中央ヒーター		90W相当~2000W　8段階調節
	グリルヒーター	プッシュ式（カンガルーポケット）	（手動） 弱（1350W）中（1400W）強（1500W）
コード		3心EPゴムキャブタイヤケーブル　長さ0.7m	
プラグ		2極・接地極付　30A・250V	
材質・加工・色	1 トッププレート	ガラス（シルバー）／光るリング：左右IH－全周タイプ，後IH－前タイプ	
	2 トッププレームU	SUS	
	3 排気パネル	SUS	
	4 グリルドア	ガラス（シルバー）	
	5 グリル把手	PP樹脂（シルバー）	
	6 前力バー	PC樹脂（シルバー）	
	7 グリル皿	アルミステンレスクラッド／フッ素塗装（ブラック）	
	8 サイドカバー左	PBT樹脂（ブラック）	
	9 サイドカバー右	PP樹脂（ブラック）	
	10 前飾り枠	鉄板／塗装（ブラック）	
	11 フィルター	PP樹脂（ブラック）	
保護機能	●鍋なし自動OFF（IH） ●小物自動OFF（IH） ●温度過昇防止（IH）	●空焼き自動OFF（IH） ●切り忘れ自動OFF（IH・グリルヒーター） ●グリル高温自動OFF（グリルヒーター）	
換気連動機能		換気連動対応レンジフードで作動／赤外線式（出荷時の設定信号：家製協フォーマット36.7kHz）	
※ご推奨コンセント（別途工事）パナソニック（株）製：埋込型WF3630B、露出型WK36301B			

※仕様は改良のため予告なく変更することがあります。　※電源は200V・30A専用回路を設けてください。
※本機器は「特定安全IH調理器適合品」であり、周囲に可燃物がある場合は「特定安全IH調理器適合品」表示内容に従って設置してください。

取付け穴　ワークトップの開口部寸法

（単位：mm）

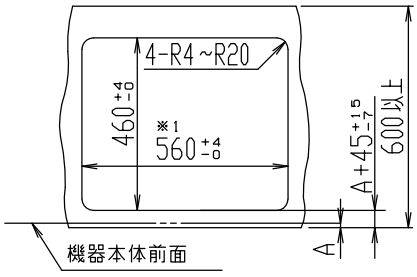

※1 寸法は560 +4 -0まで対応可。

「特定安全IH調理器適合品」表示

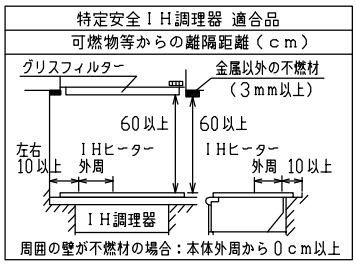

パナソニック株式会社

IH クッキングヒーター（KZ-YP56S）ビルトインタイプ

定格・仕様

2019.9.5