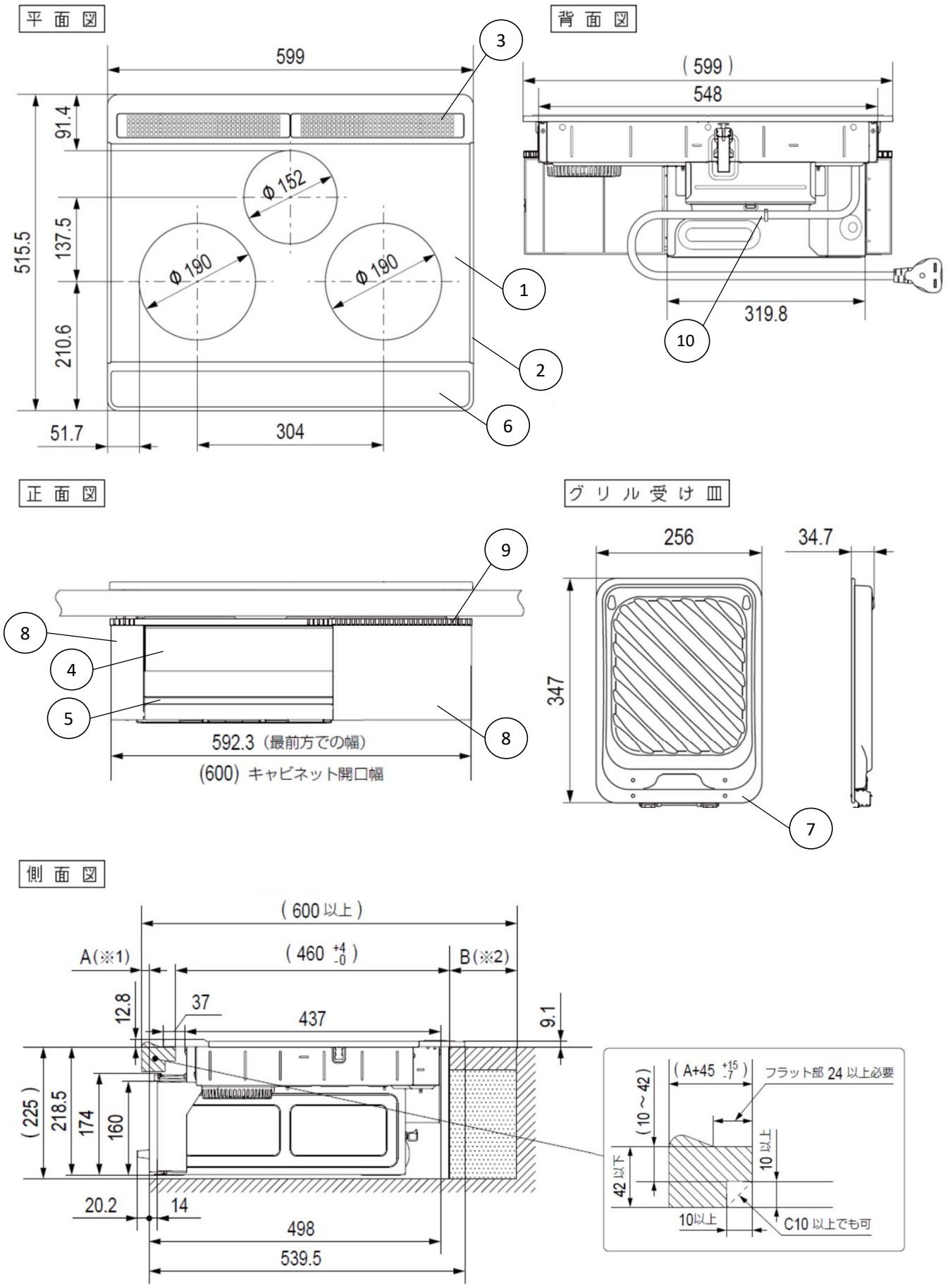

※1。A寸法は、ワークトップ前面とキャビネット前面（機器本体前面）との差です。
※2。B寸法が80mm以上あればパナソニック（株）製（WK36301B）の露出コンセントが使えます。

パナソニック株式会社

IH クッキングヒーター（ KZ-L32AK ）ビルトインタイプ	
寸法図（単位：mm）	

22.10

定格・仕様

定格電圧		単相200V（50－60Hz）	
定格消費電力		5800W　　※4800Wに切り替え可能	
大きさ（約）	外形寸法	幅599×奥行560×高さ231mm（ワークトップの上高さ13mm）	
	グリル庫内有効寸法	幅260×奥行349×高さ64mm	
質　　量（重さ）		約15.4㎏	
発熱体	右ヒーター	誘導加熱式コイル（IH）	3000W　直径190mm
	左ヒーター		3000W　直径190mm
	中央ヒーター	ラジエントヒーター（RH）	1250W　直径152mm
	グリルヒーター	シーズヒーター	1550W
電　力調節範囲（約）	右ヒーター	プッシュ式	100W相当～3000W　10段階調節
	左ヒーター		100W相当～3000W　10段階調節
	中央ヒーター		340W相当～1250W　3段階調節
	グリルヒーター		（手動）750W相当～1380W相当　3段階調節
コード		3心EPゴムキャブタイヤケーブル　長さ0.9m	
プラグ		2極・接地極付　30A・250V	
材質・加工・色	1　トッププレート	結晶化ガラス（ブラック）／光るリング：なし	
	2　トップフレームU	SUS	
	3　排気パネル（バックグリル）	SUS	
	4　グリルドア	強化ガラス	
	5　グリル把手	PBT＋SAN樹脂（ブラック）	
	6　操作パネル（パネルシート）	ポリエステルシート（ベース色：ブラック）	
	7　グリル皿	アルミメッキ鋼板／フッ素コート（ブラック）	
	8　サイドカバー	PBT＋SAN樹脂（ブラック）	
	9　吸気口カバー（吸気口カバーA）	鉄板／塗装（ブラック）	
	10　コードクリップ	ナイロン66	
保護機能	・鍋なし自動OFF（IH） ・小物自動OFF（IH） ・温度過昇防止（IH） ・空焼き自動OFF（IH）	・切り忘れ自動OFF（IH・RH・グリルヒーター） ・グリル高温自動OFF（グリルヒーター）	
※ご推奨コンセント（別途工事）パナソニック（株）製：埋め込み型WF3630B、露出型WK36301B、WK36301W			

※仕様は改良のため予告なく変更することがあります。 ※電源は200V・30A専用回路を設けてください。

取付け穴　ワークトップの開口部寸法

（単位：mm）

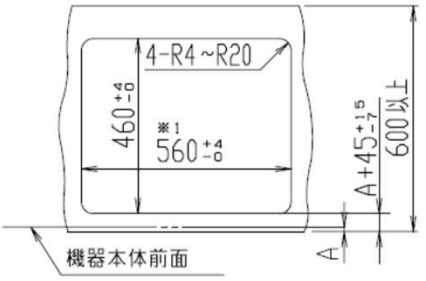

※1 寸法は 560+4 -10 まで対応可。

ワークトップの後方に背板がある場合　（単位：mm）

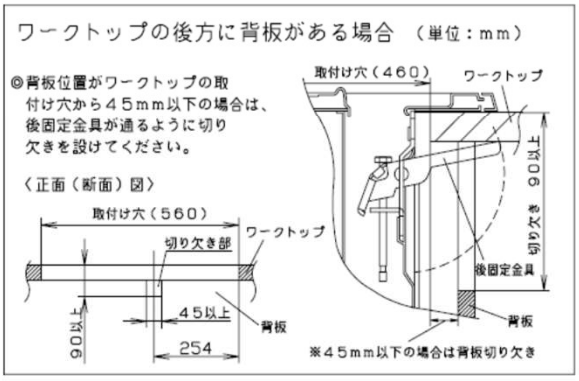

パナソニック株式会社

IH　クッキングヒーター（　KZ-L32AK　）ビルトインタイプ

定格・仕様