□付属品

・トラスタッピンねじ　φ4×8	13個
・トラス小ねじ　φ5×10（※1）	2個
φ4×10（※2）	2個
・トラスタッピンねじ　φ4×14	2個
・コードブッシング	1個
・幕板固定金具	2個
・コードクリップ	1個
・補助金具	2個
・ラッチ	2個
・ストライク	2個
・接続コード	1個
・パッキングテープ	1個
・調整用パッキングテープ	1個

※1　MS7□6E-S、
　　MS9□6E-S　の場合
※2　MS6□6E-S　の場合

番号	品名	材質	数量	備考
1	幕板	プレコート鋼板（保護シート付）	1	シルバー
2	給気ボックス	亜鉛鉄板	1	
3	逆風防止シャッター（排気）	亜鉛鉄板	1	電気式シャッター
4	逆風防止シャッター（給気）	亜鉛鉄板	1	電気式シャッター
5	アダプター（給気）	亜鉛鉄板	1	
6	給気BOX取付金具	亜鉛鉄板	2	
7	アダプターアタッチメント	亜鉛鉄板	1	

適用パイプ：呼び径φ150mm
色：シルバー（マンセル値：測定不可）

※仕様は場合により変更することがあります

□寸法表

品番	A	B
MS656E-S	600	564
MS666E-S	600	664
MS756E-S	750	564
MS766E-S	750	664
MS956E-S	900	564
MS966E-S	900	664

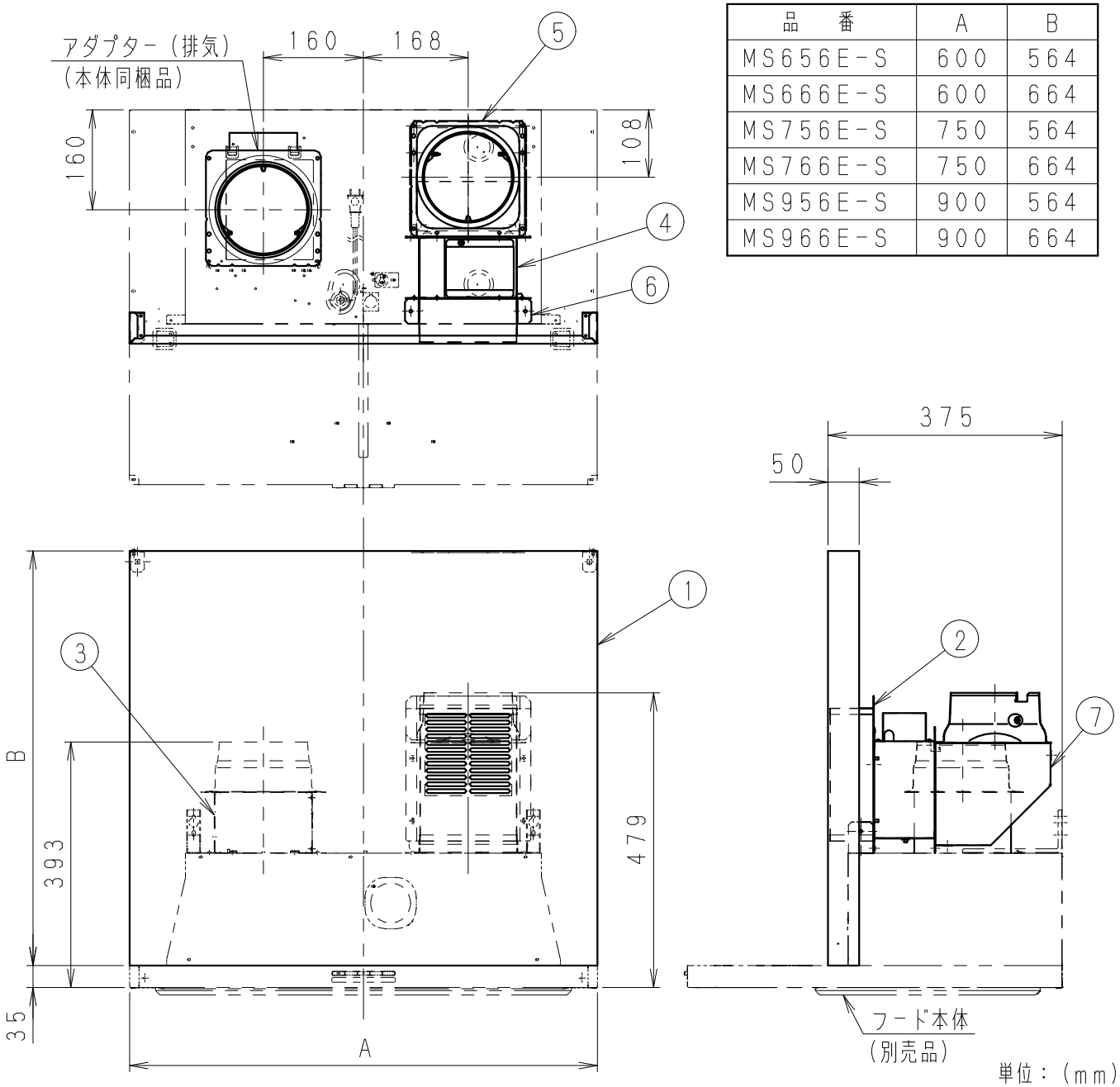

単位：（mm）

本図は上方排気、給気の場合

名称				品番	
同時給排ユニット（上方排気・給気）				FY-MS656E-S、FY-MS666E-S、FY-MS756E-S、FY-MS766E-S、FY-MS956E-S、FY-MS966E-S	
作成年月日	'21.12.01	尺度	図面	BZ-161	改訂NO.
改訂年月日		Free	整理番号		0
パナソニック エコシステムズ株式会社					

WVF2：MS666E-1-0

□付属品

・トラスタッピンねじ　φ4×8	13個
・トラス小ねじ　φ5×10（※1）	2個
φ4×10（※2）	2個
・トラスタッピンねじ　φ4×14	2個
・コードブッシング	1個
・幕板固定金具	2個
・コードクリップ	1個
・補助金具	2個
・ラッチ	2個
・ストライク	2個
・接続コード	1個
・パッキングテープ	1個
・調整用パッキングテープ	1個

※1　MS7□6E-S、
　　MS9□6E-S　の場合
※2　MS6□6E-S　の場合

番号	品名	材質	数量	備考
1	幕板	プレコート鋼板（保護シート付）	1	シルバー
2	給気ボックス	亜鉛鉄板	1	
3	逆風防止シャッター（排気）	亜鉛鉄板	1	電気式シャッター
4	逆風防止シャッター（給気）	亜鉛鉄板	1	電気式シャッター
5	アダプター（給気）	亜鉛鉄板	1	
6	給気BOX取付金具	亜鉛鉄板	2	
7	アダプターアタッチメント	亜鉛鉄板	1	

適用パイプ：呼び径φ150mm

色：シルバー（マンセル値：測定不可）

※仕様は場合により変更することがあります

□寸法表

品番	A	B
MS656E-S	600	564
MS666E-S	600	664
MS756E-S	750	564
MS766E-S	750	664
MS956E-S	900	564
MS966E-S	900	664

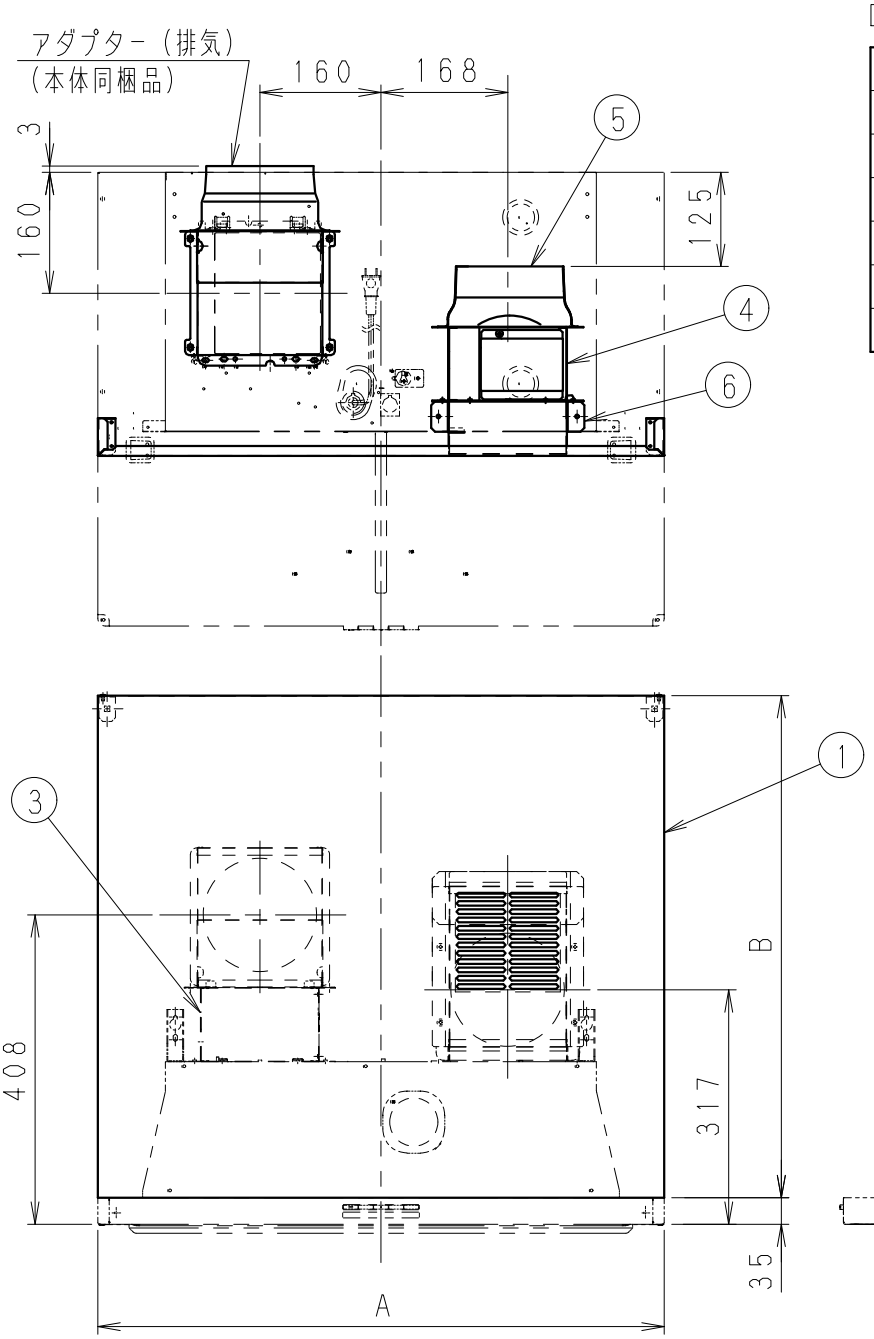

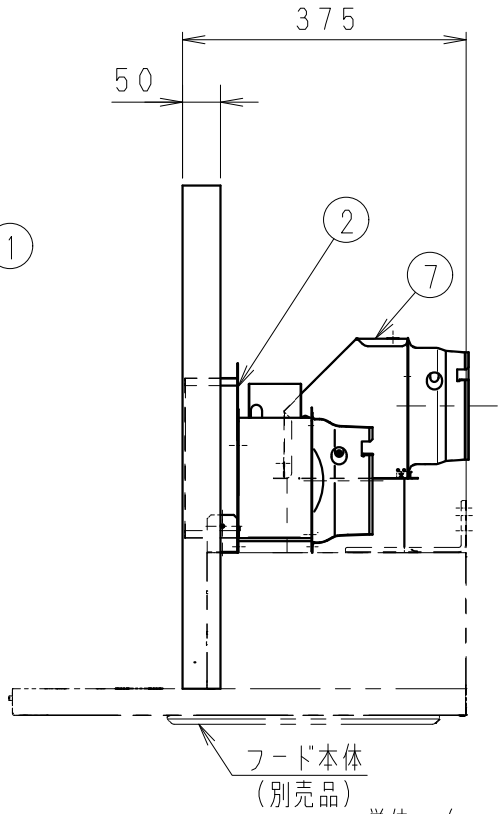

単位：（mm）

本図は後方排気、給気の場合

名称				品番	
同時給排ユニット（後方排気・給気）				FY-MS656E-S、FY-MS666E-S、FY-MS756E-S、FY-MS766E-S、FY-MS956E-S、FY-MS966E-S	
作成年月日	'21.12.01	尺度	図面	BZ-162	改訂NO.
改訂年月日		Free	整理番号		0
パナソニック エコシステムズ株式会社					

WVF2：MS666E-2-0

□付属品

・トラスタッピンねじ　φ4×8	13個
・トラス小ねじ　φ5×10（※3）	2個
φ4×10（※4）	2個
・トラスタッピンねじ　φ4×14	2個
・コードブッシング	1個
・幕板固定金具	2個
・コードクリップ	1個
・補助金具	2個
・ラッチ	2個
・ストライク	2個
・接続コード	1個
・パッキングテープ	1個
・調整用パッキングテープ	1個

※3　MS7□6E-S、
　　MS9□6E-S　の場合
※4　MS6□6E-S　の場合

番号	品名	材質	数量	備考
1	幕板	プレコート鋼板（保護シート付）	1	シルバー
2	給気ボックス	亜鉛鉄板	1	
3	逆風防止シャッター（排気）	亜鉛鉄板	1	電気式シャッター
4	逆風防止シャッター（給気）	亜鉛鉄板	1	電気式シャッター
5	アダプター（給気）	亜鉛鉄板	1	
6	給気BOX取付金具	亜鉛鉄板	2	
7	アダプターアタッチメント	亜鉛鉄板	1	

適用パイプ：呼び径φ150mm
色：シルバー（マンセル値：測定不可）

□寸法表

品番	A	B
MS656E-S	600	564
MS666E-S	600	664
MS756E-S	750	564
MS766E-S	750	664
MS956E-S	900	564
MS966E-S	900	664

側方排気は、エルボダクト（現地手配）を使用してください。
※1　エルボダクトが幕板より高くなる場合があります。
　　現地にて適切な施工をしてください。

※2　仕様は場合により変更することがあります。

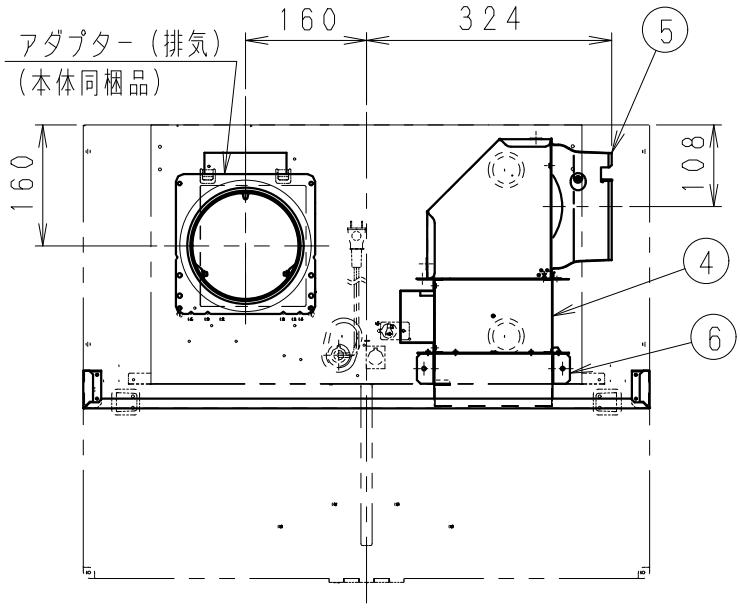

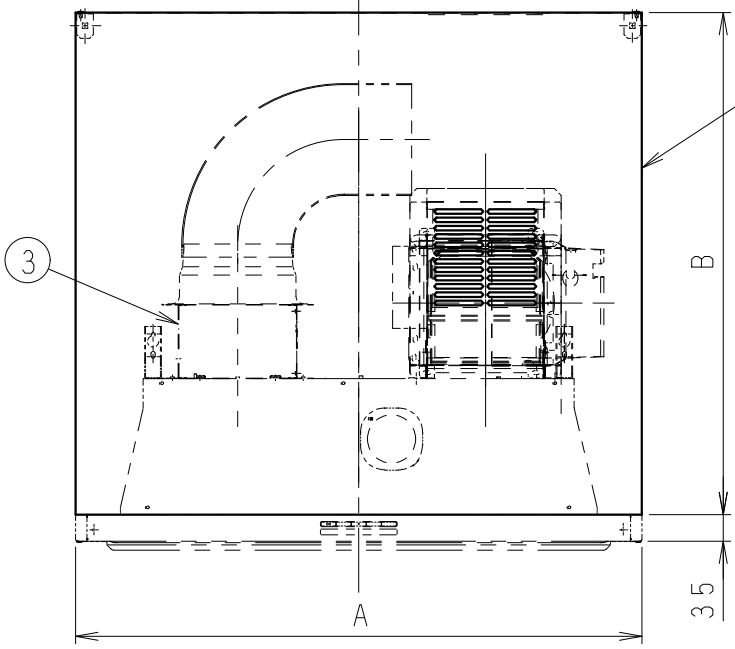

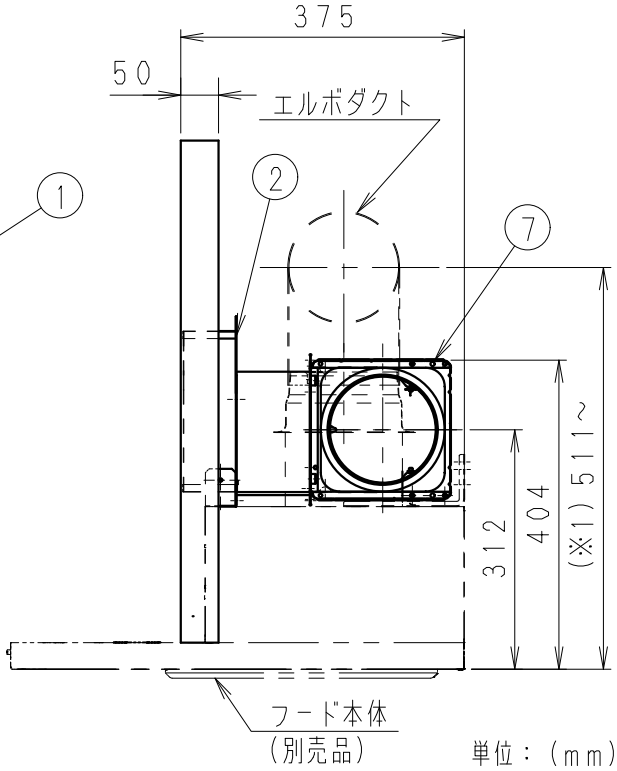

単位：（mm）

本図は右側方排気、給気の場合

名称				品番	
同時給排ユニット（右側方排気・給気）				FY-MS656E-S、FY-MS666E-S、FY-MS756E-S、FY-MS766E-S、FY-MS956E-S、FY-MS966E-S	
作成年月日	'21.12.01	尺度	図面	BZ-163	改訂NO.
改訂年月日		Free	整理番号		0
パナソニック エコシステムズ株式会社					

WVF2：MS666E-3-0

□付属品

- ・トラスタッピンねじ　φ4×8　13個
- ・トラス小ねじ　φ5×10（※3）　2個
- 　　φ4×10（※4）　2個
- ・トラスタッピンねじ　φ4×14　2個
- ・コードブッシング　1個
- ・幕板固定金具　2個
- ・コードクリップ　1個
- ・補助金具　2個
- ・ラッチ　2個
- ・ストライク　2個
- ・接続コード　1個
- ・パッキングテープ　1個
- ・調整用パッキングテープ　1個

※3　MS7□6E-S、
　　MS9□6E-S　の場合
※4　MS6□6E-S　の場合

番号	品名	材質	数量	備考
1	幕板	プレコート鋼板（保護シート付）	1	シルバー
2	給気ボックス	亜鉛鉄板	1	
3	逆風防止シャッター（排気）	亜鉛鉄板	1	電気式シャッター
4	逆風防止シャッター（給気）	亜鉛鉄板	1	電気式シャッター
5	アダプター（給気）	亜鉛鉄板	1	
6	給気BOX取付金具	亜鉛鉄板	2	
7	アダプターアタッチメント	亜鉛鉄板	1	

適用パイプ：呼び径φ150mm
色：シルバー（マンセル値：測定不可）

□寸法表

品番	A	B
MS656E-S	600	564
MS666E-S	600	664
MS756E-S	750	564
MS766E-S	750	664
MS956E-S	900	564
MS966E-S	900	664

側方給気は、エルボダクト（現地手配）を使用してください。
※1　エルボダクトが幕板より高くなる場合があります。
　　現地にて適切な施工をしてください。

※2　仕様は場合により変更することがあります。

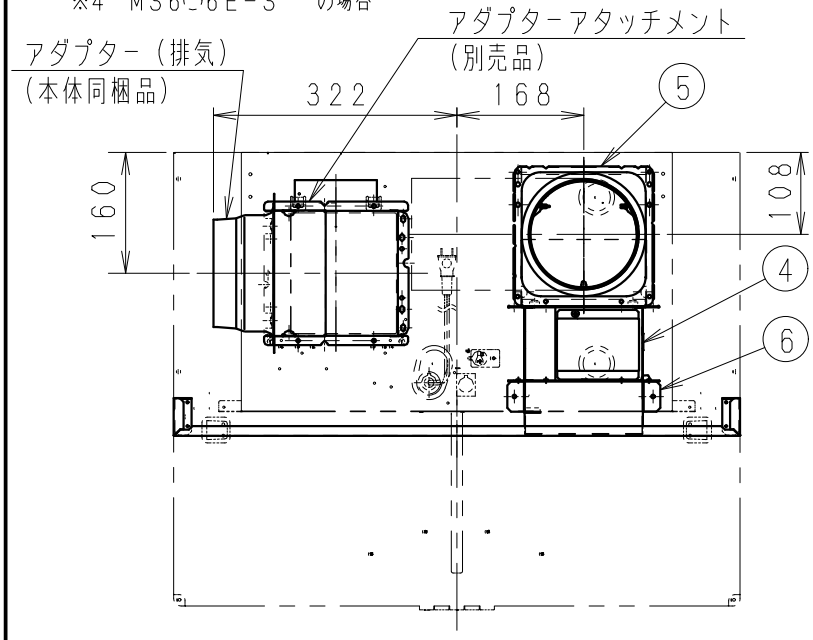

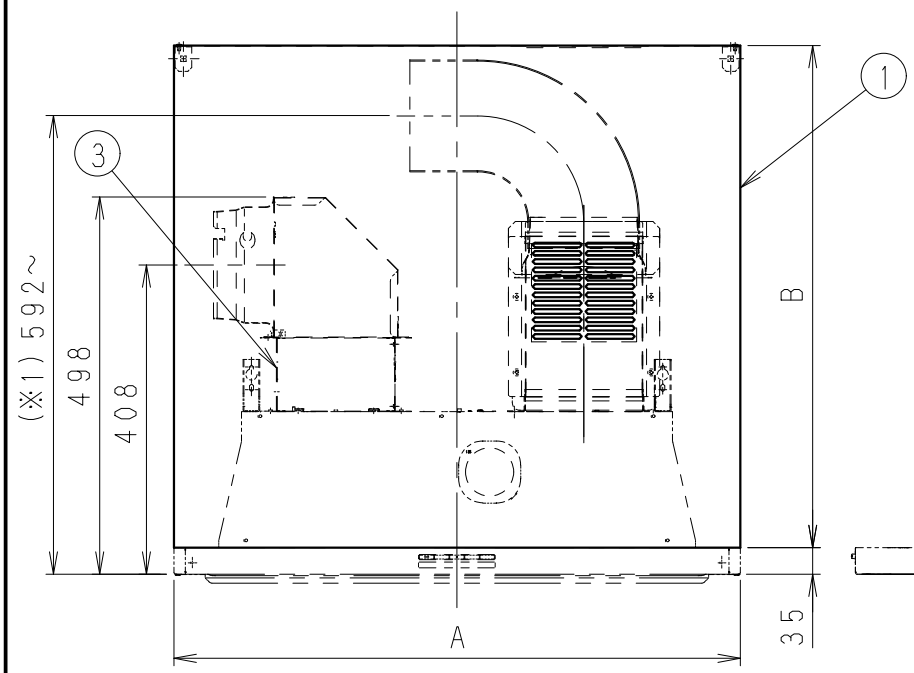

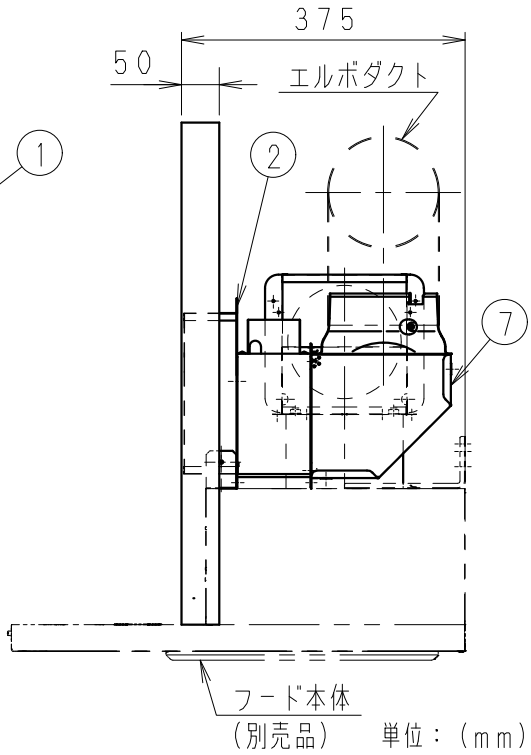

単位：（mm）

本図は左側方排気、給気の場合

名称				品番	
同時給排ユニット（左側方排気・給気）				FY-MS656E-S、FY-MS666E-S、FY-MS756E-S、FY-MS766E-S、FY-MS956E-S、FY-MS966E-S	
作成年月日	'21.12.01	尺度	図面	BZ-164	改訂NO.
改訂年月日		Free	整理番号		0
パナソニック エコシステムズ株式会社					

WVF2：MS666E-4-0