番号	品　　名	材　　質	数量	備　　考
1	幕板	プレコート鋼板（保護シート付）	1	※
2	給気ボックス	亜鉛鉄板	1	
3	逆風防止シャッター（排気）	亜鉛鉄板	1	電気式シャッター
4	逆風防止シャッター（給気）	亜鉛鉄板	1	電気式シャッター
5	アダプター（給気）	亜鉛鉄板	1	
6	給気ＢＯＸ取付金具	亜鉛鉄板	2	
7	アダプターアタッチメント	亜鉛鉄板	1	

※ＦＹ－ＭＳ６(　)６ＥＪ－Ｋ（ブラック）
　ＦＹ－ＭＳ６(　)６ＥＪ－Ｗ（ホワイト）

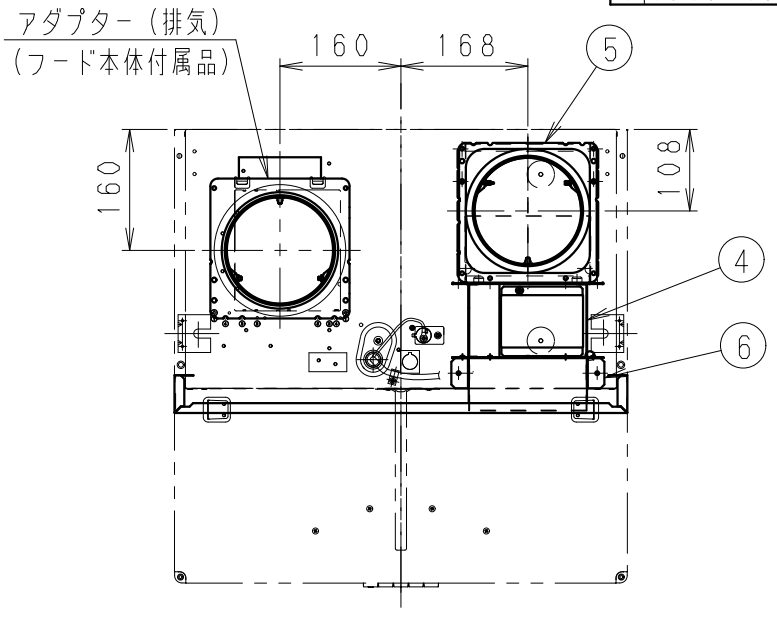

□付属品

品　　名	数量
トラスタッピンねじ（φ４×８）	１３
トラス小ねじ（φ４×１０）	２
コードブッシング	１
幕板固定金具	２
コードクリップ	１
ラッチ	２
ストライク	２
接続コード	１
パッキングテープ	１
調整用パッキングテープ	１

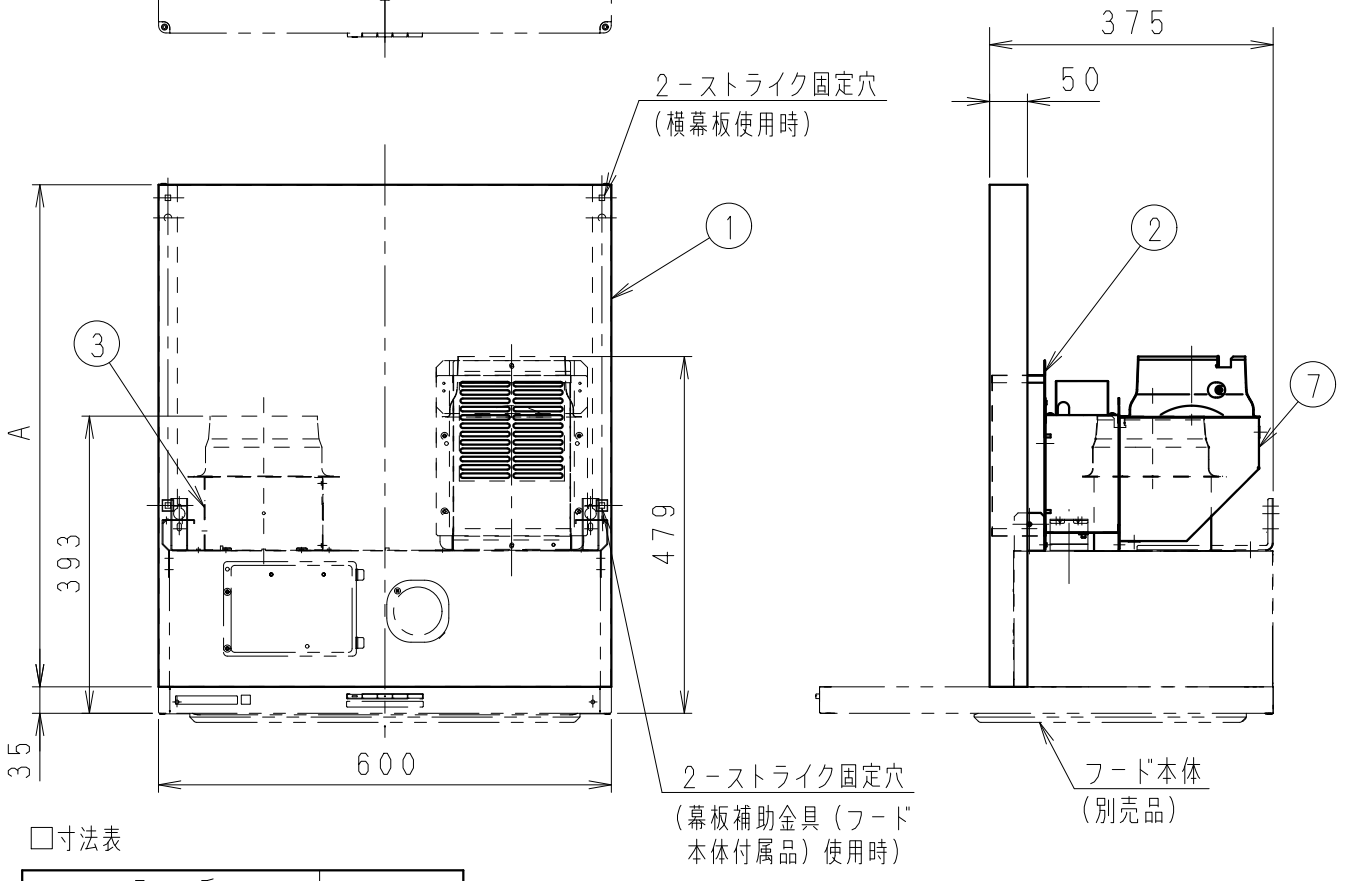

□寸法表

品　　番	A
ＦＹ－ＭＳ６５６ＥＪ－K/W	５６４
ＦＹ－ＭＳ６６６ＥＪ－K/W	６６４

単位：（ｍｍ）

本図は上方排気、給気の場合

名　　称				品　　番	
同時給排ユニット（上方排気・給気）				ＦＹ－ＭＳ６５６ＥＪ－K/W ＦＹ－ＭＳ６６６ＥＪ－K/W	
作成年月日	’２２．０２．１４	尺　度	図　面	ＢＺ－１６５	改訂NO.
改訂年月日		Free	整理番号		０
パナソニック エコシステムズ株式会社					

適用パイプ：呼び径φ１５０ｍｍ
色：ブラック（マンセル値：Ｎ１．５）
　　ホワイト（マンセル値：Ｎ９．３）
※仕様は場合により変更することがあります

番号	品名	材質	数量	備考
1	幕板	プレコート鋼板（保護シート付）	1	※
2	給気ボックス	亜鉛鉄板	1	
3	逆風防止シャッター（排気）	亜鉛鉄板	1	電気式シャッター
4	逆風防止シャッター（給気）	亜鉛鉄板	1	電気式シャッター
5	アダプター（給気）	亜鉛鉄板	1	
6	給気BOX取付金具	亜鉛鉄板	2	
7	アダプターアタッチメント	亜鉛鉄板	1	

※FY-MS6(‐)6EJ-K（ブラック）
FY-MS6(‐)6EJ-W（ホワイト）

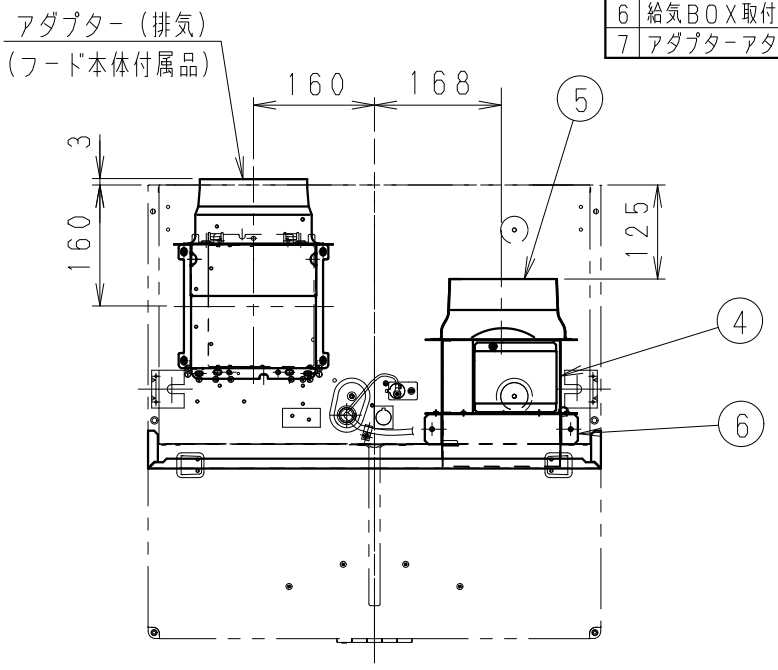

□付属品

品名	数量
トラスタッピンねじ（φ4×8）	13
トラス小ねじ（φ4×10）	2
コードブッシング	1
幕板固定金具	2
コードクリップ	1
ラッチ	2
ストライク	2
接続コード	1
パッキングテープ	1
調整用パッキングテープ	1

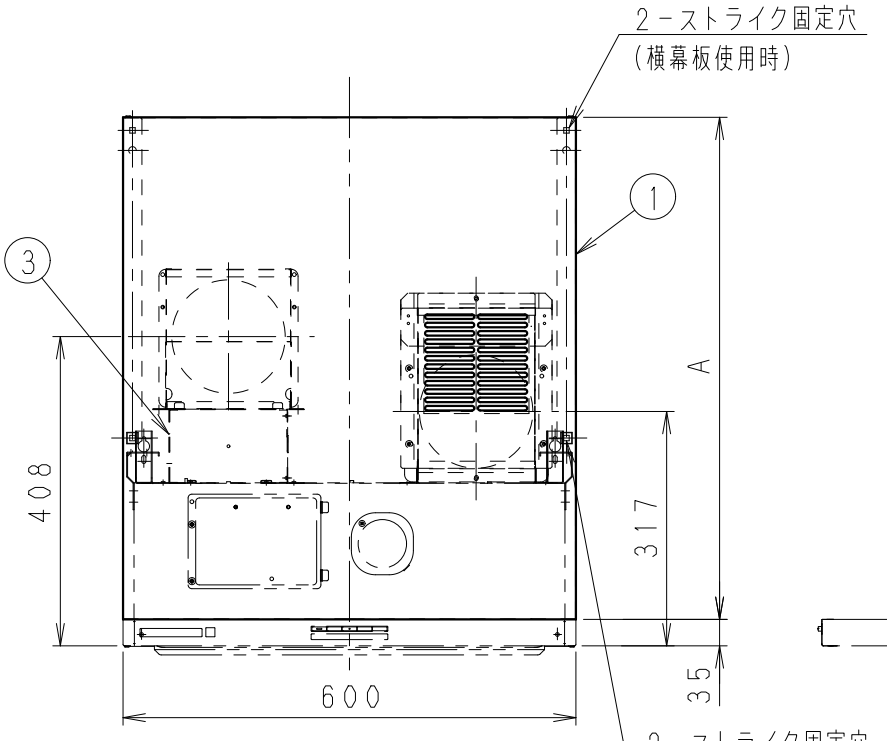

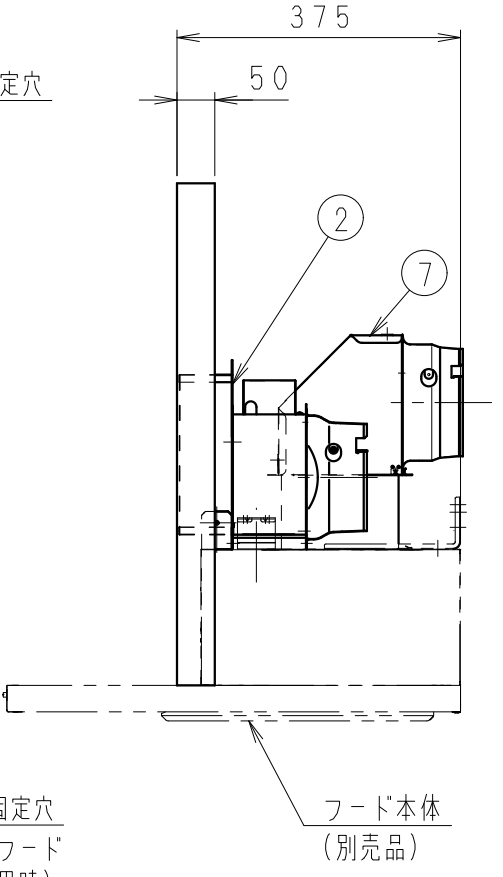

□寸法表

品番	A
FY-MS656EJ-K/W	564
FY-MS666EJ-K/W	664

単位：（mm）

本図は後方排気、給気の場合

名称			品番	
同時給排ユニット（後方排気・給気）			FY-MS656EJ-K/W FY-MS666EJ-K/W	
作成年月日	’22.02.14	尺度	図面	改訂NO.
改訂年月日		Free	整理番号 BZ-166	0
パナソニック エコシステムズ株式会社				

適用パイプ：呼び径φ150mm
色：ブラック（マンセル値：N1.5）
ホワイト（マンセル値：N9.3）
※仕様は場合により変更することがあります