■本体部分

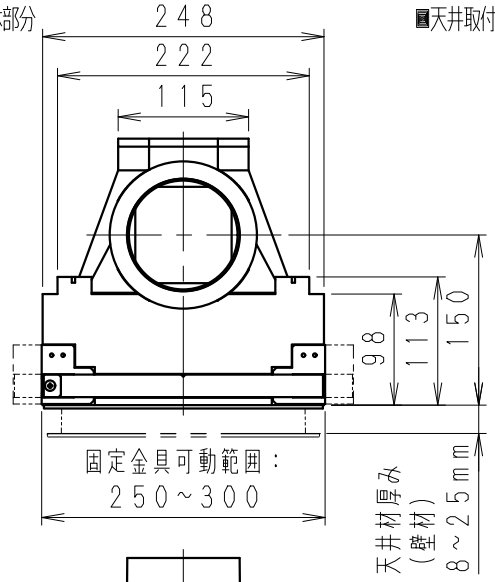

■天井取付仕様

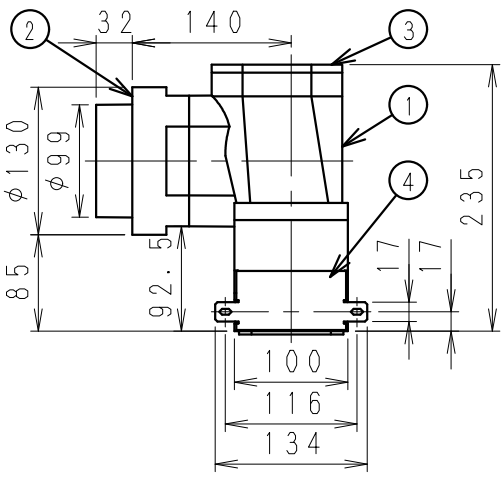

単位：mm

■付属品

付属品名	数量
タッピンねじ	4
軽量鉄骨用ねじ	4
工事説明書	1

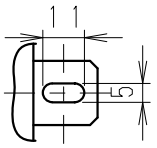

固定金具取付穴形状

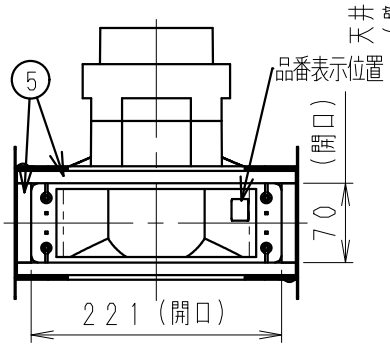

■壁取付仕様（アダプターとキャップの位置を変更）

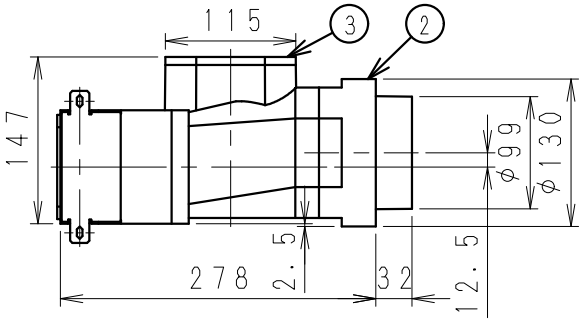

■ルーバー部分

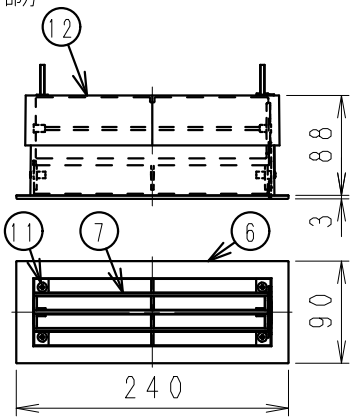

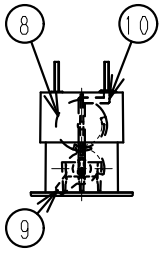

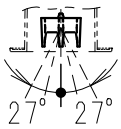

風向調節板可動範囲

■基本特性

	天井取付仕様時	壁取付仕様時
圧力損失係数ζ	1.3	0.15
有効開口面積（cm^2）	69	203
（参考値） 風量調節板全閉時 圧力損失係数ζ	55	54

■風量－騒音性能（参考値）

風量	騒音値	
	天井取付仕様時	壁取付仕様時
50m^3/h時	20dB以下	20dB以下
100m^3/h時	20dB以下	20dB以下
150m^3/h時	約29dB	約23dB
200m^3/h時	約37dB	約30dB

・騒音値は当社無響室にて本体中央1.0m前方で測定したものです。（風量調節板全開時）
・風量調節板が全閉に近い位置では風切り音が発生する場合があります。

■抵抗損失曲線（給気）

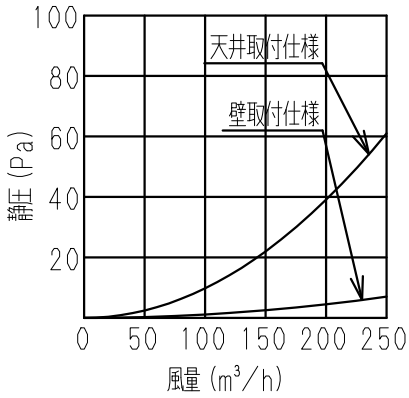

■部品表

番号	品　名	数量	材　質
1	本体	1	自己消火性発泡スチロール ナット部：POM樹脂
2	アダプター	1	自己消火性発泡スチロール ダクト接続部：PP樹脂
3	キャップ	1	自己消火性発泡スチロール
4	固定金具	2	亜鉛鋼板
5	パッキン	4	EPDM
6	ルーバー	1	ABS樹脂
7	風向調節板	1	ABS樹脂
8	風量調節板	1	ABS樹脂
9	操作レバー	1	ABS樹脂
10	落下防止金具	1	ステンレス
11	固定ねじ	4	ステンレス
12	パッキン	2	EPDM

■色（マンセル値（近似値））
-W：ホワイト色（N9.3）
-K：ブラック色（N1）

■質量　本体：0.33kg　ルーバー：0.26kg

■取り付け開口寸法：230×75mm

■ご注意
・本製品は床面には取り付けできません。
・設置工事は必ず付属の工事説明書にしたがってください。
・本体は十分強度のあるところに取り付けてください。
・高温になる場所（周囲温度40℃以上）には取り付けないでください。
・台所など、油煙の発生する場所や有機溶剤がかかる場所に取り付けないでください。

名　称				品　番	
ライン型給気グリル				FY-GSC041-W FY-GSC041-K	
作成年月日	'22.01.21	尺度	図面整理番号	CF-370	改訂NO.
改訂年月日		Free			0
パナソニック　エコシステムズ株式会社					

サイズA4