単位：mm

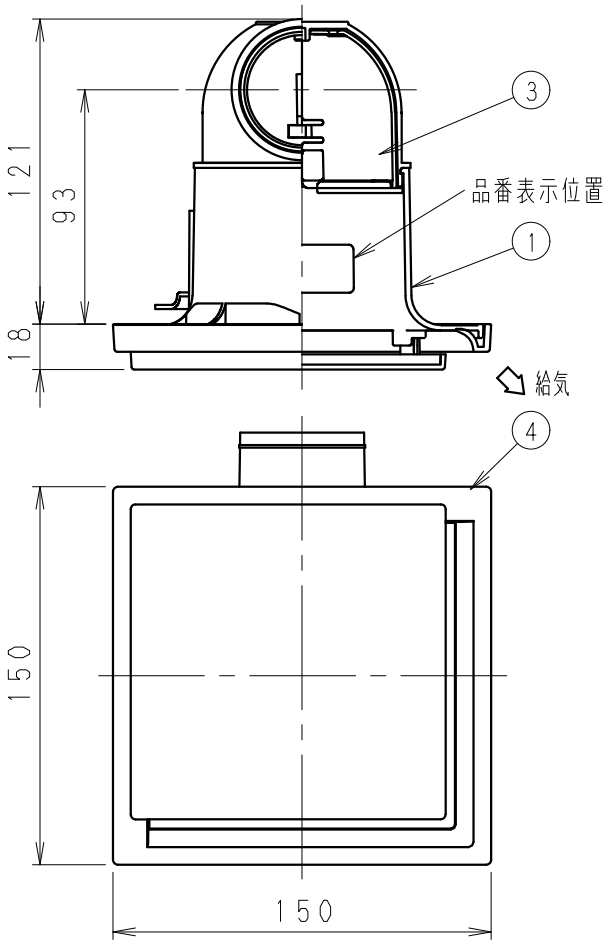

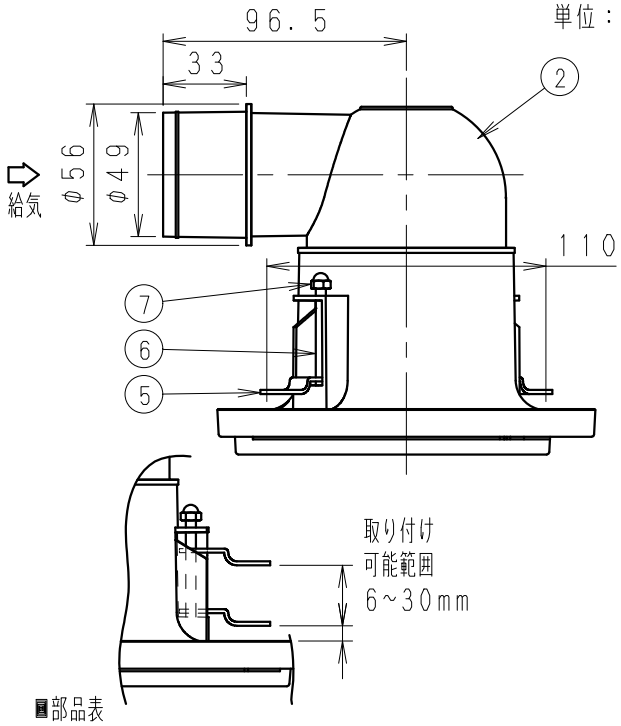

■部品表

番号	品　名	数量	材　質	備　考
1	本体	1	PP樹脂	
2	アダプター	1	PP樹脂	色：グレー
3	シャッター	1	PP樹脂	色：グレー
4	パネル	1	PP樹脂	
5	固定金具	2	亜鉛鋼板	
6	ネジ	2	鉄	M4
7	袋ナット	2	鉄	M4

■色

－W：ホワイト色
－T：ライトブラウン色
－K：ブラック色
－H：グレー色

■仕様

・取り付け穴あけ寸法：φ110～φ120mm
（リングプレート使用時：φ120）
・金具挟み込み方式　取り付け可能天井材厚み：6～30mm
・吹出し風量調整可能（シャッター付き）

■付属品：工事説明書

■設置に関するご注意

・本製品は天井取付け専用です。床面、壁面には取り付けできません。
・吹出グリルとしてお使いください。
・冷房用、空気浄化換気システムの吹出グリルには使用しないでください。
（結露を生じることがあります。）
・シャッターが全閉に近い位置では風切り音が発生する場合がありますので、その状態では使用しないでください。
・室内、屋外の環境によっては、天井を汚すことがあります。
・換気ユニット本体からグリルまでのダクト長は1m以上としてください。
グリルからの吹出し風量が多くなり、グリル近傍の天井を汚すおそれがあります。

■抵抗損失曲線（給気）

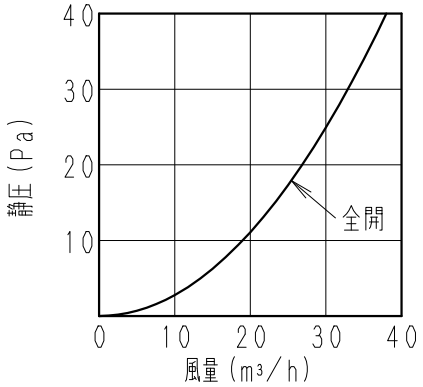

■適用パイプ・基本特性・質量

適用パイプ（呼び径）		圧力損失係数ζ	有効開口面積 cm²	質量 kg
φ50	給気	2.3	12.9	0.27

・シャッター全開状態の数値です。

名　称				品　番	
給気グリル				FY-GPP024 -W, -T -K, -H	
作成年月日	'21.07.14	尺　度	図　面	DH-108	改訂NO.
改訂年月日	'22.03.14	Free	整理番号		1
パナソニック エコシステムズ株式会社					

サイズA4