■付属品

品　　名	数量	品　　名	数量
トラスタッピンねじ（φ4×8）	2	工事説明書	1
トラスタッピンねじ（φ4×40）	4	取扱説明書	1
トラスタッピンねじ（φ5×8）	4	型紙	1
パッキングテープ	1		

番号	品　　名	材　　質	数量	備　　考
1	フード	亜鉛鉄板	1	ポリエステル粉体塗装 ※1
2	ファンボックス	亜鉛鉄板	1	
3	ボトムカバー	亜鉛鉄板	1	ポリエステル粉体塗装（ブラック）
4	整流板	亜鉛鉄板	1	ポリエステル粉体塗装 ※1
5	ケーシング	亜鉛鉄板	1	
6	グリスフィルター	アルミニウム	1	撥油塗装（サイズ：275×297）
7	シロッコファン	亜鉛鉄板	1	
8	オリフィス	亜鉛鉄板	1	
9	モーター	4極全閉形	1	
10	スピンナー	亜鉛鉄板	1	
11	スイッチ	ソフトプッシュ	1	切，弱，中，強，照明
12	電源コード	有極平形2心	1	有効長約1200mm
13	逆流防止シャッター	アルミニウム	1	風圧式
14	照明	LED	1	約5W
15	アダプター	亜鉛鉄板	1	
16	オイルキャッチ	亜鉛鉄板	1	ポリエステル粉体塗装（ブラック）
17	スイッチカバー	亜鉛鉄板	1	ポリエステル粉体塗装 ※1
18	リード線カバー	亜鉛鉄板	1	ポリエステル粉体塗装 ※1

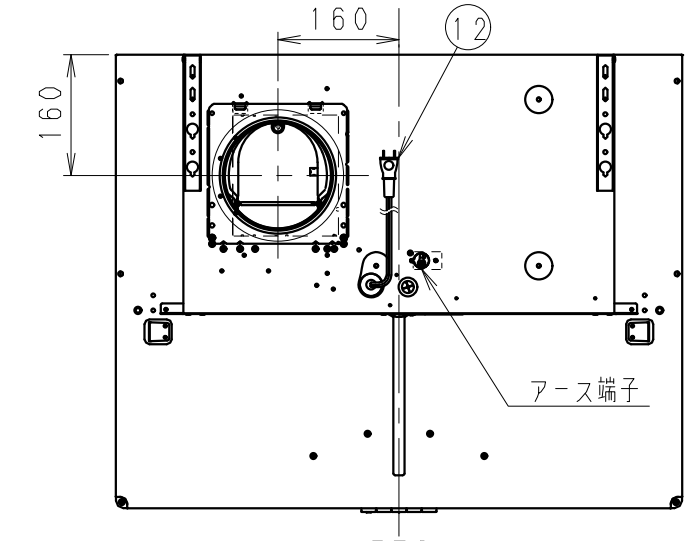

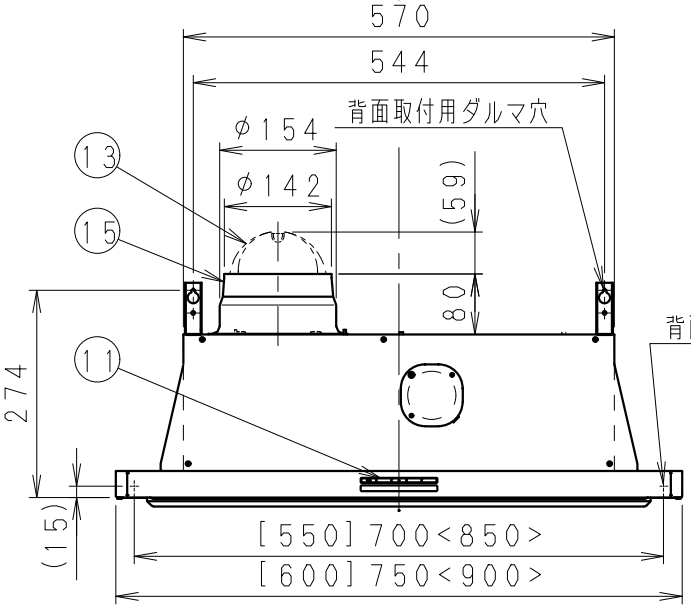

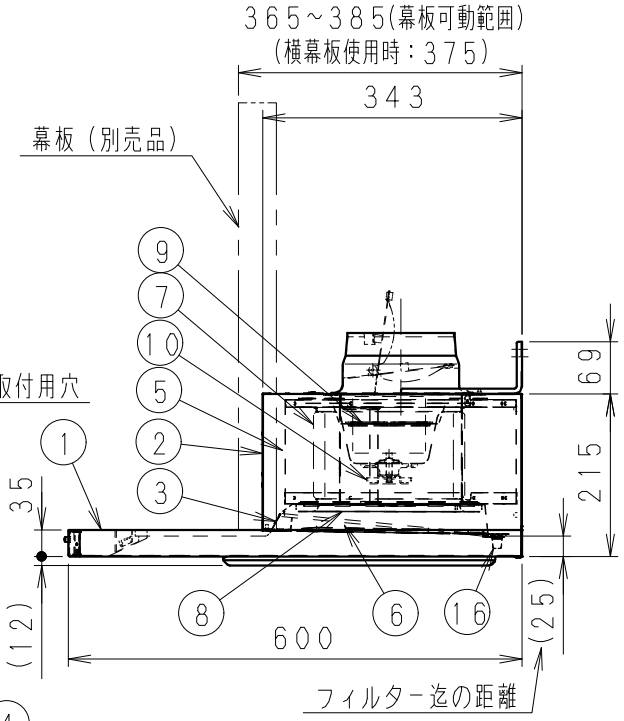

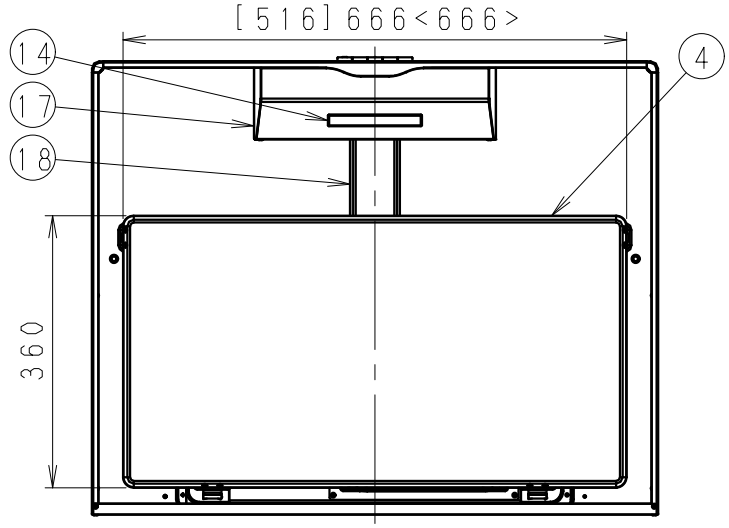

※1　FY-6，7，9HZC5-S（シルバー）
　　FY-6，7，9HZC5-K（ブラック）
※2　左右側方および後方排気の場合は、別売のアダプター
　　アタッチメントをご使用ください
※3　シャッター連動用端子出力仕様
　　弱：a．c．100V　　中：a．c．100V
　　強：a．c．100V

単位：（mm）

適用パイプ：呼び径φ150mm
塗装色：シルバー（マンセル値：測定不可）
　　ブラック（マンセル値：N1．5）
注）寸法は75cmタイプ
　　[ ]内寸法は60cmタイプ
　　< >内寸法は90cmタイプ
※仕様は場合により変更することがあります

名　　称			品　　番	
スマートスクエアフード（形状図）			FY-6HZC5-S/K，FY-7HZC5-S/K FY-9HZC5-S/K	
作成年月日	'21．11．25	尺　度	図　面	改訂NO.
改訂年月日		Free	整理番号 BA-139	0
パナソニック エコシステムズ株式会社				

仕　様

定　　格	1φ，100V		
周波数（Hz）	50／60		
機　　能	強	中	弱
消費電力（W）	88/100	49/52	16.5/20
風量(m³/h)	524/502	322/298	170/180
騒　音（dB）	45.5/45	34.5/33	19.5/20
質　量（kg）	［12］13<13.5>		
時間定格	連続		
電動機形式	4極コンデンサー誘導		
電動機絶縁種別	E種		
巻線温度上昇	75K以下		
基準周囲温度	−5〜40℃以下		
絶縁抵抗	1MΩ以上（d．c．500V）		
耐電圧	a．c．1000V1分間		
適用パイプ・呼び径	φ150		

（注）上記測定数値は，静圧0Paにおけるものです
測定は日本工業規格（JIS C9603）
の方法によるものです．

結線図

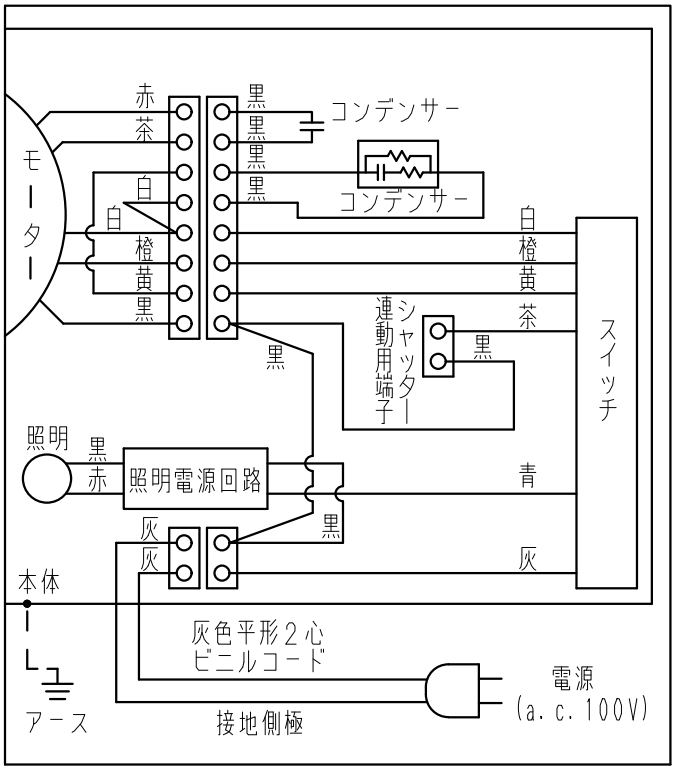

静圧－風量特性曲線

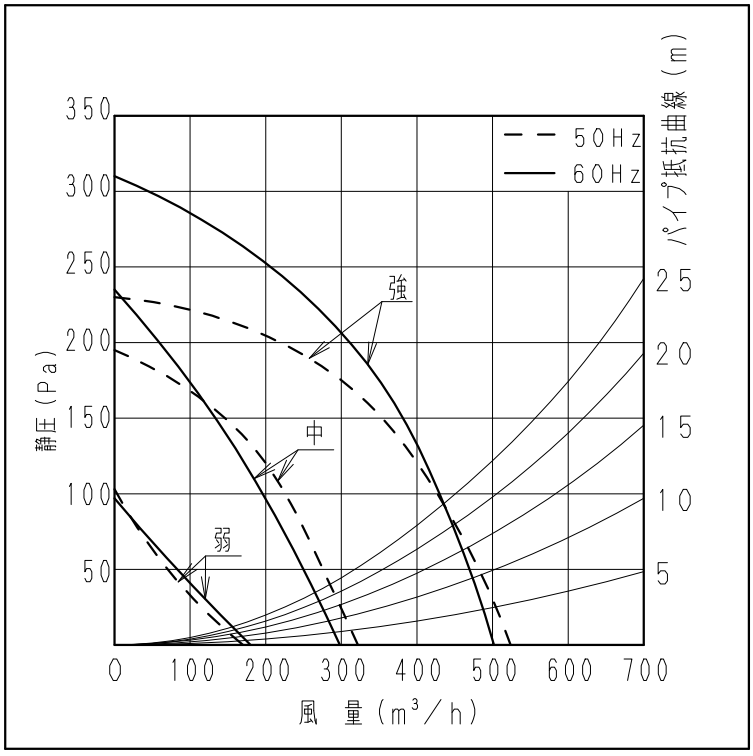

弱風量部分拡大図

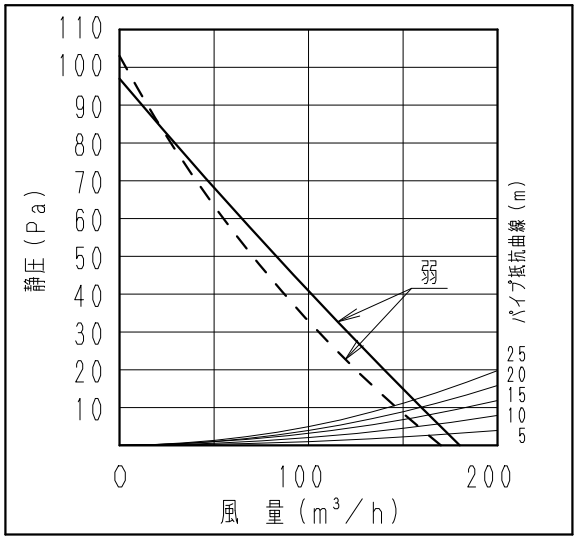

※推奨使用範囲＝パイプ抵抗曲線25m以下
パイプ抵抗曲線25m以上でご使用の場合、騒音や振動の原因となることがあります。

※仕様は場合により変更することがあります。

注）質量は75cmタイプ
［］内質量は60cmタイプ
<>内質量は90cmタイプ

名　　称				品　　番	
スマートスクエアフード（仕様図）				FY-6HZC5-S/-K，FY-7HZC5-S/-K FY-9HZC5-S/-K	
作成年月日	’21．11．25	尺　度	図　面	BA-140	改訂NO.
改訂年月日		Free	整理番号		0
パナソニック エコシステムズ株式会社					