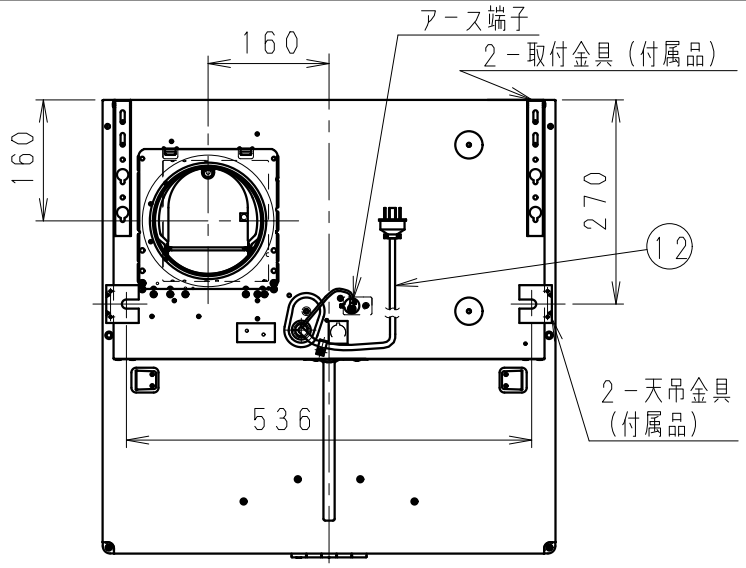

番号	品　　名	材　　質	数量	備　　考
1	フード	亜鉛鉄板	1	ポリエステル粉体塗装 ※
2	ファンボックス	亜鉛鉄板	1	
3	ボトムカバー	亜鉛鉄板	1	ポリエステル粉体塗装（ブラック）
4	整流板	亜鉛鉄板	1	ポリエステル粉体塗装 ※
5	ケーシング	亜鉛鉄板	1	
6	グリスフィルター	アルミニウム	1	撥油塗装（サイズ：275×297）
7	シロッコファン	亜鉛鉄板	1	
8	オリフィス	亜鉛鉄板	1	
9	モーター	４極全閉形	1	
10	スピンナー	亜鉛鉄板	1	
11	スイッチ	ソフトスイッチ	1	切，弱，中，強，照明
12	電源コード	3心VCTF	1	有効長約1500mm 接地型2極
13	逆流防止シャッター	アルミニウム	1	風圧式
14	照明	LED	1	約5W
15	アダプター	亜鉛鉄板	1	
16	オイルキャッチ	亜鉛鉄板	1	ポリエステル粉体塗装（ブラック）
17	スイッチカバー	亜鉛鉄板	1	ポリエステル粉体塗装 ※
18	リード線カバー	亜鉛鉄板	1	ポリエステル粉体塗装 ※

※ FY-6HZC5A3-K（ブラック），6HZC5A3-W（ホワイト）

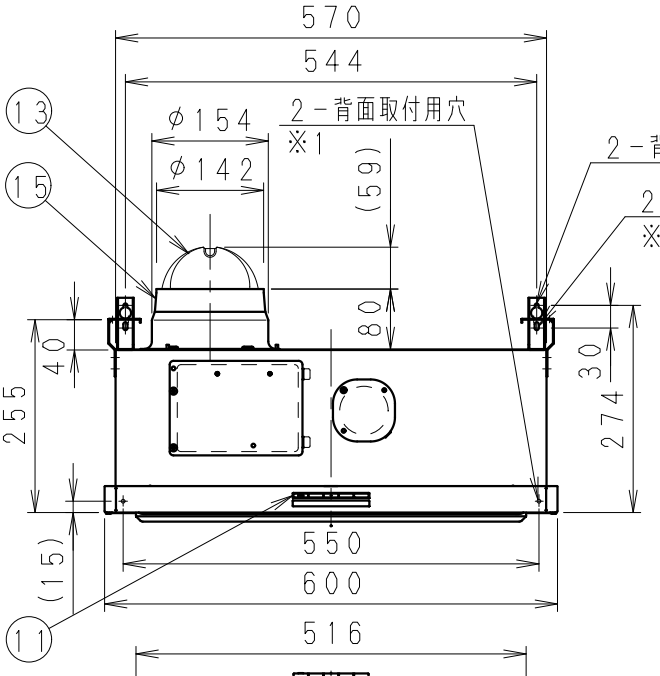

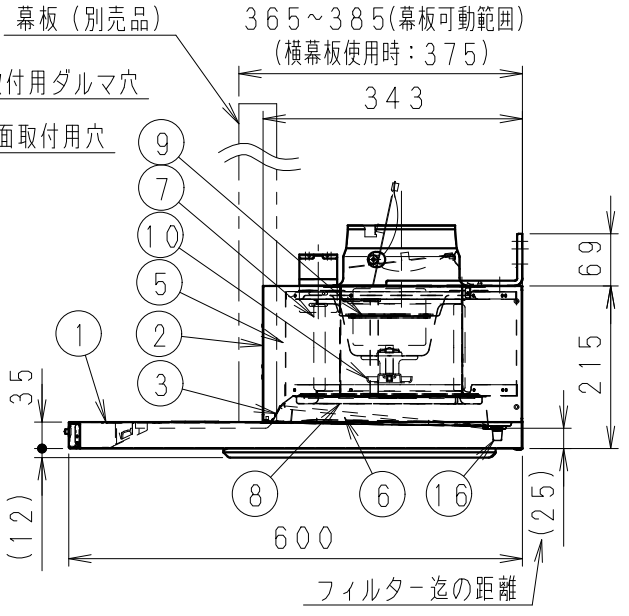

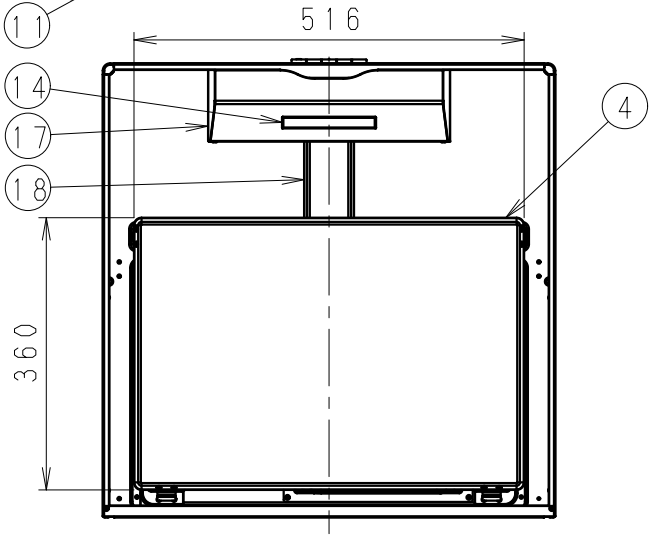

背面取付用穴「※1」が使用出来ない場合は「※2」を使用
「※2」を使用の場合は天吊金具を併用

■付属品

品　　名	数量	品　　名	数量
トラスタッピンねじ（φ4×8）	10	防振ゴムNo．1	2
トラスタッピンねじ（φ4×45）	4	防振ゴムNo．2	2
トラスタッピンねじ（φ5×8）	4	ワッシャー	4
幕板補助金具L	1	パッキングテープ	1
幕板補助金具R	1	工事説明書	1
取付金具	2	取扱説明書	1
天吊金具	2		

単位：（mm）

シャッター連動用端子出力仕様
弱：a．c．100V
中：a．c．100V
強：a．c．100V

適用パイプ：呼び径φ150mm

塗装色：ブラック（マンセル値：N1．5）
ホワイト（マンセル値：N9．3）

※仕様は場合により変更することがあります

名　　称				品　　番	
スマートスクエアフード（形状図）（BLⅢ型）				FY-6HZC5A3-K/W	
作成年月日	'21．11．12	尺　度	図　面	BB-281	改訂NO．
改訂年月日		Free	整理番号		0
パナソニック エコシステムズ株式会社					

仕　様

定　格		1φ，100V		
周波数（Hz）		50／60		
機　能		強	中	弱
0Pa時	消費電力（W）	88/100	49/52	16.5/20
	風量（m^3/h）	524/502	322/298	170/180
	騒　音（dB）	45.5/45	34.5/33	19.5/20
（参考値）	静圧（Pa）	100	40	20
	風量（m^3/h）	427/430	285/260	125/140
	消費電力（W）	80/95	47/51	16/19.5
	比消費電力（W/(m^3/h)）	0.19/0.22	0.16/0.2	0.13/0.14
質　量（kg）		12		
時間定格		連続		
電動機形式		4極コンデンサー誘導		
電動機絶縁種別		E種		
巻線温度上昇		75K以下		
基準周囲温度		−5〜40℃以下		
絶縁抵抗		1MΩ以上（d.c.500V）		
耐電圧		a.c.1000V1分間		
適用パイプ・呼び径		φ150		

（注）測定は日本工業規格（JIS C9603）の方法によるものです。

結線図

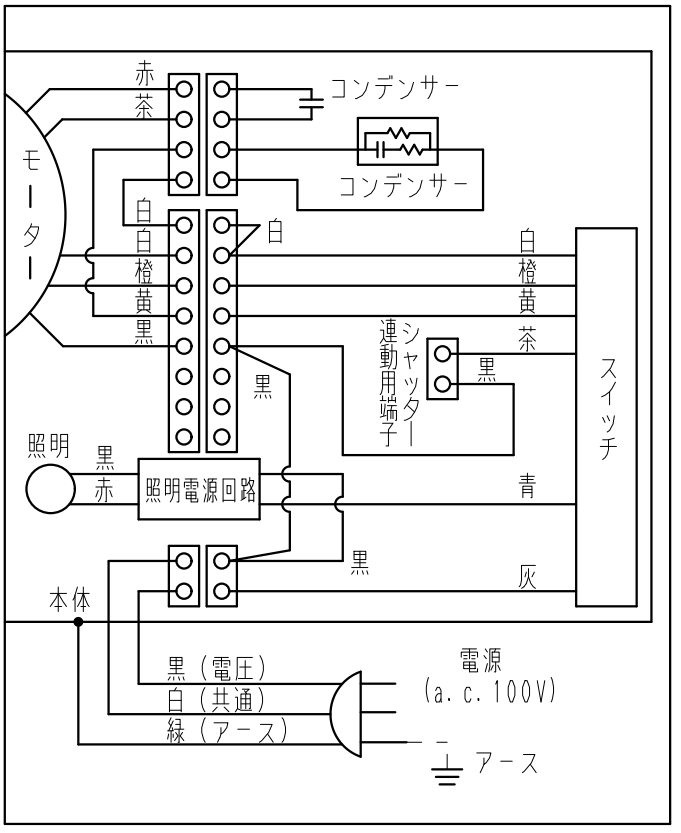

静圧－風量特性曲線

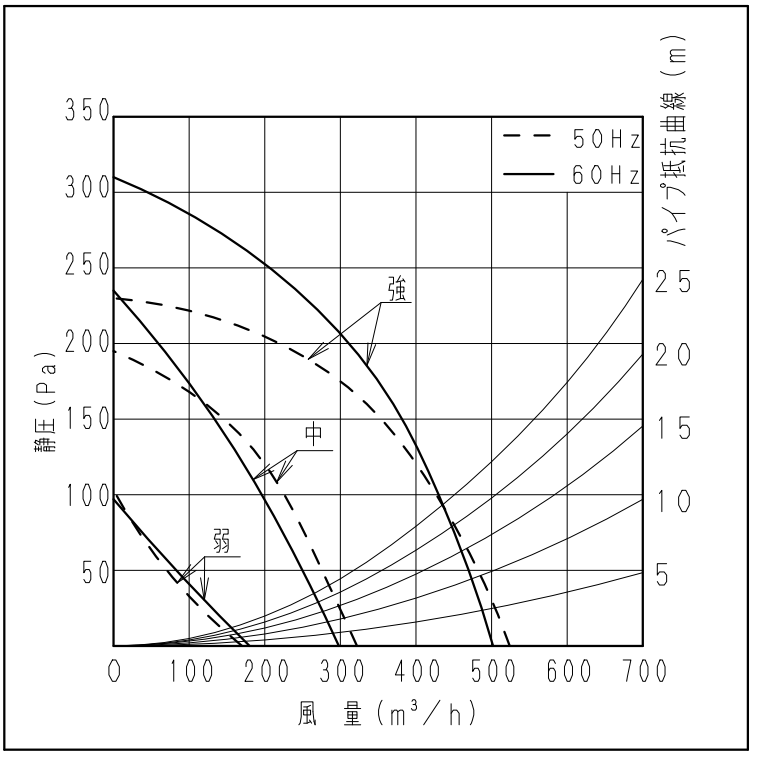

弱風量部分拡大図

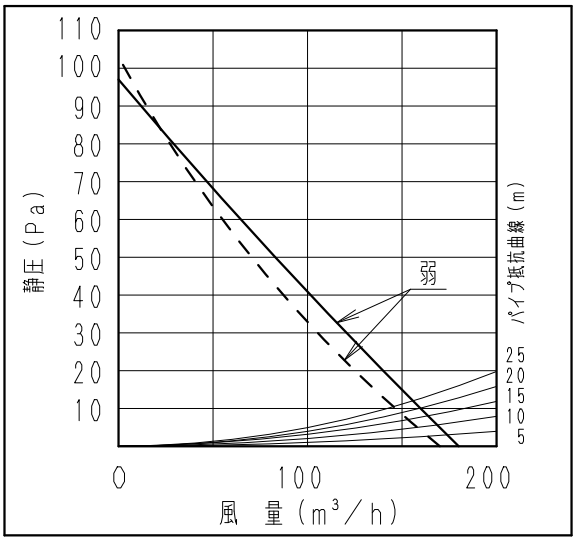

※推奨使用範囲＝パイプ抵抗曲線25m以下
パイプ抵抗曲線25m以上でご使用の場合、騒音や振動の原因となることがあります。

※仕様は場合により変更することがあります。

□電源プラグ外形図

差込プラグ：WF7004

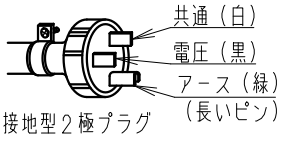

接地型2極プラグ

名　称			品　番	
スマートスクエアフード（仕様図）（BLⅢ型）			FY-6HZC5A3-K/W	
作成年月日	'21.11.12	尺　度	図　面	改訂NO.
改訂年月日		Free	整理番号	0
			BB-282	

パナソニック エコシステムズ株式会社