■付属品

品　　名	数量	品　　名	数量
トラスタッピンねじ（φ4×8）	2	常時換気お願いラベル	1
トラスタッピンねじ（φ4×40）	4	工事説明書	1
トラスタッピンねじ（φ5×8）	4	取扱説明書	1
パッキングテープ	1	型紙	1

番号	品　　名	材　　質	数量	備　　考
1	フード	亜鉛鉄板	1	ポリエステル粉体塗装（シルバー）
2	ファンボックス	亜鉛鉄板	1	
3	ボトムカバー	亜鉛鉄板	1	ポリエステル粉体塗装（ブラック）
4	整流板	亜鉛鉄板	1	ポリエステル粉体塗装（シルバー）
5	ケーシング	亜鉛鉄板	1	
6	グリスフィルター	アルミニウム	1	親水性処理（サイズ：275×297）
7	シロッコファン	亜鉛鉄板	1	撥油塗装
8	オリフィス	亜鉛鉄板	1	
9	モーター	4極全閉形	1	
10	ファンボス	アルミダイカスト	1	
11	スイッチ	電子回路スイッチ	1	切，常時，弱，強，照明
12	電源コード	有極平形2心	1	有効長約1200mm
13	逆流防止シャッター	アルミニウム	1	風圧式
14	照明	LED	1	約5W
15	アダプター	亜鉛鉄板	1	
16	オイルキャッチ	亜鉛鉄板	1	ポリエステル粉体塗装（ブラック）
17	スイッチカバー	亜鉛鉄板	1	ポリエステル粉体塗装（シルバー）
18	リード線カバー	亜鉛鉄板	1	ポリエステル粉体塗装（シルバー）

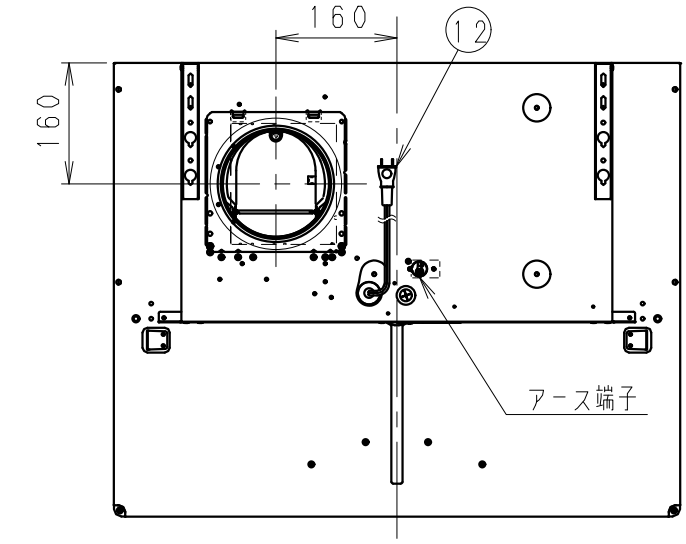

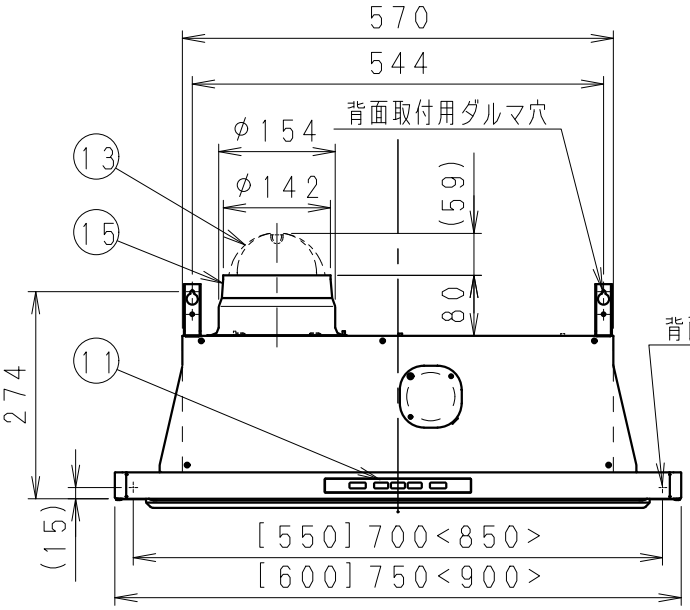

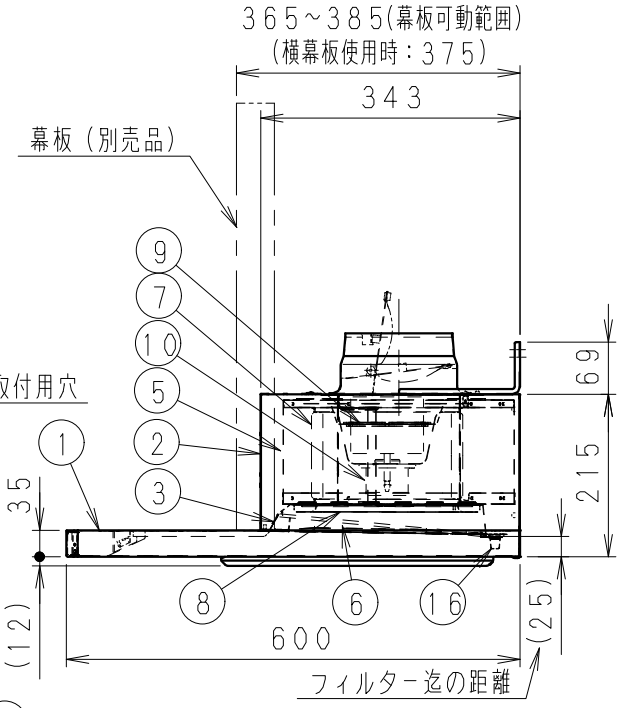

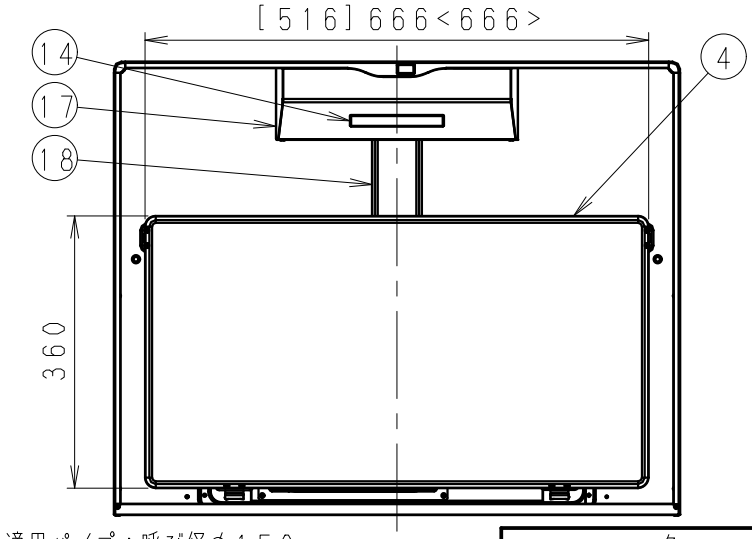

※1　左右側方および後方排気の場合は、別売のアダプターアタッチメントをご使用ください

※2　給気シャッター連動用端子出力仕様
常時：　－　　弱：a. c. 100V
強：a. c. 100V

※3　排気シャッター連動用端子出力仕様
常時：a. c. 100V　　弱：a. c. 100V
強：a. c. 100V

単位：（mm）

適用パイプ：呼び径φ150mm

塗装色：シルバー（マンセル値：測定不可）

注）寸法は75cmタイプ
[ ]内寸法は60cmタイプ
< >内寸法は90cmタイプ

※仕様は場合により変更することがあります

名　　称				品　　番	
スマートスクエアフード（形状図）				FY-6HTC5-S, FY-7HTC5-S FY-9HTC5-S	
作成年月日	'21. 11. 25	尺　度	図　面	BA-137	改訂NO.
改訂年月日		Free	整理番号		0
パナソニック エコシステムズ株式会社					

仕　様

定　格	1φ，100V		
周波数（Hz）	50／60		
機　能	強	弱	常時
消費電力（W）	98/114.5	57.5/62	19/23
風量(m³/h)	550/535	355/335	195/205
騒　音（dB）	46/45	34.5/33.5	23/25.5
質　量（kg）	［12］13<13.5>		
時間定格	連続		
電動機形式	4極コンデンサー誘導		
電動機絶縁種別	F種		
巻線温度上昇	100K以下		
基準周囲温度	−5〜40℃以下		
絶縁抵抗	1MΩ以上（d.c.500V）		
耐電圧	a.c.1000V1分間		
適用パイプ・呼び径	φ150		

（注）上記測定数値は，静圧0Paにおけるものです
測定は日本工業規格（JIS C9603）
の方法によるものです．

結線図

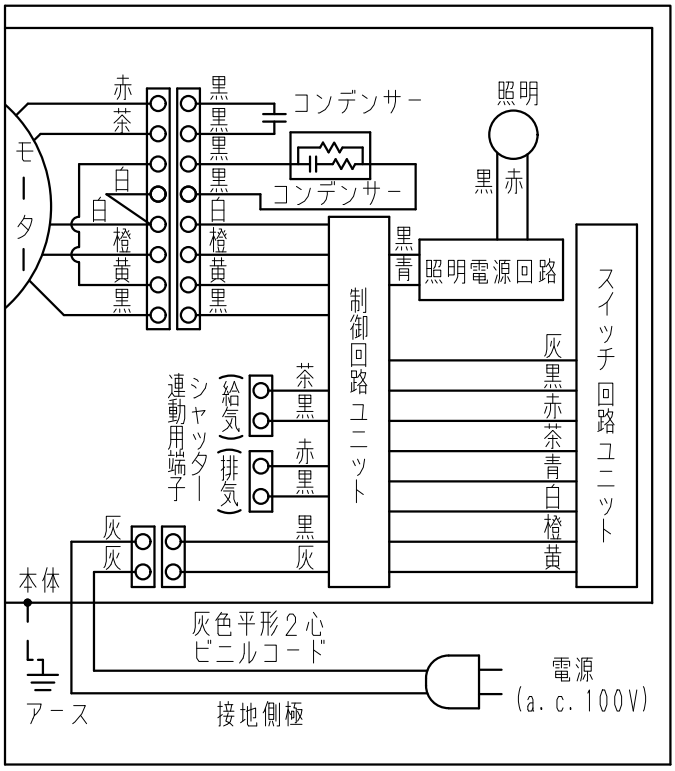

静圧－風量特性曲線

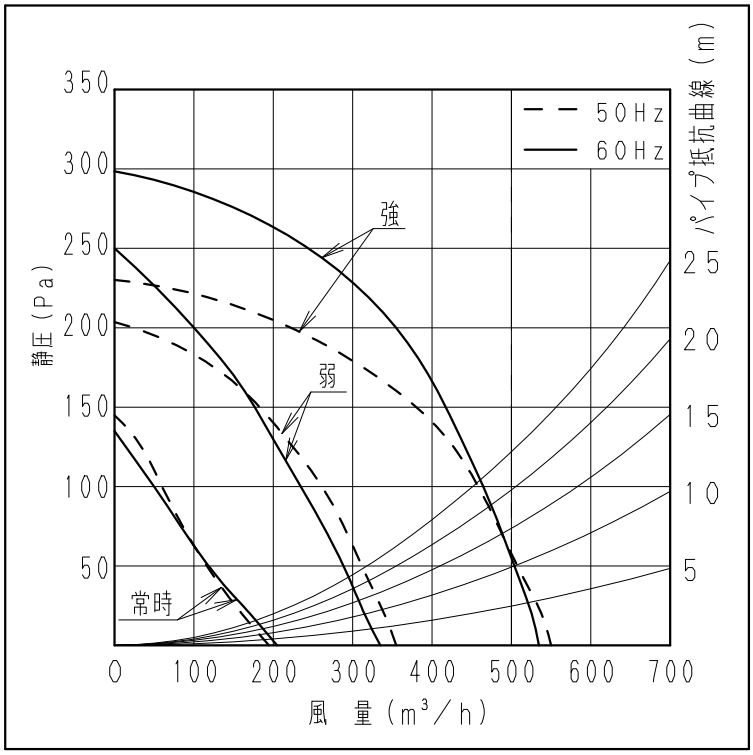

常時風量部分拡大図

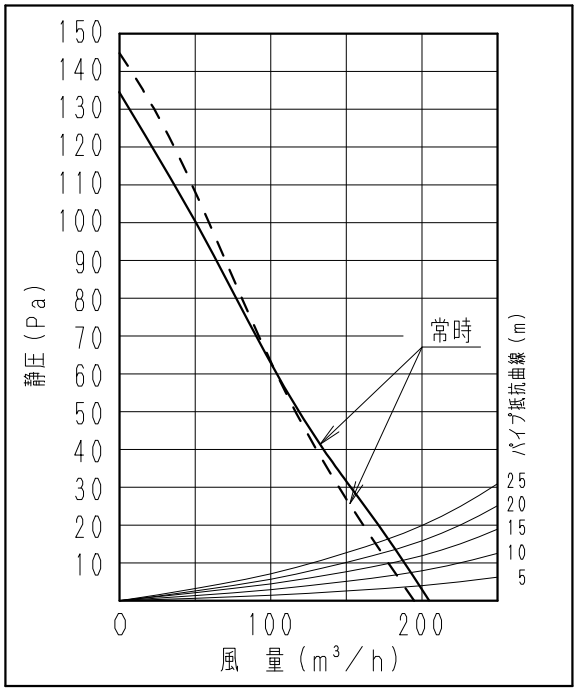

注）質量は75cmタイプ
［］内質量は60cmタイプ
<>内質量は90cmタイプ

※推奨使用範囲＝パイプ抵抗曲線25m以下
パイプ抵抗曲線25m以上でご使用の場合、
騒音や振動の原因となることがあります。

※換気連動システム対応型
このレンジフードは、パナソニック製の
IHクッキングヒーターとの組み合わせ
により、換気連動システムとしても使用
することができます。

※仕様は場合により変更することがあります。

名　称				品　番	
スマートスクエアフード（仕様図）				FY-6HTC5-S，FY-7HTC5-S FY-9HTC5-S	
作成年月日	’21.11.25	尺　度	図　面	BA-138	改訂NO.
改訂年月日		Free	整理番号		0
パナソニック エコシステムズ株式会社					