仕様

定格	1φ 100V		
機能	排気		
速調	急速	強（常時）	弱（常時）
消費電力（W）	5.8	3.1	2.5
風量（m³/h）	150	100	75
※1 有効換気量（m³/h）	150	100	75
※2 有効換気量（m³/h）	132	100	75
騒音（dB）	26	17	16
質量（kg）	2		
埋込寸法	□240mm		
適用パイプ（呼び径）	φ100mm		
電動機形式	DCブラシレスモーター		
定格時間	連続		
絶縁階級	E種		
巻線温度上昇	75K以下		
基準周囲温度	−10〜40℃		
絶縁抵抗	1MΩ以上（d.c.500V）		
絶縁耐力	a.c.1000V 1分間		

（注）測定数値は静圧0Paにおけるものです。（※は除く）
測定は、JIS C9603 の方法によるものです。

静圧－風量特性曲線・騒音特性

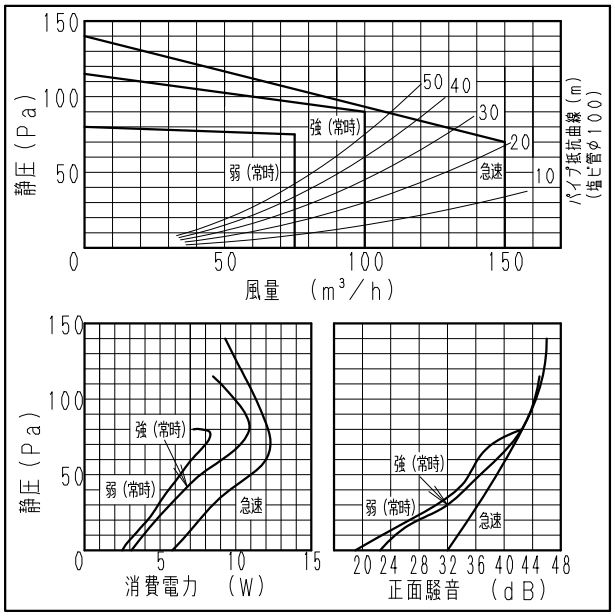

吊り金具位置

吊り金具品名（別売品）	FY-KB061

※吊り金具は左右逆取り付けが可能です。

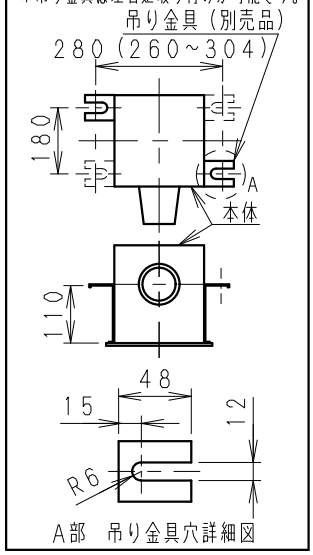

※1：有効換気量は直管相当長20mの場合
※2：有効換気量は直管相当長30mの場合

※正面騒音：ダクト吹出し音が測定室に入らないようにし
ルーバー正面、下方1m地点での値（Aレンジ）

単位：mm

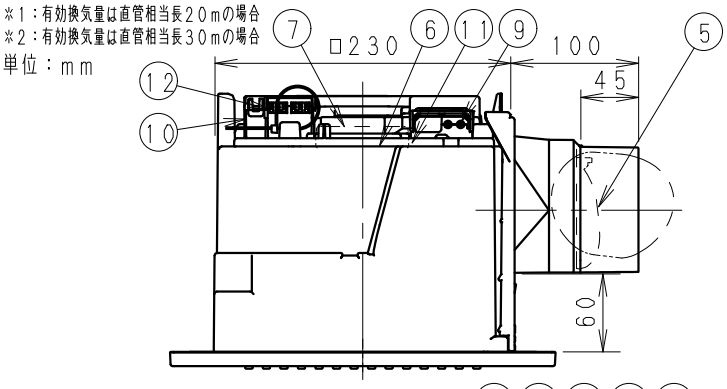

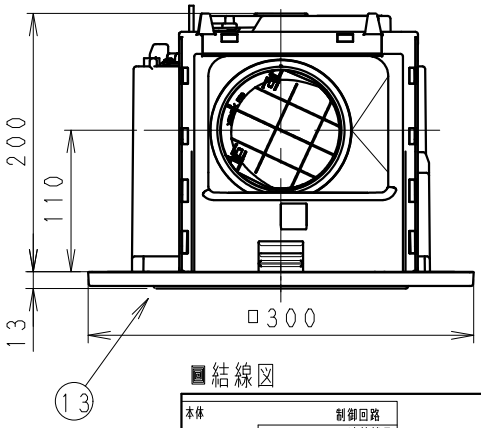

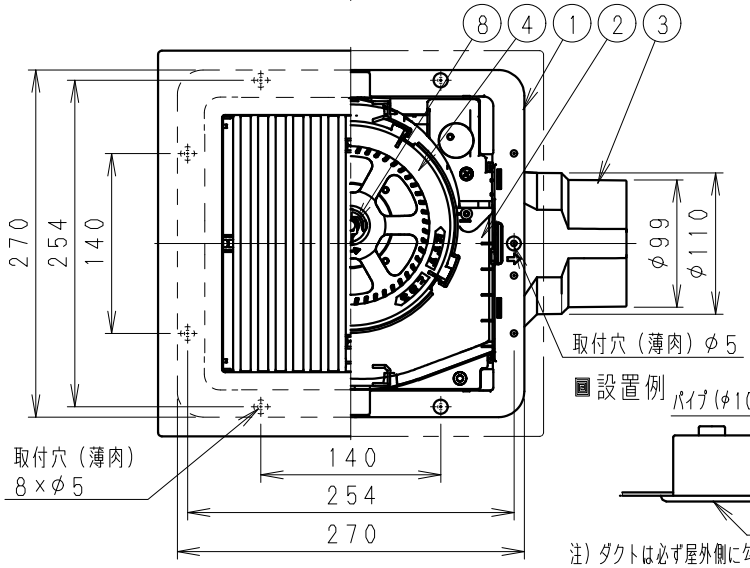

結線図

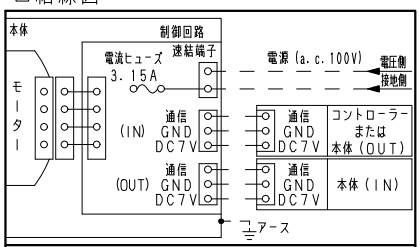

専用コントローラー（別売品）：FY-SV30

注）1. 専用コントローラー（FY-SV30）以外を使用すると正常に作動しません。
2. 専用コントローラー1台で複数台運転することができます。（最大15台まで）
組み合わせ可能機種品番（ルーバー組み合わせ品番含む）
FY-24JDKS8　FY-24JDGS8
FY-27JDS8　FY-32JDS8
FY-32JDES8　FY-32JDSDS81
3. 専用コントローラーと本体、および本体同士を接続する信号線は単線φ0.9、φ1.2をご使用ください。（機器間最長30m）
4. 信号線を分岐させると本体が誤作動する原因となります。

設置例

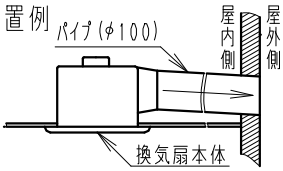

注）ダクトは必ず屋外側に勾配をもうけてください。

付属品

付属品名	数量	備考
取扱説明書	1	
工事説明書	1	
タッピンねじ	5	本体固定用

番号	品名	材質	数量	備考
1	フレーム	PP樹脂	1	黒色
2	ケーシングカバー	PP樹脂	1	黒色
3	アダプター	PP樹脂	1	黒色
4	オリフィス	PP樹脂	1	灰色
5	シャッター	PE+PP樹脂	1	風圧式高気密形
6	天板	ZAM鋼板	1	
7	モーター		1	
8	羽根	PP樹脂	1	
9	速結端子	PBT樹脂	1	本体外部電源接続
10	回路ケース	ABS樹脂	1	
11	アース端子		1	
12	端子台	PA樹脂	2	本体またはコントローラー接続
13	ルーバー	PP樹脂	1	クリスタルシルバー

用途	浴室	トイレ	洗面所	居室	事務所・店舗

ルーバー開口面積：229cm²

名称				品番	
天井埋込形換気扇（ルーバー組合せ品番・樹脂製格子ルーバー〔クリスタルシルバー〕）（DCモータータイプ・専用コントローラータイプ・樹脂製本体・低騒音・大風量形・風量一定制御）				FY-24JDKS8/86	
作成年月日	'19.12.24	尺度	図面	DC-498	改訂NO.
改訂年月日		Free	整理番号		0

パナソニック エコシステムズ株式会社

サイズA4