仕様

定格	1φ 100V	
機能	排気	
周波数（Hz）	50	60
消費電力（W）	21	23
電流（A）	0.235	0.248
風量（m³/h）	200	200
※1 有効換気量(m³/h)	140	147
※2 有効換気量(m³/h)	123	137
騒音（dB）	36	36
質量（kg）	2.9	
埋込寸法	□240mm	
適用パイプ（呼び径）	φ100mm	
電動機形式	4極開放形コンデンサー誘導電動機	
定格時間	連続	
絶縁階級	E種	
捲線温度上昇	75K以下	
基準周囲温度	−10～40℃	
絶縁抵抗	1MΩ以上（d.c.500V）	
絶縁耐力	a.c.1000V 1分間	

（注）測定数値は静圧0Paにおけるものです.（※は除く）
測定は、JIS C9603 の方法によるものです.

※1：有効換気量は直管相当長20mの場合
※2：有効換気量は直管相当長30mの場合

静圧－風量特性曲線・騒音特性

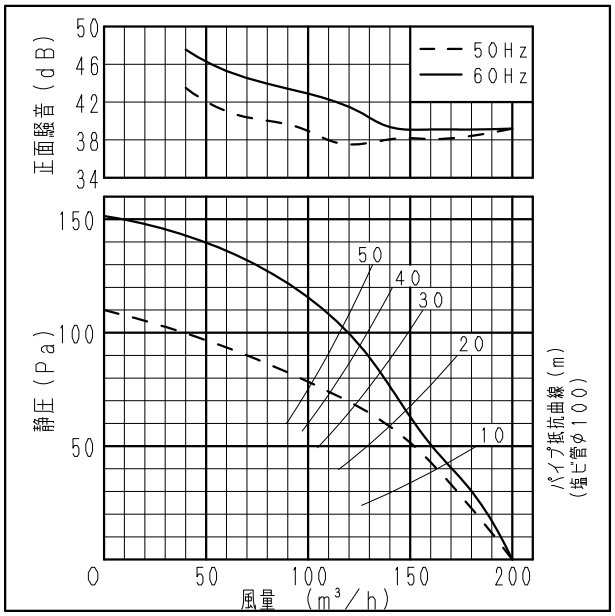

※正面騒音：ダクト吹出し音が測定室に入らないようにし、ルーバー正面、下方1m地点での値（Aレンジ）

吊り金具位置

吊り金具品名（別売品）	FY-KB061

※吊り金具は左右逆取り付けが可能です。

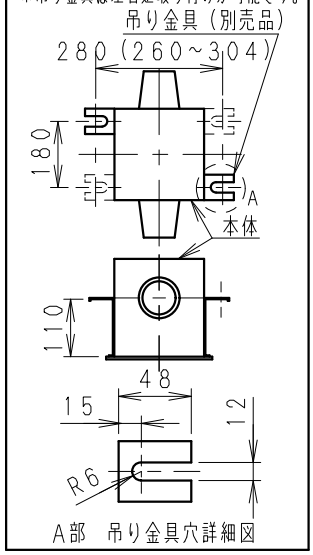

単位：mm

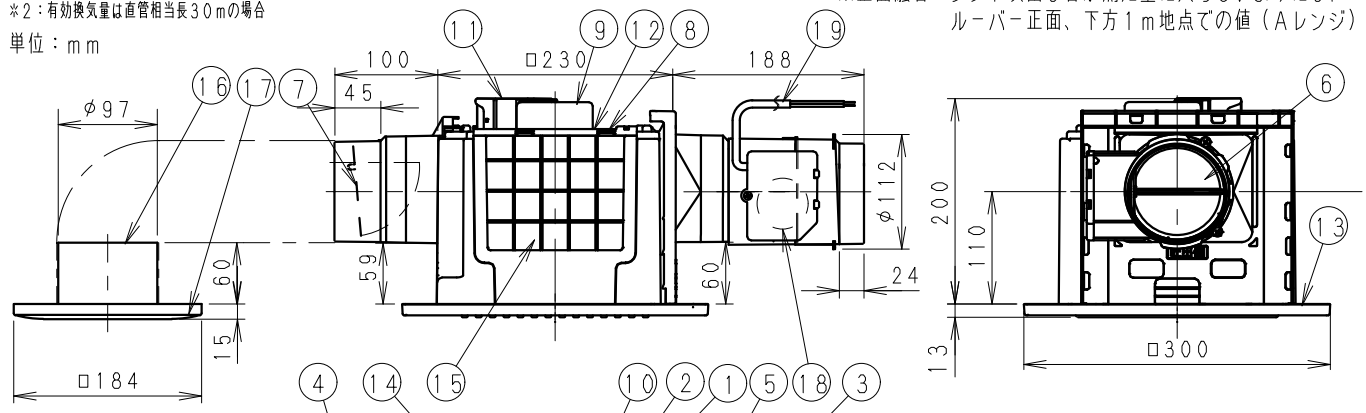

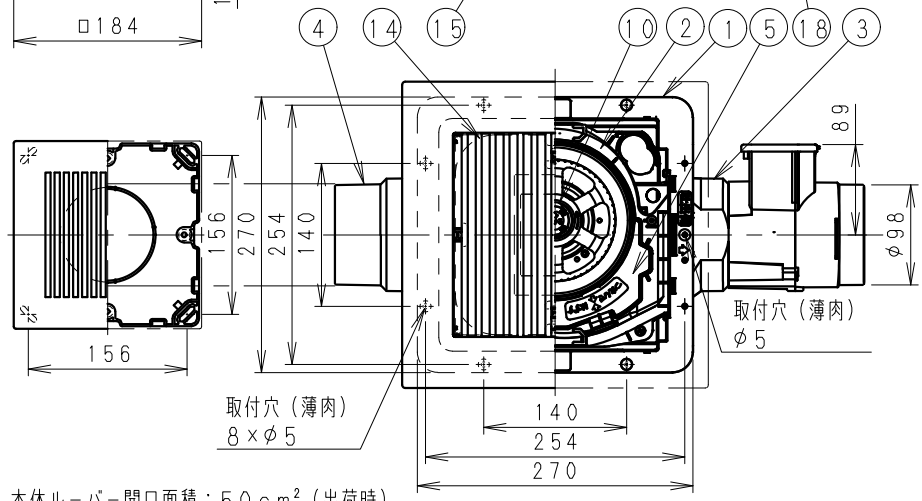

結線図

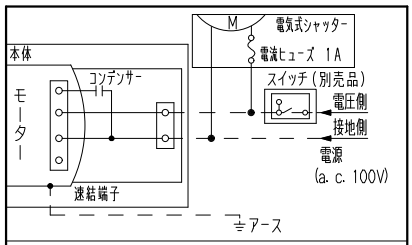

スイッチ（別売品）：FY-SV06W, FY-SV06WC

設置例

必ずシャッター開閉器のメンテナンスが可能な位置に点検口を設けてください。

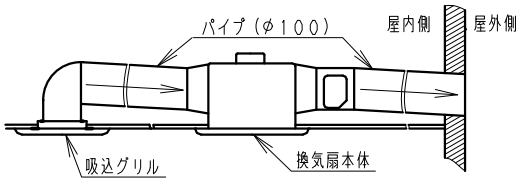

注）ダクトは必ず屋外側に勾配をもうけてください。

本体ルーバー開口面積：50cm²（出荷時）
吸込グリルルーバー開口面積：38cm²

番号	品名	材質	数量	備考
1	フレーム	PP樹脂	1	黒色
2	ケーシング	PP樹脂	1	黒色
3	アダプター	PE、ABS樹脂	1	黒色（吐出口）
4	アダプター	PP樹脂	1	黒色（吸込口）
5	オリフィス	PP樹脂	1	灰色
6	シャッター	ABS樹脂	1	電気式
7	シャッター	PE+PP樹脂	1	風圧式高気密形
8	天板	ZAM鋼板	1	
9	モーター		1	
10	羽根	PP樹脂	1	
11	速結端子	PBT樹脂	1	本体外部電源接続
12	アース端子		1	
13	ルーバー	PP樹脂	1	マンセル値3.2Y8.9/0.6
14	風量調整板	PP樹脂	2	
15	遮蔽板	PP樹脂	2	
16	吸込グリル（フレーム）	PP樹脂	1	マンセル値 2.5Y4.6/0.4
17	吸込グリル（ルーバー）	ABS樹脂	1	マンセル値 3.2Y8.9/0.6
18	開閉器モーター		1	シャッター開閉用
19	電源コード	VCTF	1	長さ約500mm

付属品

付属品名	数量	備考
取扱説明書	1	
工事説明書	1	
タッピンねじ	6	本体固定用
	4	吸込グリル固定用
パッキン	1	吸込グリル気密用

用途	浴室	トイレ	洗面所

名称			品番	
天井埋込形換気扇（ルーバーセットタイプ・グリル付属・2室用）（樹脂製本体・低騒音・大風量形・電気式シャッター付き）			FY-24CPKSS8	
作成年月日	'19.12.24	尺度	図面	改訂NO.
改訂年月日	'20.03.19	Free	整理番号 DG-141	1

パナソニック エコシステムズ株式会社

サイズA4