仕様

定格	1φ 100V	
機能	排気	
周波数（Hz）	50	60
消費電力（W）	15	16.5
電流（A）	0.170	0.180
風量（m³/h）	175	172
※1 有効換気量（m³/h）	125	130
※2 有効換気量（m³/h）	112	118
騒音（dB）	31.5	31.5
質量（kg）	3.0	
埋込寸法	□240mm	
適用パイプ（呼び径）	φ100mm	
電動機形式	4極開放形コンデンサー誘導電動機	
定格時間	連続	
絶縁階級	E種	
巻線温度上昇	75K以下	
基準周囲温度	−10〜40℃	
絶縁抵抗	1MΩ以上（d.c.500V）	
絶縁耐力	a.c.1000V 1分間	

（注）測定数値は静圧0Paにおけるものです。（※は除く）
測定は日本工業規格（JIS C9603）の方法によるものです。

※1：有効換気量は直管相当長20mの場合
※2：有効換気量は直管相当長30mの場合

静圧－風量特性曲線・騒音特性

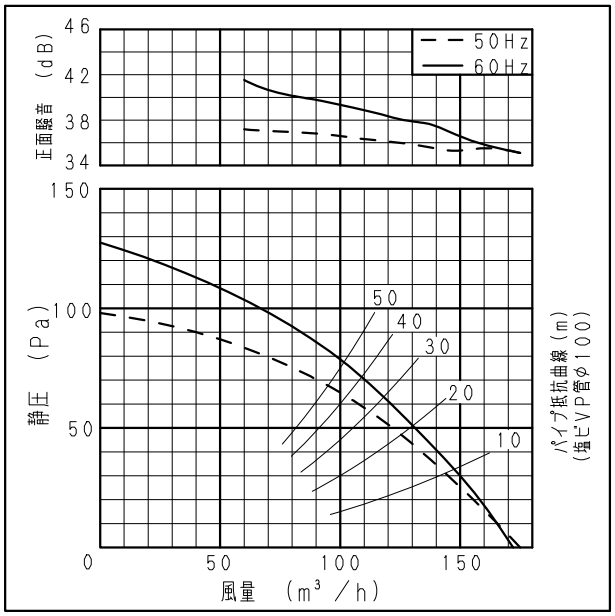

※正面騒音：ダクト吹出し音が測定室に入らないようにしルーバー正面、下方1m地点での値（Aレンジ）

吊り金具位置

吊り金具品番（別売品）FY-KB071

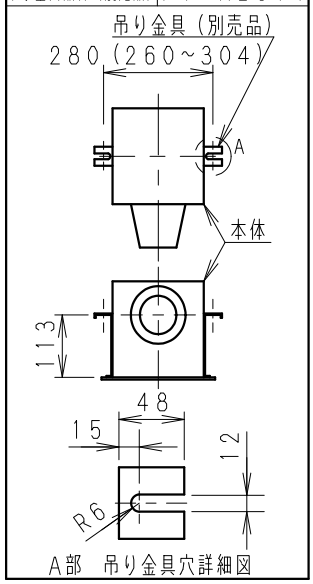

単位：mm

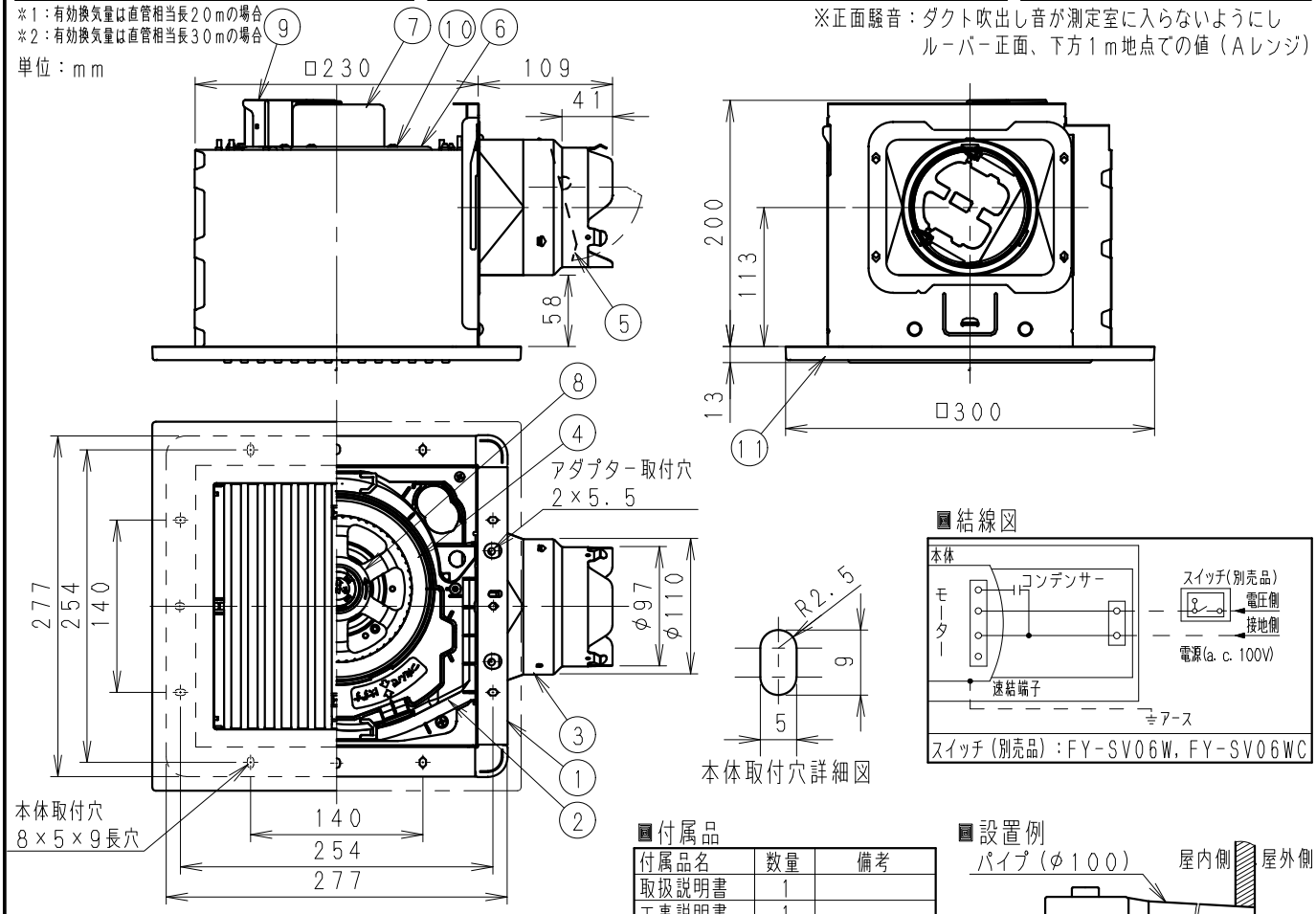

本体取付穴詳細図

結線図

付属品

付属品名	数量	備考
取扱説明書	1	
工事説明書	1	
タッピンねじ	6	本体固定用

設置例

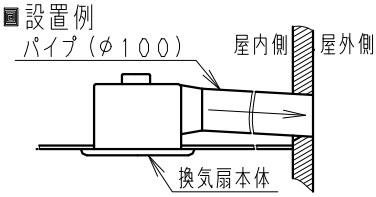

注）ダクトは必ず屋外側に勾配をもうけてください。

番号	品名	材質	数量	備考
1	フレーム	塗装鋼板	1	黒色
2	ケーシング	PP樹脂	1	黒色
3	アダプター	亜鉛鋼板	1	
4	オリフィス	PP樹脂	1	灰色
5	シャッター	耐食アルミ	1	風圧式高気密形
6	天板	亜鉛鋼板	1	
7	モーター		1	
8	羽根	PP樹脂	1	
9	速結端子	PBT樹脂	1	本体外部電源接続
10	アース端子		1	
11	ルーバー	PP樹脂	1	マンセル値8.3YR6.3/5.0

用途	トイレ	洗面所	居室	事務所 店舗

ルーバー開口面積：229cm²

名称				品番	
天井埋込形換気扇（ルーバー組合せ品番・鋼板製〔本体〕・低騒音）（大風量形・樹脂製格子ルーバー〔ナチュラルバーチ〕PP樹脂）				FY-24BK7/87	
作成年月日	'17. 6. 13	尺度	図面	DN-503	改訂NO.
改訂年月日		Free	整理番号		0

パナソニック エコシステムズ株式会社

サイズA4