仕様

定格	1φ 100V					
機能	排気					
周波数（Hz）	50			60		
速調	急速	強（常時）	弱（常時）	急速	強（常時）	弱（常時）
消費電力（W）	20	15	9.5	22	15.5	11
電流（A）	0.220	0.154	0.155	0.250	0.155	0.160
風量（m³/h）	212	150	120	212	140	120
※1 有効換気量（m³/h）	145	118	95	152	112	95
※2 有効換気量（m³/h）	127	106	87	137	105	87
騒音（dB）	35.5	30	24.5	35.5	29.5	24.5
質量（kg）	3.0					
埋込寸法	□240mm					
適用パイプ（呼び径）	φ100mm					
電動機形式	4極開放形コンデンサー誘導電動機					
定格時間	連続					
絶縁階級	E種					
巻線温度上昇	75K以下					
基準周囲温度	−10〜40℃					
絶縁抵抗	1MΩ以上（d.c.500V）					
絶縁耐力	a.c.1000V 1分間					

（注）測定数値は静圧0Paにおけるものです。（※は除く）
測定は日本工業規格（JIS C9603）の方法によるものです。

※1：有効換気量は直管相当長20mの場合
※2：有効換気量は直管相当長30mの場合

静圧－風量特性曲線・騒音特性

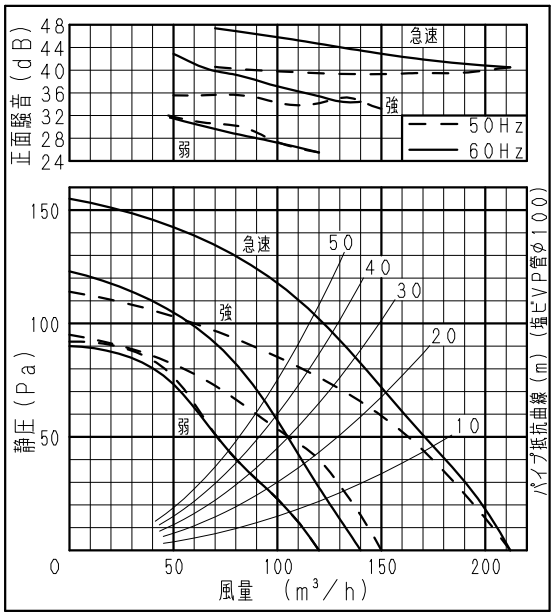

※正面騒音：ダクト吹出し音が測定室に入らないようにしルーバー正面、下方1m地点での値（Aレンジ）

吊り金具位置

吊り金具品番（別売品）FY-KB071

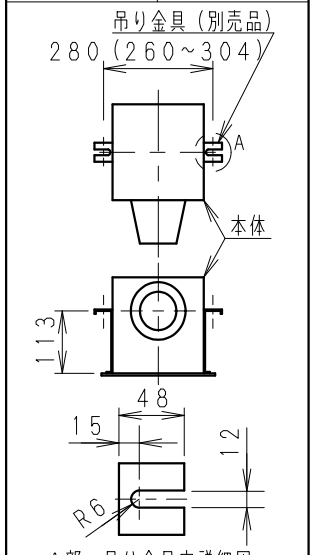

単位：mm

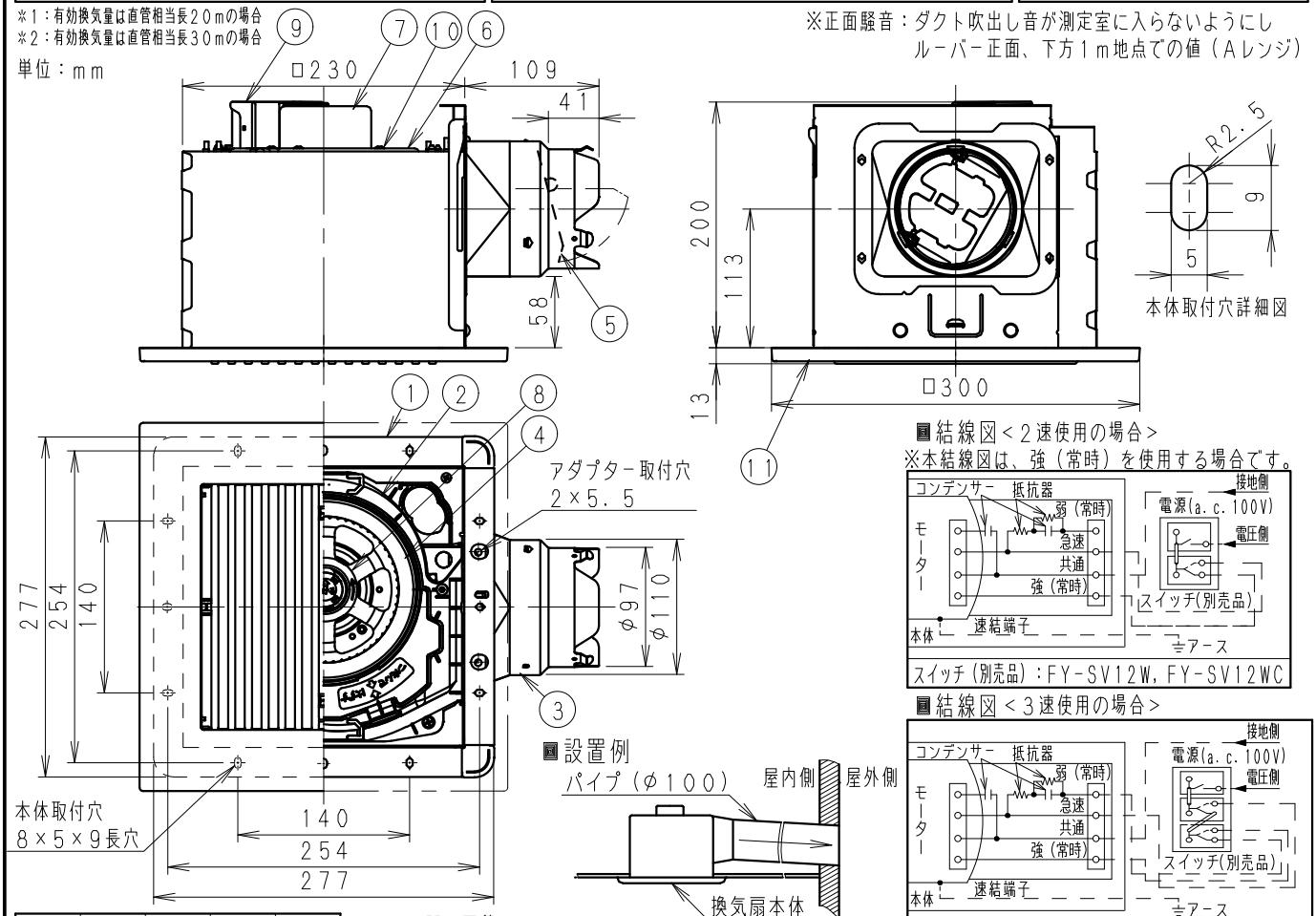

用途	トイレ	洗面所	居室	事務所店舗

ルーバー開口面積：229cm²

設置例

注）ダクトは必ず屋外側に勾配をもうけてください。

結線図＜2速使用の場合＞

※本結線図は、強（常時）を使用する場合です。

スイッチ（別売品）：FY-SV12W，FY-SV12WC

結線図＜3速使用の場合＞

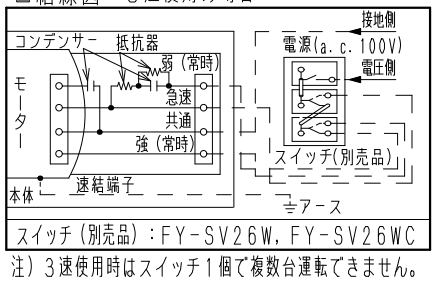

スイッチ（別売品）：FY-SV26W，FY-SV26WC

注）3速使用時はスイッチ1個で複数台運転できません。
2速使用時にスイッチ1個で複数台運転する場合は別途リレーユニットが必要です。

付属品

付属品名	数量	備考
取扱説明書	1	
工事説明書	1	
タッピンねじ	6	本体固定用

番号	品名	材質	数量	備考
1	フレーム	塗装鋼板	1	黒色
2	ケーシング	PP樹脂	1	黒色
3	アダプター	亜鉛鋼板	1	
4	オリフィス	PP樹脂	1	灰色
5	シャッター	耐食アルミ	1	風圧式高気密形
6	天板	亜鉛鋼板	1	
7	モーター		1	
8	羽根	PP樹脂	1	
9	速結端子	PBT樹脂	1	本体外部電源接続
10	アース端子		1	
11	ルーバー	PP樹脂	1	マンセル値8.3YR6.3/5.0

名称				品番	
天井埋込形換気扇（ルーバー組合せ品番・鋼板製〔本体〕・低騒音）（特大風量形・常時換気・樹脂製格子ルーバー〔ナチュラルバーチ〕PP樹脂）				FY-24BG7V/87	
作成年月日	'17. 6. 13	尺度	図面	DN-517	改訂NO.
改訂年月日	'17. 12. 11	Free	整理番号		1

パナソニック エコシステムズ株式会社

サイズA4