単位：mm

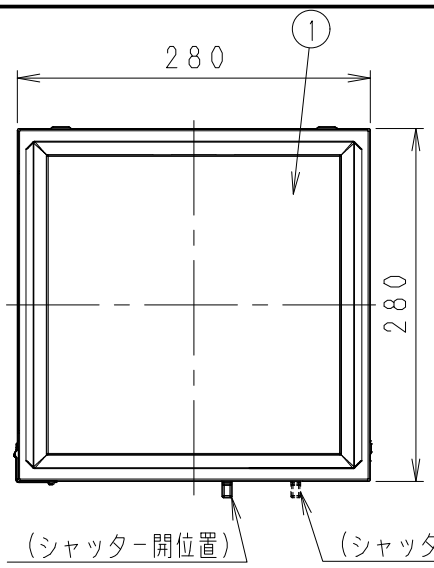

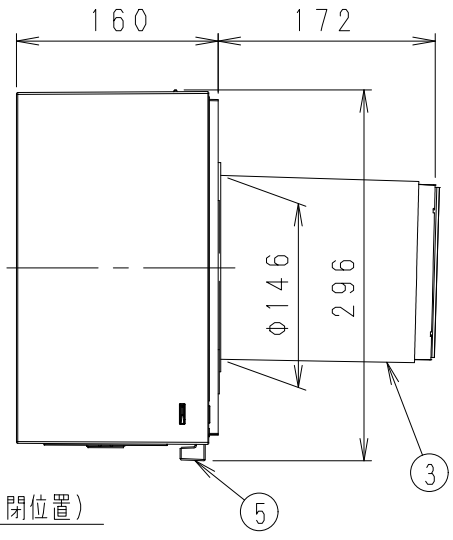

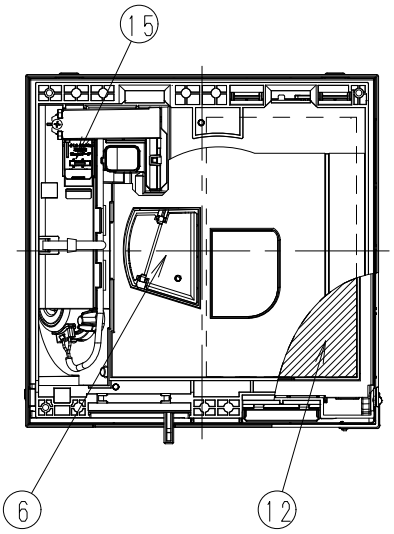

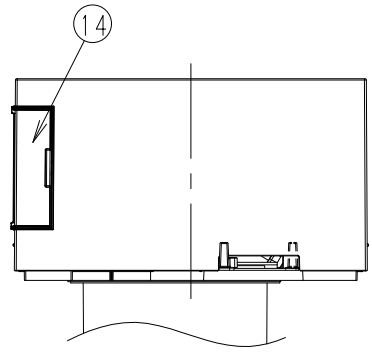

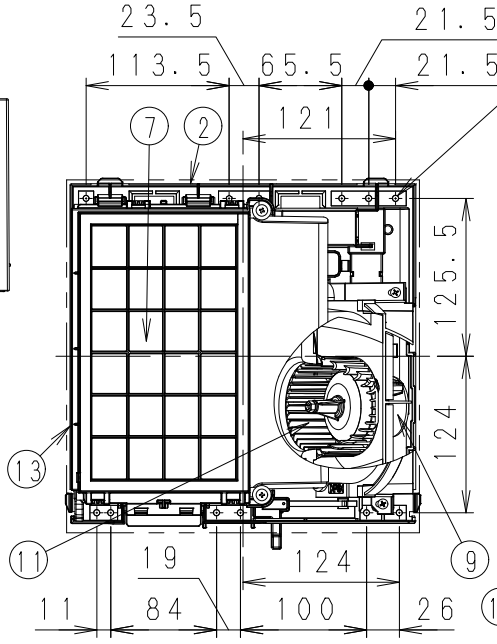

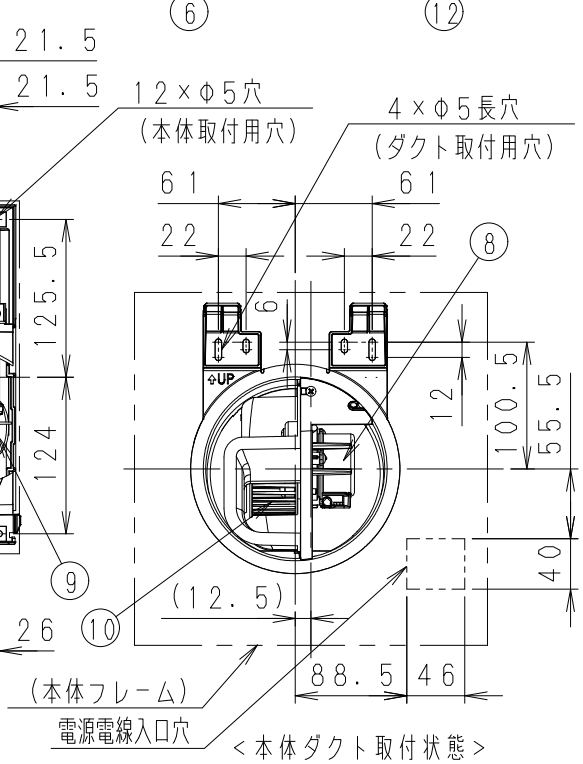

□付属品

付属品名	数量
取扱説明書	1
工事説明書	1
本体・ダクト取付用ねじ	6
ダクトパッキン（t＝4）	1
ダクトパッキン（t＝8）	1
延長ダクトパッキン	1

□部品表

番号	品名	数量	材質	備考
1	ルーバー（－W）	1	PP樹脂	マンセル値6.5Y8.8/0.5
	ルーバー（－H）	1	PP樹脂	マンセル値N3.3
2	本体フレーム	1	PP樹脂	色:黒
3	本体ダクト	1	PP樹脂	
4	延長ダクト	1	PP樹脂	
5	給気用シャッター（-W/-H）	1	ABS樹脂	色:ルーバーと同色
6	排気用シャッター	1	PE+PP樹脂	
7	熱交換素子	1		
8	給気用モータ	1		
9	排気用モータ	1		
10	給気用ファン	1	PP樹脂	
11	排気用ファン	1	PP樹脂	
12	給気清浄フィルター（微小粒子用）	1		
13	吸込フィルター	1		
14	吸込フィルターカバー（-W/-H）	1	PP樹脂	色:ルーバーと同色
15	速結端子	1		

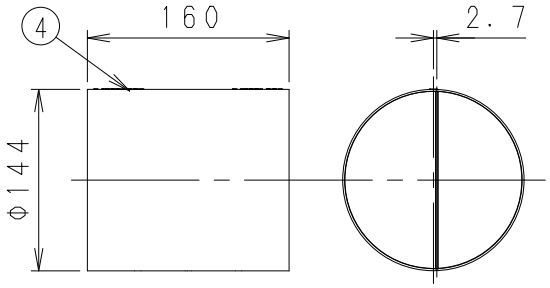

（注）
製品を運転するときはシャッターレバーを「開」の位置まで完全に開いてください。外気温が低い時や、雪や雨、風の強い時、特に霧や粉雪の時は、給気とともに水・雪が浸入し水垂れの原因になりますので、運転を停止してシャッターを閉めてください。
（運転の停止はスイッチ（別売品）にておこなってください）
上記条件や清掃、点検時以外は24時間換気を継続していただくためにも運転を停止しないでください。

名称				品番	
壁掛け熱交換気扇（1パイプ）				FY-20KW-W FY-20KW-H	
作成年月日	23.1.20	尺度	図面	CB-074	改訂NO.
改訂年月日		Free	整理番号		0
パナソニック エコシステムズ株式会社					

サイズA4

□適用パイプ

適用パイプ	外径（mm）	内径（mm）
VUφ150	φ165	φ154
FY-KP06	φ153	φ150

□結線図

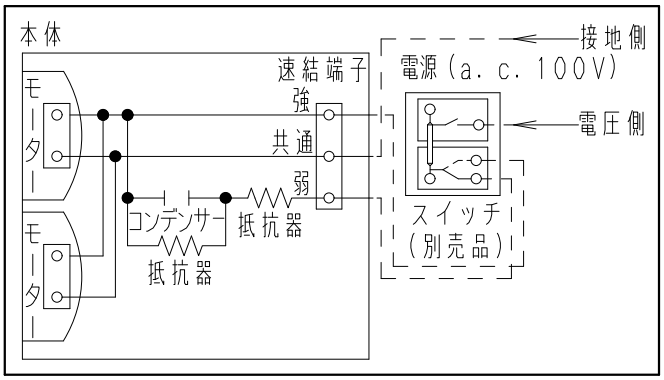

（注）
・配線工事は、付属の工事説明書をよくお読みのうえ、
　電気設備技術基準や内線規程に従って、
　必ず電気工事士が確実におこなってください。
・本製品へ接続する電源電線は、必ずVVFケーブル
　（φ1．6またはφ2．0）を使用してください。
・スイッチ1個で複数台運転することはできません。

□仕様

定格		単相100V			
機能		強(Hi)		弱(Lo)	
周波数（Hz）		50	60	50	60
消費電力（W）		4.6	5.6	2.8	3.2
風量（m^3／h）	給気	20	20	12	12
	排気	20	20	12	12
比消費電力（W／（m^3／h））		0.23	0.28	0.24	0.27
有効換気量（m^3／h）		18.4	18.4	11.0	11.0
有効換気量率（%）		92			
騒音（dB）		19	19	12	12
温度交換効率（%）	冷房時	75		80	
	暖房時	75		80	
全熱交換効率（%）	冷房時	55		63	
	暖房時	65		73	
質量（kg）		2.6			
電動機形式		2極開放型コンデンサー誘導電動機			
定格時間		連続			
絶縁種別		E種			
巻線温度上昇		75K以下			
基準周囲温度		-10~40℃			

（注）
・測定ならびに計算は、JIS　B　8628：2017　の方法によるものです。
・比消費電力は、比消費電力＝消費電力÷給気風量（設計風量）により算出したものです。
・測定数値は、同梱延長ダクト、別売屋外フードFY-CWXA06／-Kを用い、機外静圧0Paにおけるものです。
　なお、上記数値は、屋外フードFY-CWP06-C／-K、FY-CWX06／-Kを用いた場合においても
　適用可能です。

名称				品番	
壁掛け熱交換気扇（1パイプ）				FY-20KW-W FY-20KW-H	
作成年月日	23. 1. 20	尺度	図面	CB-075	改訂NO.
改訂年月日		Free	整理番号		0
パナソニック エコシステムズ株式会社					