■仕　様

定格	1φ 100V			
機能	排気			
周波数（Hz）	50		60	
速調	強	弱（常時）	強	弱（常時）
消費電力（W）	7.5	2	8.5	2.3
電流（A）	0.079	0.038	0.093	0.045
風量（m³/h）	85	30	85	30
※1 有効換気量（m³/h）	76	27	77	27
※2 有効換気量（m³/h）	72	26	72	26
騒音（dB）	27.5	16	27.5	16
質量（kg）	1.9			
埋込寸法	□177mm			
適用パイプ（呼び径）	φ100mm			
電動機形式	2極開放形コンデンサー誘導電動機			
定格時間	連続			
絶縁階級	E 種			
巻線温度上昇	75K以下			
基準周囲温度	−10〜40℃			
絶縁抵抗	1MΩ以上（d.c.500V）			
絶縁耐力	a.c.1000V 1分間			

（注）測定数値は静圧0Paにおけるものです。（※は除く）
測定は日本工業規格（JIS C9603）の方法によるものです。

※1：有効換気量は直管相当長20mの場合
※2：有効換気量は直管相当長30mの場合

■静圧－風量特性曲線・騒音特性

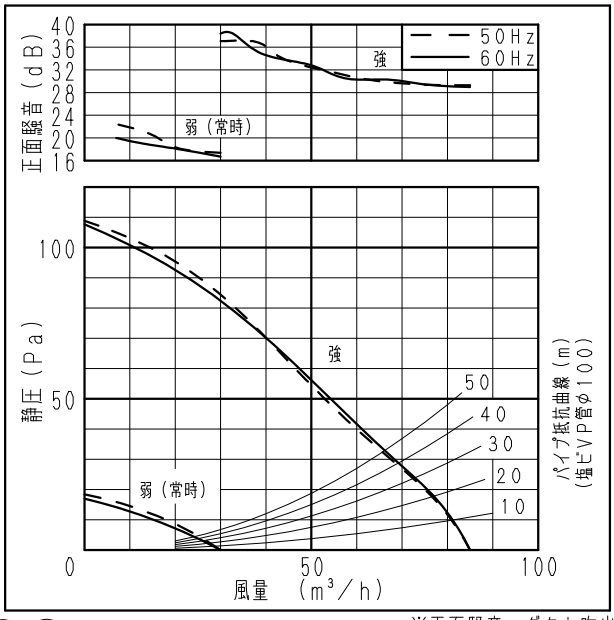

■吊り金具位置

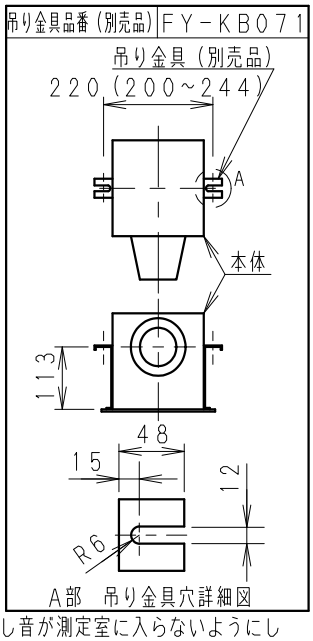

※正面騒音：ダクト吹出し音が測定室に入らないようにし
ルーバー正面、下方1m地点での値（Aレンジ）

単位：mm

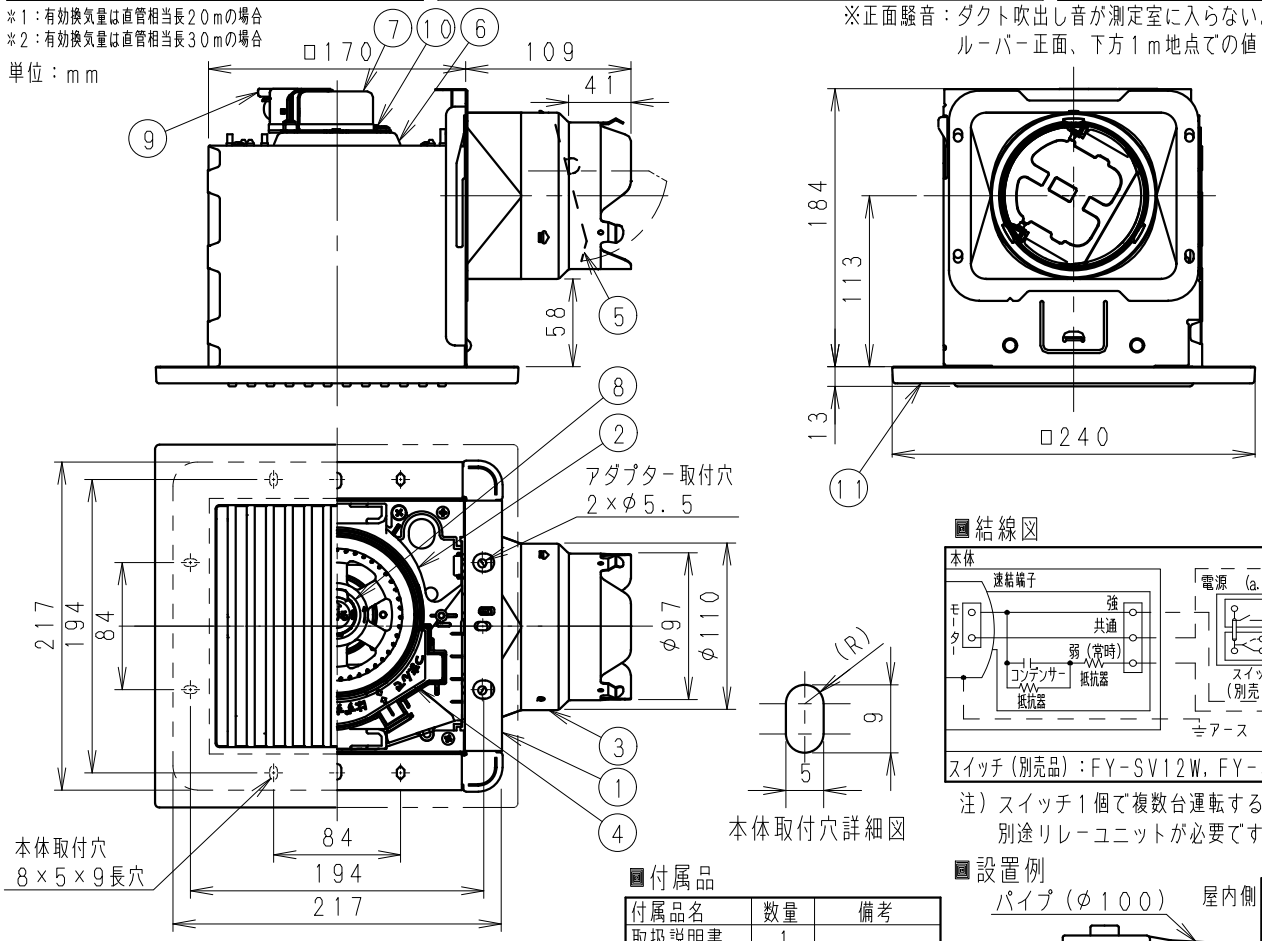

■結線図

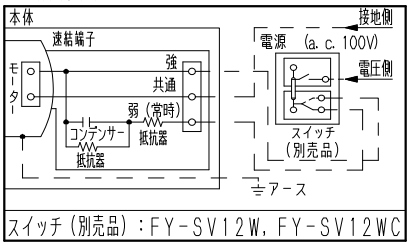

注）スイッチ1個で複数台運転する場合は
別途リレーユニットが必要です。

■付属品

付属品名	数量	備考
取扱説明書	1	
工事説明書	1	
タッピンねじ	6	本体固定用

■設置例

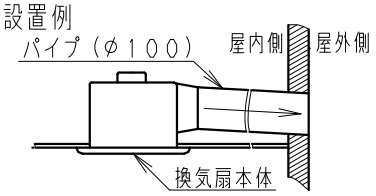

注）ダクトは必ず屋外側に勾配をもうけてください。

番号	品名	材質	数量	備考
1	フレーム	塗装鋼板	1	黒色
2	ケーシング	PP樹脂	1	黒色
3	アダプター	亜鉛鉄板	1	
4	オリフィス	PP樹脂	1	灰色
5	シャッター	耐食アルミ	1	風圧式高気密形
6	天板	亜鉛鋼板	1	
7	モーター		1	
8	羽根	PP樹脂	1	
9	速結端子	PBT樹脂	1	本体外部電源接続
10	アース端子		1	
11	ルーバー	PP樹脂	1	マンセル値N1.5

用途	トイレ	洗面所	居室	事務所 店舗

ルーバー開口面積：152cm²

名称				品番	
天井埋込形換気扇（ルーバー組合せ品番・鋼板製〔本体〕・低騒音）（常時換気・樹脂製格子ルーバー〔シティブラック〕PP樹脂）				FY-17B7V/85	
作成年月日	'17. 6. 13	尺度	図面	DN-361	改訂NO.
改訂年月日	'18. 7. 9	Free	整理番号		2

パナソニック エコシステムズ株式会社

サイズA4