仕様

定格	1φ 100V	
機能	排気	
周波数(Hz)	50	60
消費電力(W)	7.5	8.5
電流(A)	0.079	0.093
風量(m^3/h)	85	85
※1 有効換気量(m^3/h)	76	77
※2 有効換気量(m^3/h)	72	72
騒音(dB)	27.5	27.5
質量(kg)	1.9	
埋込寸法	□177mm	
適用パイプ(呼び径)	φ100mm	
電動機形式	2極開放形コンデンサー誘導電動機	
定格時間	連続	
絶縁階級	E種	
巻線温度上昇	75K以下	
基準周囲温度	-10～40℃	
絶縁抵抗	1MΩ以上(d.c.500V)	
絶縁耐力	a.c.1000V 1分間	

(注) 測定数値は静圧0Paにおけるものです。(※は除く)
測定は日本工業規格(JIS C9603)の方法によるものです。

※1：有効換気量は直管相当長20mの場合
※2：有効換気量は直管相当長30mの場合

静圧－風量特性曲線・騒音特性

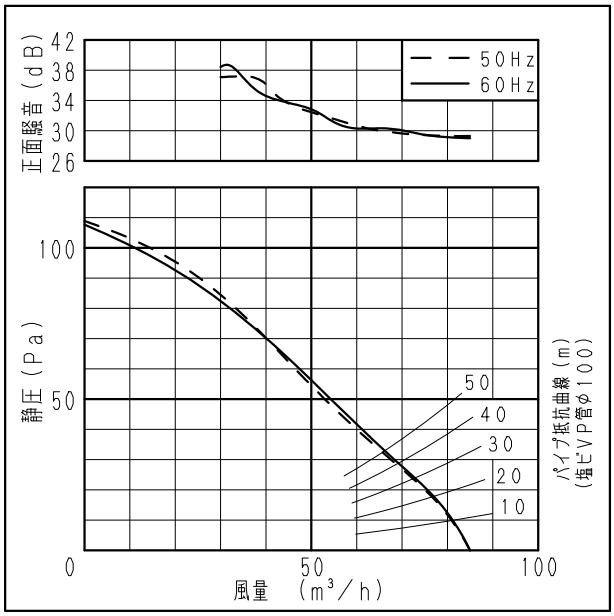

※正面騒音：ダクト吹出し音が測定室に入らないようにし
ルーバー正面、下方1m地点での値(Aレンジ)

吊り金具位置

吊り金具品番(別売品)	FY-KB071

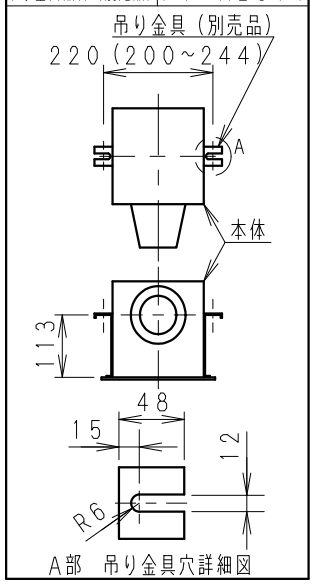

単位：mm

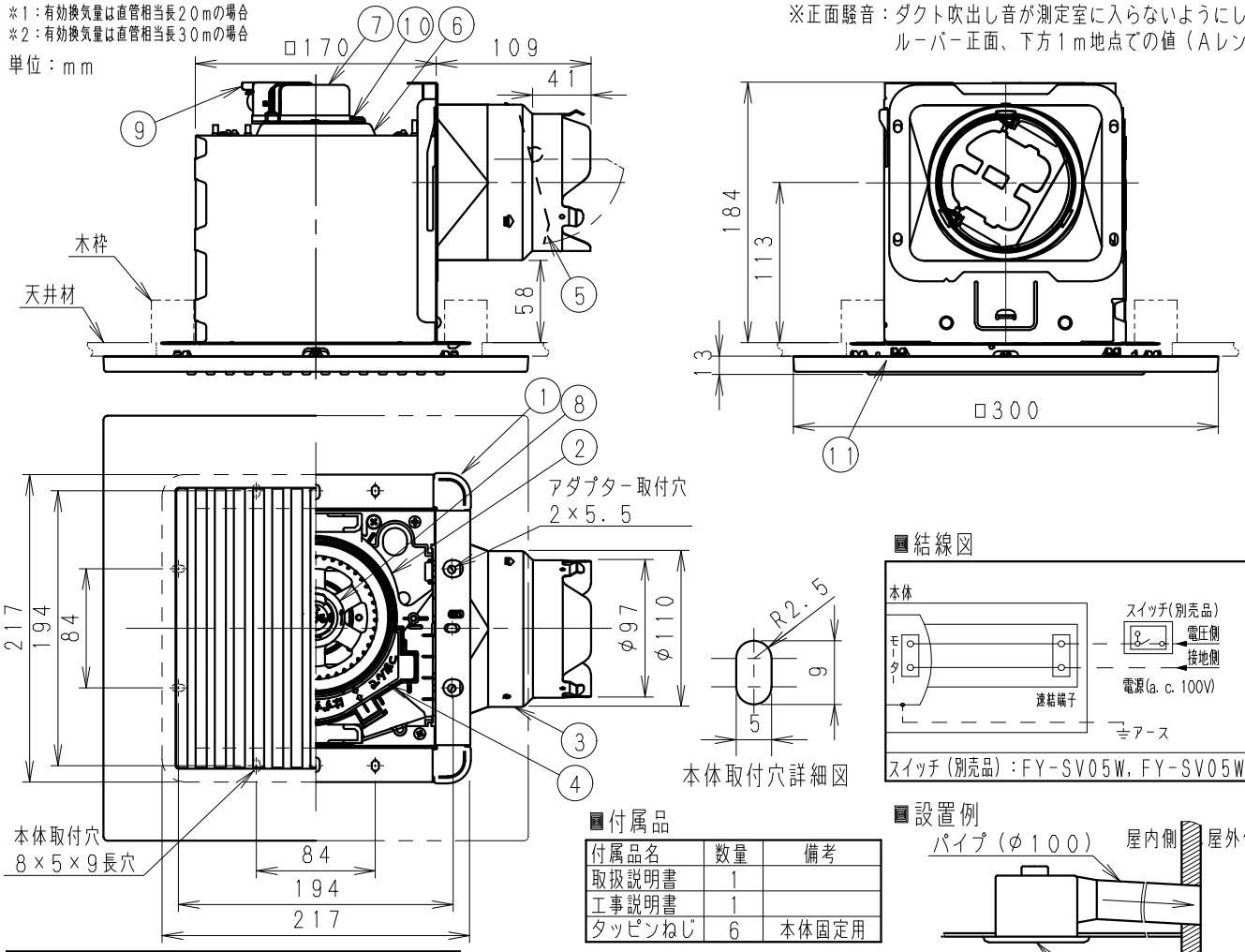

結線図

付属品

付属品名	数量	備考
取扱説明書	1	
工事説明書	1	
タッピンねじ	6	本体固定用

設置例

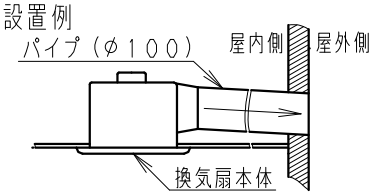

注) ダクトは必ず屋外側に勾配をもうけてください。

番号	品名	材質	数量	備考
1	フレーム	塗装鋼板	1	黒色
2	ケーシング	PP樹脂	1	黒色
3	アダプター	亜鉛鉄板	1	
4	オリフィス	PP樹脂	1	灰色
5	シャッター	耐食アルミ	1	風圧式高気密形
6	天板	亜鉛鋼板	1	
7	モーター		1	
8	羽根	PP樹脂	1	
9	速結端子	PBT樹脂	1	本体外部電源接続
10	アース端子		1	
11	ルーバー	PP樹脂	1	マンセル値3.2Y8.9/0.6

用途	トイレ	洗面所	居室	事務所 店舗

ルーバー開口面積：229cm^2

名称				品番	
天井埋込形換気扇 (ルーバー組合せ品番・鋼板製〔本体〕・低騒音) (リフォーム用樹脂製格子ルーバー〔ホワイト〕PP樹脂)				FY-17B7/94	
作成年月日	'17. 6. 13	尺度	図面	DN-358	改訂NO.
改訂年月日		Free	整理番号		0

パナソニック エコシステムズ株式会社

サイズA4