## 仕様

| 定格 | 1φ 100V | |
|---|---|---|
| 機能 | 排気 | |
| 周波数(Hz) | 50 | 60 |
| 消費電力(W) | 7.5 | 8.5 |
| 電流(A) | 0.079 | 0.093 |
| 風量($m^3$/h) | 85 | 85 |
| ※1 有効換気量($m^3$/h) | 76 | 77 |
| ※2 有効換気量($m^3$/h) | 72 | 72 |
| 騒音(dB) | 27.5 | 27.5 |
| 質量(kg) | 1.8 | |
| 埋込寸法 | □177mm | |
| 適用パイプ(呼び径) | φ100mm | |
| 電動機形式 | 2極開放形コンデンサー誘導電動機 | |
| 定格時間 | 連続 | |
| 絶縁階級 | E種 | |
| 巻線温度上昇 | 75K以下 | |
| 基準周囲温度 | -10～40℃ | |
| 絶縁抵抗 | 1MΩ以上(d.c.500V) | |
| 絶縁耐力 | a.c.1000V 1分間 | |

(注) 測定数値は静圧0Paにおけるものです。(※は除く)
測定は日本工業規格(JIS C9603)の方法によるものです。

※1：有効換気量は直管相当長20mの場合
※2：有効換気量は直管相当長30mの場合

## 静圧－風量特性曲線・騒音特性

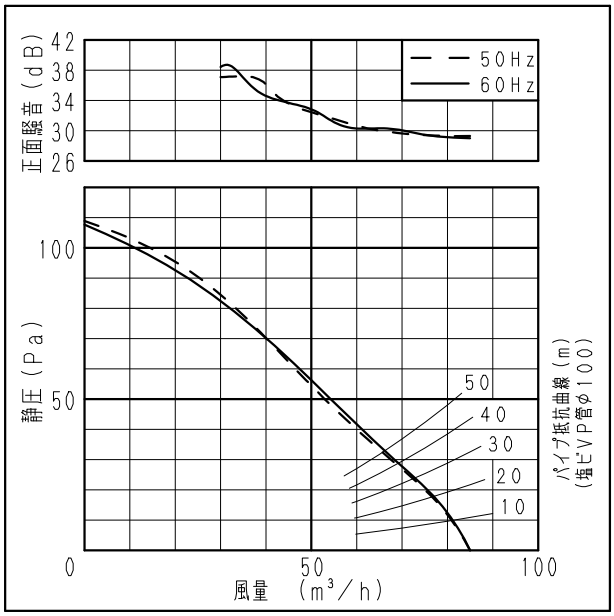


## 吊り金具位置

吊り金具品番(別売品) FY-KB071

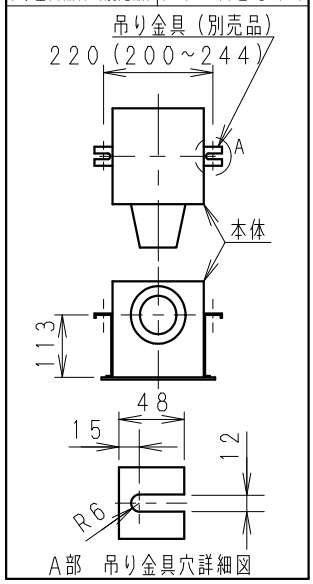


※正面騒音：ダクト吹出し音が測定室に入らないようにし
ルーバー正面、下方1m地点での値(Aレンジ)

単位：mm

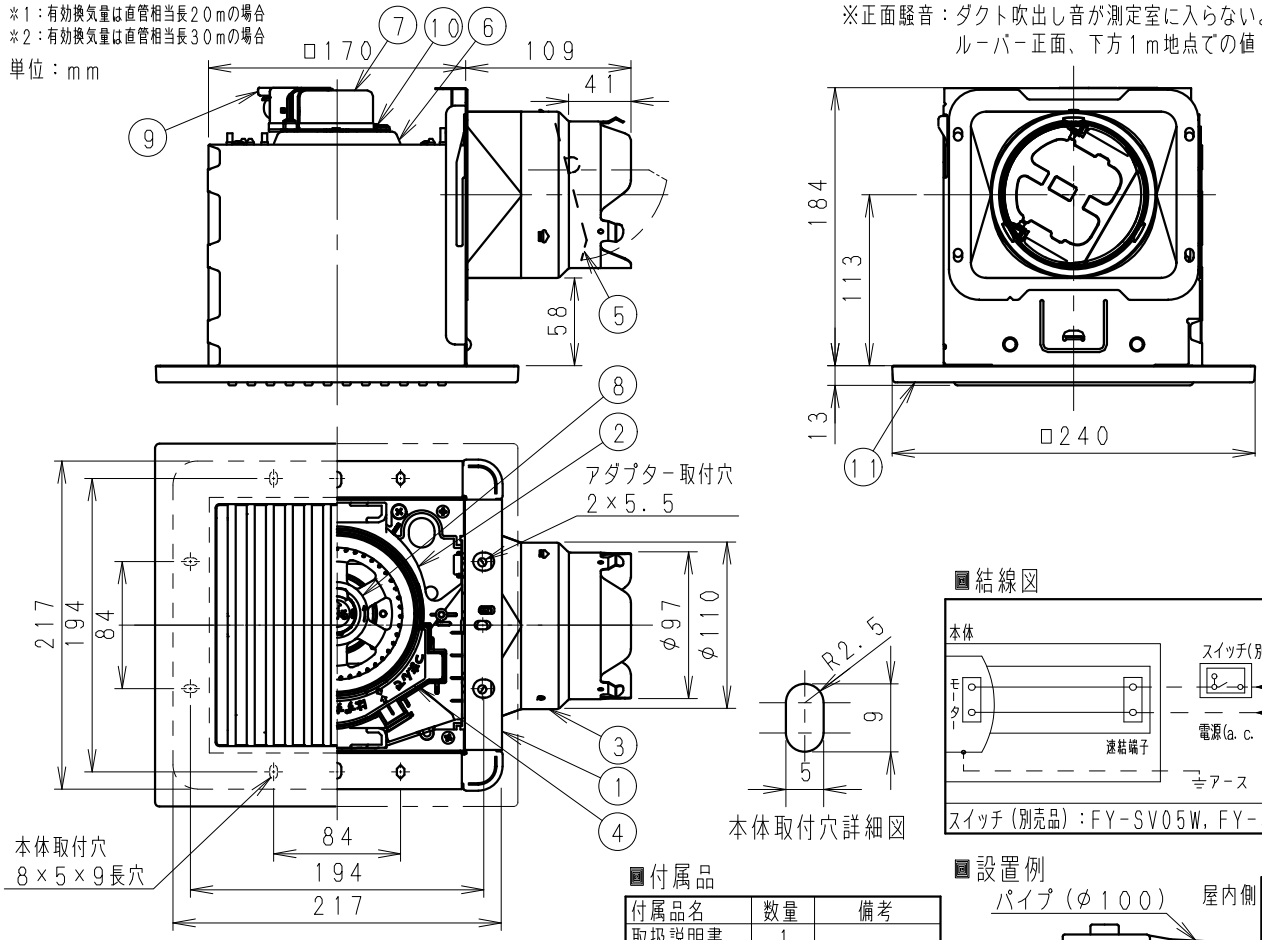


## 結線図

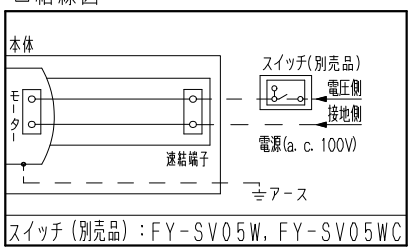


## 付属品

| 付属品名 | 数量 | 備考 |
|---|---|---|
| 取扱説明書 | 1 | |
| 工事説明書 | 1 | |
| タッピンねじ | 6 | 本体固定用 |

## 設置例

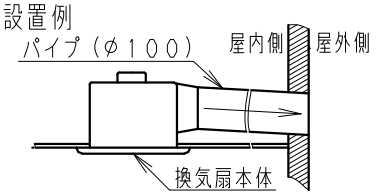


注) ダクトは必ず屋外側に勾配をもうけてください。

| 番号 | 品名 | 材質 | 数量 | 備考 |
|---|---|---|---|---|
| 1 | フレーム | 塗装鋼板 | 1 | 黒色 |
| 2 | ケーシング | PP樹脂 | 1 | 黒色 |
| 3 | アダプター | 亜鉛鉄板 | 1 | |
| 4 | オリフィス | PP樹脂 | 1 | 灰色 |
| 5 | シャッター | 耐食アルミ | 1 | 風圧式高気密形 |
| 6 | 天板 | 亜鉛鋼板 | 1 | |
| 7 | モーター | | 1 | |
| 8 | 羽根 | PP樹脂 | 1 | |
| 9 | 速結端子 | PBT樹脂 | 1 | 本体外部電源接続 |
| 10 | アース端子 | | 1 | |
| 11 | ルーバー | PP樹脂 | 1 | マンセル値8.3YR6.3/5.0 |

| 用途 | トイレ | 洗面所 | 居室 | 事務所 店舗 |
|---|---|---|---|---|

ルーバー開口面積：152$cm^2$

| 名称 | | | 品番 | |
|---|---|---|---|---|
| 天井埋込形換気扇 (ルーバー組合せ品番・鋼板製〔本体〕・低騒音) (樹脂製格子ルーバー〔ナチュラルバーチ〕PP樹脂) | | | FY-17B7/87 | |
| 作成年月日 | '17. 6. 13 | 尺度 | 図面 | 改訂NO. |
| 改訂年月日 | | Free | 整理番号 DN-357 | 0 |

パナソニック エコシステムズ株式会社

サイズA4