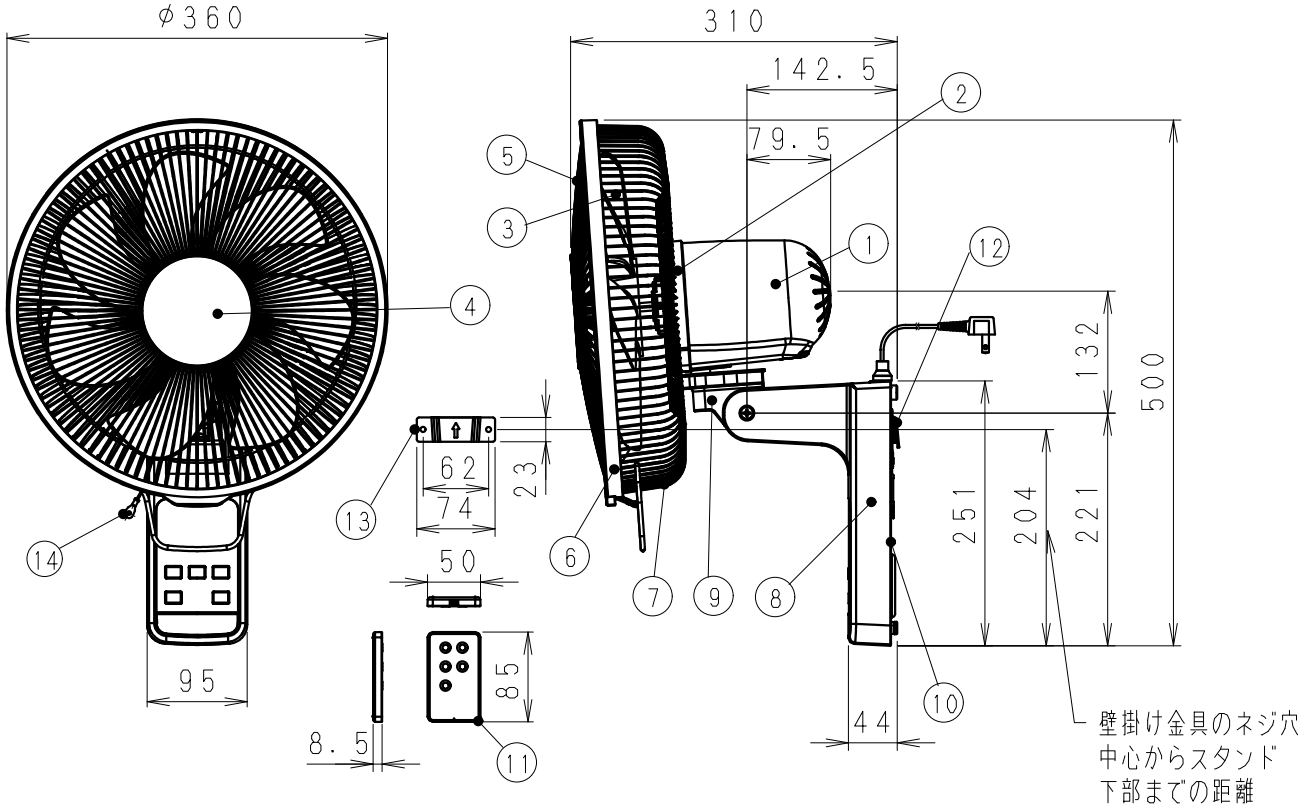

部品名

No	部品名	材質
1	後外被	難燃PP
2	前外被	難燃PP
3	羽根	AS
4	ガードマーク	ABS
5	前ガード	鋼線
6	ガードリング	ABS
7	後ガード	鋼線

No	部品名	材質
8	スタンド	ABS
9	ニージョイント	ABS
10	底板	難燃PP
11	リモコン リチウム電池コイン型 CR2032×1個	ABS
12	本体壁掛金具	SGCC
13	壁掛金具	SGCC
14	ワイヤー	SUS/SUM

羽根径	φ300
ガード径	φ360
俯角	4～52°
コード長	2.0m

特性表

品番	定格	消費電力(W)	風速(m/s)※1	風量(m^3/h)※1	質量(kg)
F-GU303	100V 50/60Hz	37/43	2.3/2.3	2280/2280	2.8

時間定格	連続	電動機形式	コンデンサーラン誘導電動機	電動機絶縁種別	E

起動電圧	90V以下	基準周囲温度	5～40℃
絶縁抵抗	10MΩ以上	耐電圧	AC1,000V 1分間

※1 日本産業規格(JIS C 9601)に基づく
当社試験環境での測定による値です。

名称				品番	
壁掛扇30センチ リモコンタイプ				F-GU303-A	
作成年月日	'20.11.05	尺度	図面	LB-067	改訂NO.
改訂年月日	'20.12.21	Free	整理番号		1
パナソニック エコシステムズ株式会社					

サイズA4