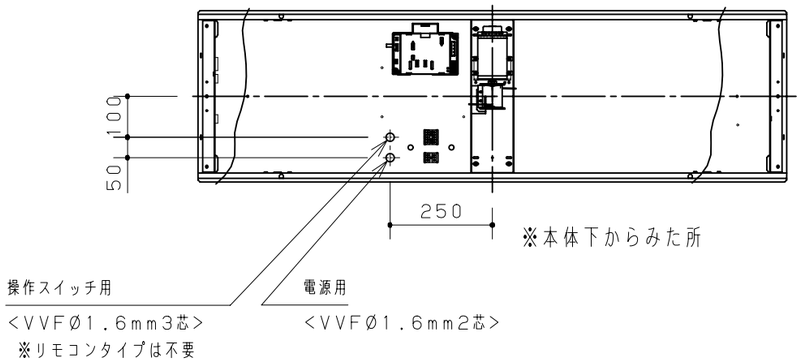

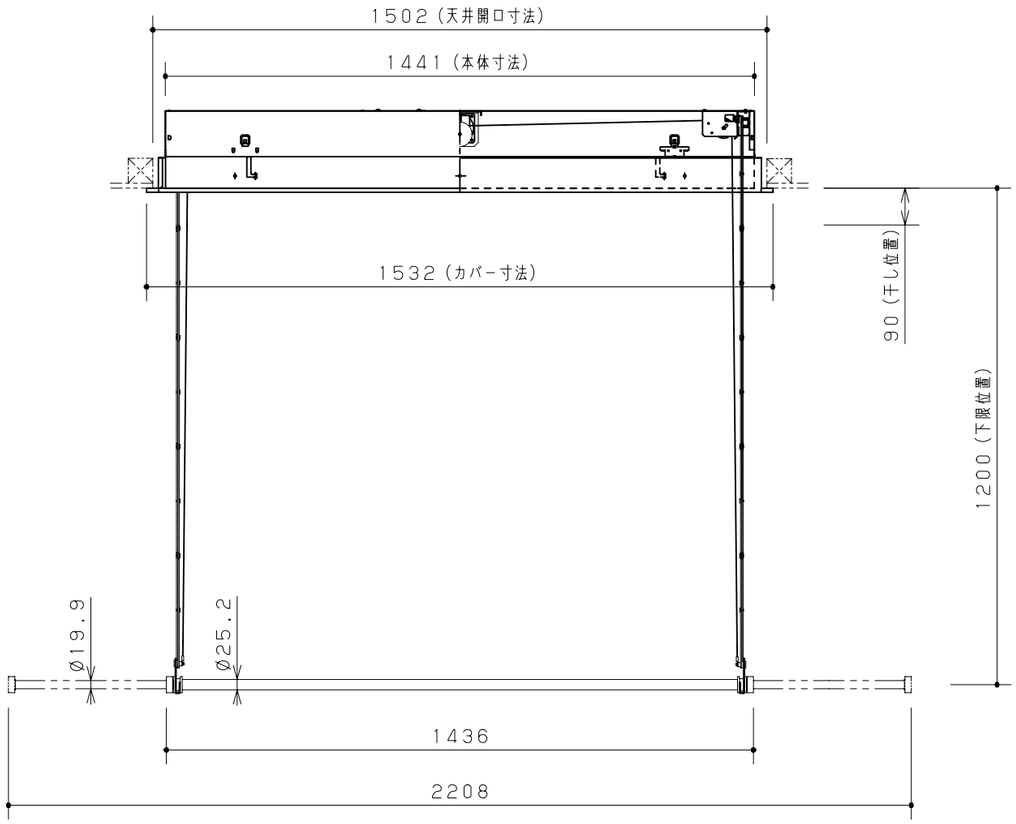

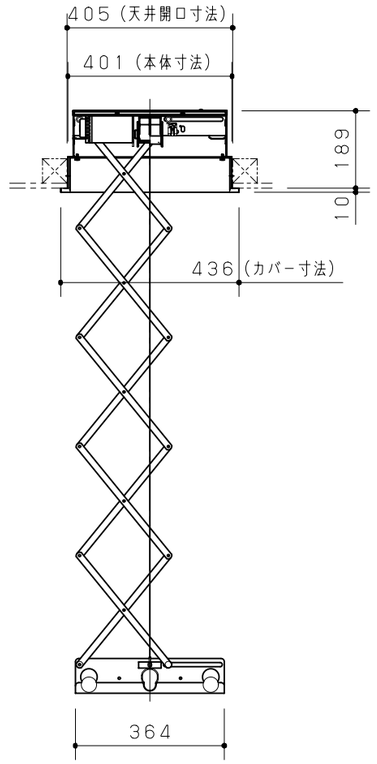

（サオ収納状態）

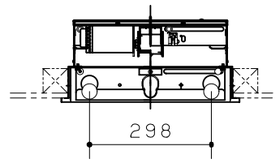

Panasonic	縮　尺：　1：15	商品名：　室内物干しユニット　<ホシ姫サマ> 電動竿2本	品　番：　CWFT21LA　（壁付けスイッチタイプ） CWFT21LR　（リモコンタイプ） CWFT21LR1（リモコン・隣接設置仕様）	

ホシ姫サマ，承認図　CWFT21L＊　作成日：'18・11・01　標準図面様式・A3