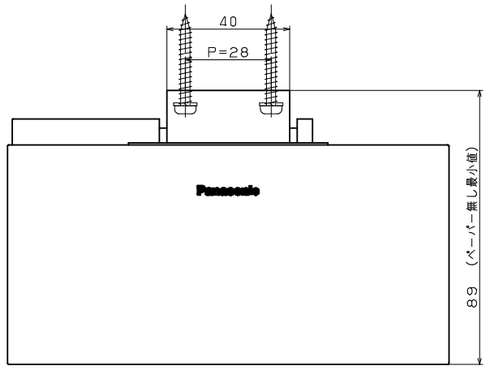

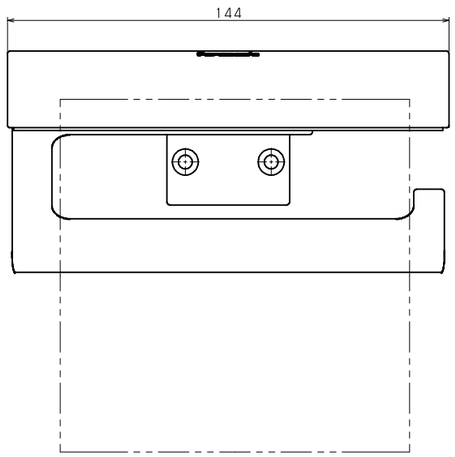

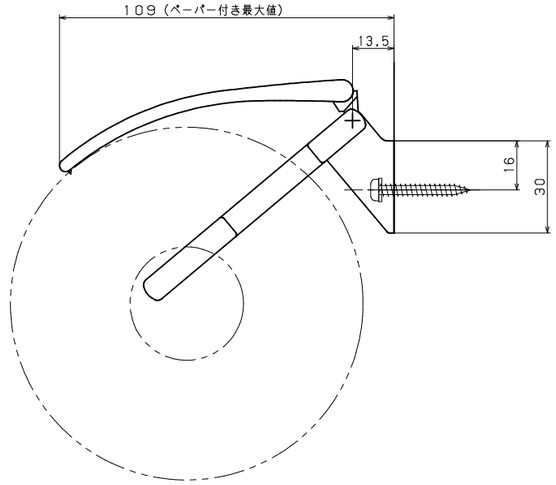

Panasonic	縮　尺：　1／2	商品名：アクセサリー　プレミアムシリーズ ペーパーホルダー	品　番：CHDA61□ □は色品番（B：ブラック、S：シルバー）	事業部名：水廻りシステムBU