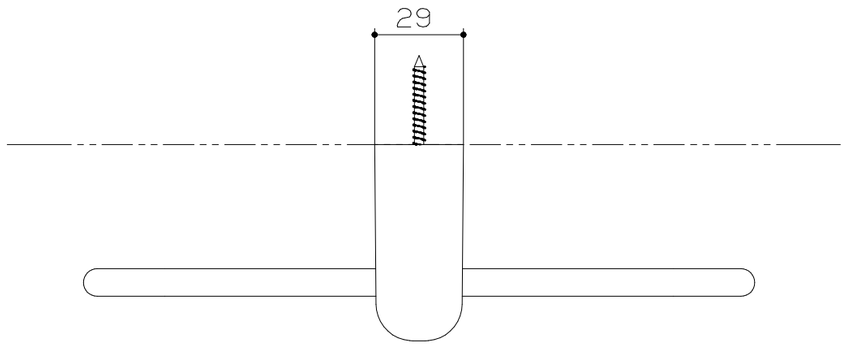

<施工上のご注意>
変色のおそれがありますので、直射日光を避けて取付けてください。

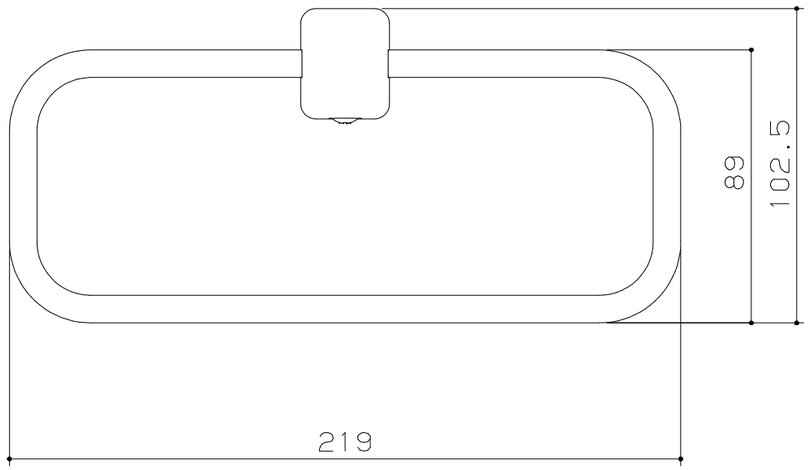

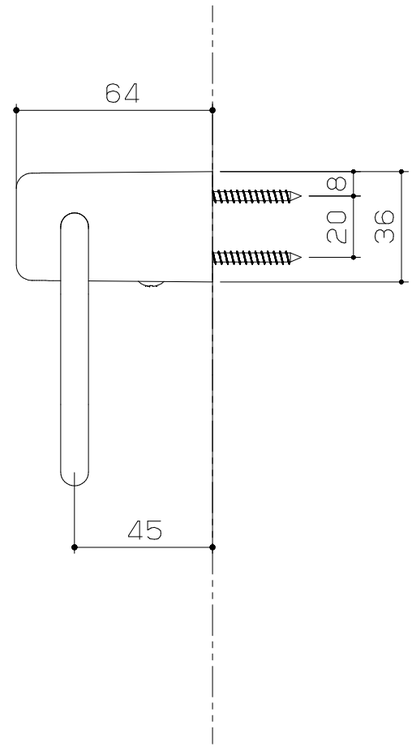

Panasonic	縮　尺：　1/2	商品名：アラウーノ向けトイレアクセサリー タオルリング	品　番：CHA22	事業部名：　水廻りシステムBU