Panasonic

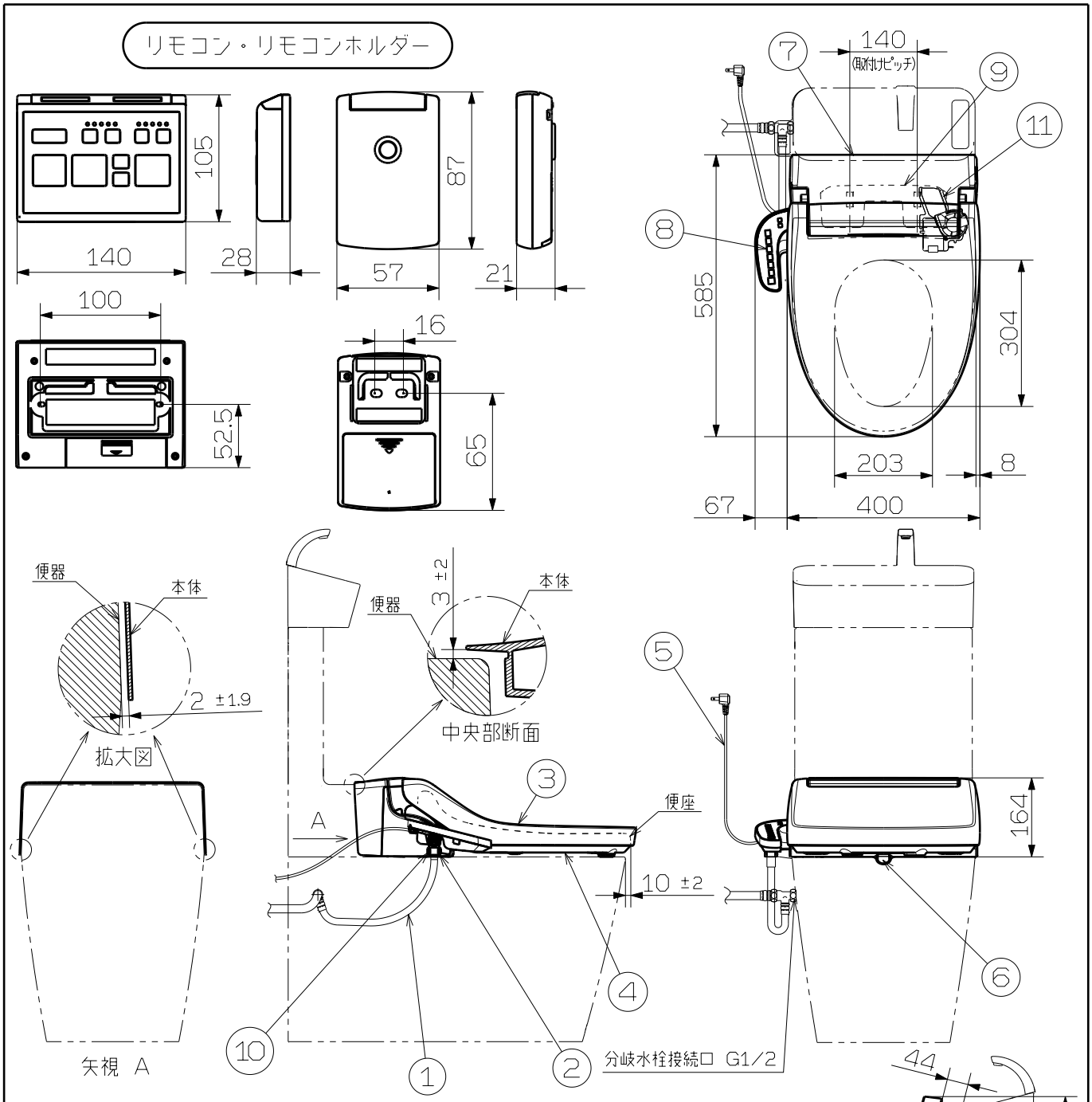

NO.	部　品　名	NO.	部　品　名
1	給水ホース分岐金具付 (0.4m 外径φ14)	7	本体
2	連結管本体給水口	8	スイッチ操作部
3	便ふた	9	脱着板
4	便座	10	クイックファスナー
5	電源コード(有効長さ0.95m)	11	脱臭ユニット
6	ノズル		

提出先		尺度 フリー	品名	ビューティ・トワレ（水道直結給水式）	品番 CH323WS
			外形寸法図		
作成者	作成日付 2015年06月23日	検印	図面整理NO.		改訂NO. 0

A4

V:\LC\14疑似一体アラウーノ\drawing\テクニカルガイド

FILE:CH323WS.CATDrawing