Panasonic

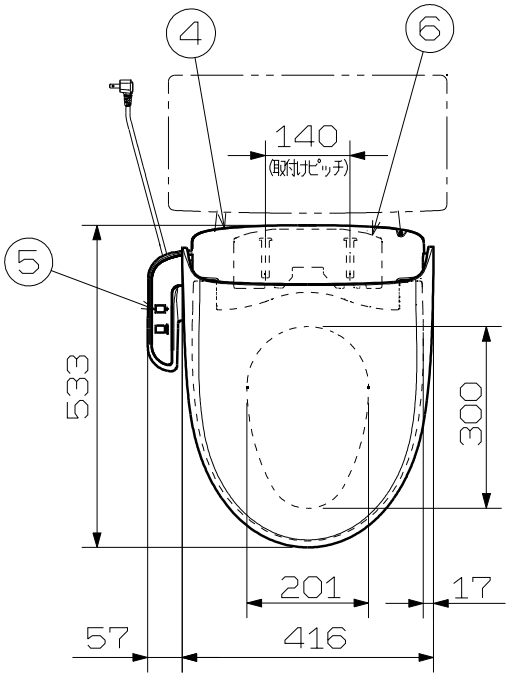

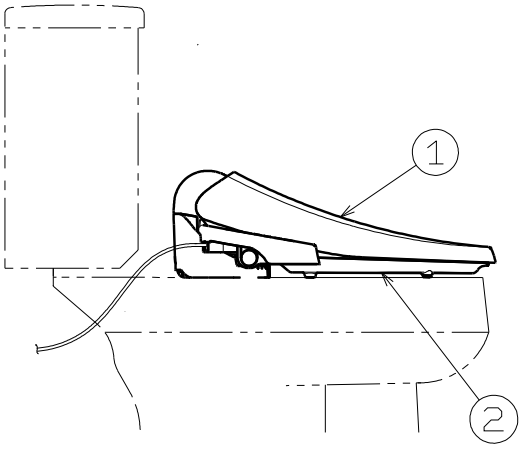

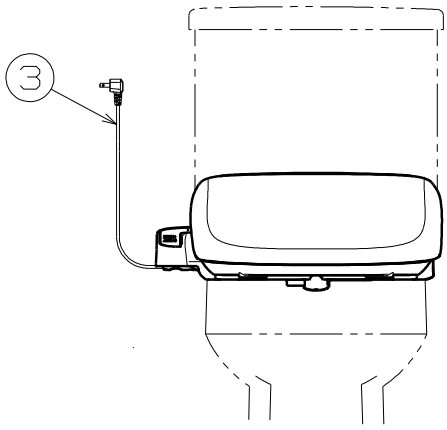

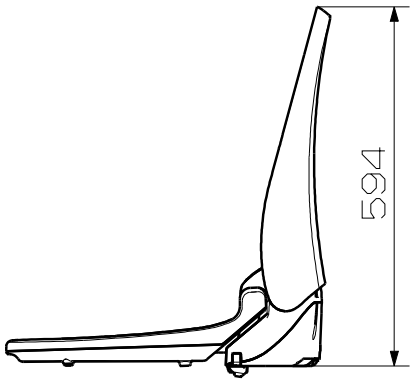

NO.	部　品　名	NO.	部　品　名
1	便ふた		
2	便座		
3	電源コード(有効長さ0.95m)		
4	本体		
5	スイッチ操作部		
6	脱着板		

単位：mm

提出先		尺度 フリー	品名	ビューティ・トワレ	品番 CH320WS
			外形寸法図		
作成者	作成日付 2011年11月9日	検印	図面整理NO.		改訂NO. 0

A4

V:\LC\12 CH3シリーズ\Drawing\テクニカルガイド　FILE:CH320WS.CATDrawing