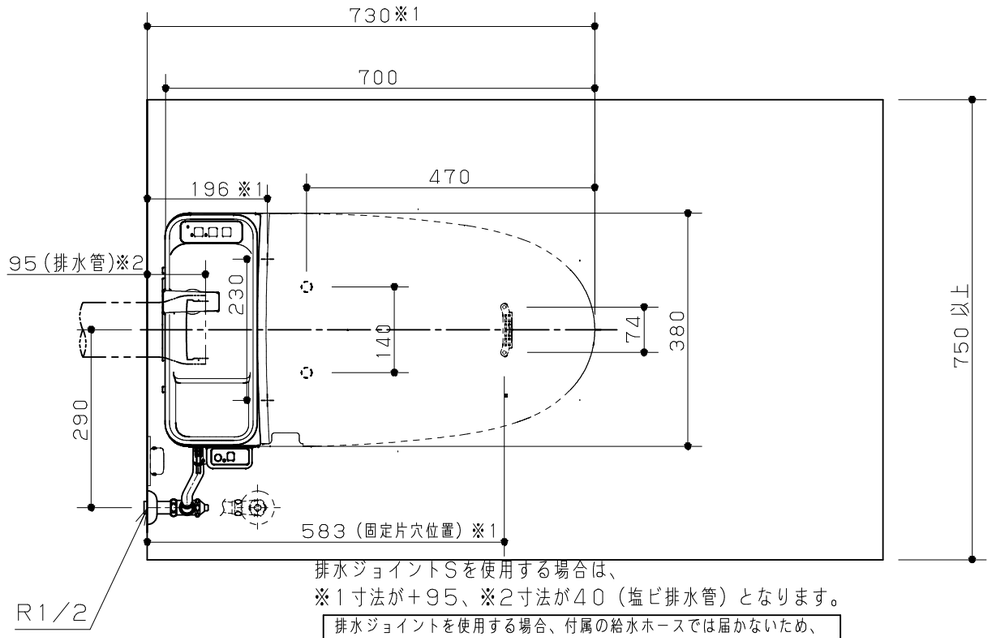

排水ジョイントSを使用する場合は、
※1寸法が+95、※2寸法が40(塩ビ排水管)となります。

排水ジョイントを使用する場合、付属の給水ホースでは届かないため、
別売の延長用給水ホース(CH100R01　1m,
またはCH100R02　50cm)をご使用ください。

主な仕様

- 洗浄方式　：ターントラップ式
- 材質　：便器：有機ガラス系　外郭ケース・サイドカバー：ABS樹脂
- 洗浄水量　：大：約4.6L　小：約3L
- 洗浄操作　：リモコン操作
- 電源・最大消費電力：AC100V,50/60Hz,手洗い付15W(寒冷地仕様は42W),
  手洗いなし9W(寒冷地仕様は36W)
- 電源コード長さ　：1m
- 使用水道圧範囲　：手洗いなし　0.05MPa(動水圧)～0.75MPa(静水圧)
  手洗い付き　0.05MPa(動水圧)～0.75MPa(静水圧)
  手洗いなし+アラウーノ専用手洗い　0.1Pa(動水圧)～
  0.75MPa(静水圧)
- 便座サイズ　：エロンゲートサイズ
- 色調　：WS：ホワイト
- 便座色柄　：

※アラウーノ便器は不燃材ではありません。
※アラウーノ設置前に市町村の施工条例などによる施工要件をご確認ください。
また消防法関連法令および告示等に基づき設置してください。
※市町村の施工条例によっては、タンクレス便器設置の際に逆止弁の取り付けを
義務付けられる場合があります。その際は、別売の逆止弁ユニット(CH7912)
を止水栓に取り付けてください。標準の給水位置と異なりますのでご注意下さい。
※必ず上水道に接続してください。
※製品の背面にコンセントを配置しないでください。電源プラグが抜けなくなります。
※自動水栓の場合は、コンセントが2ケロ必要です。
※アラウーノV手洗い付きにアラウーノ専用手洗いは対応できません。

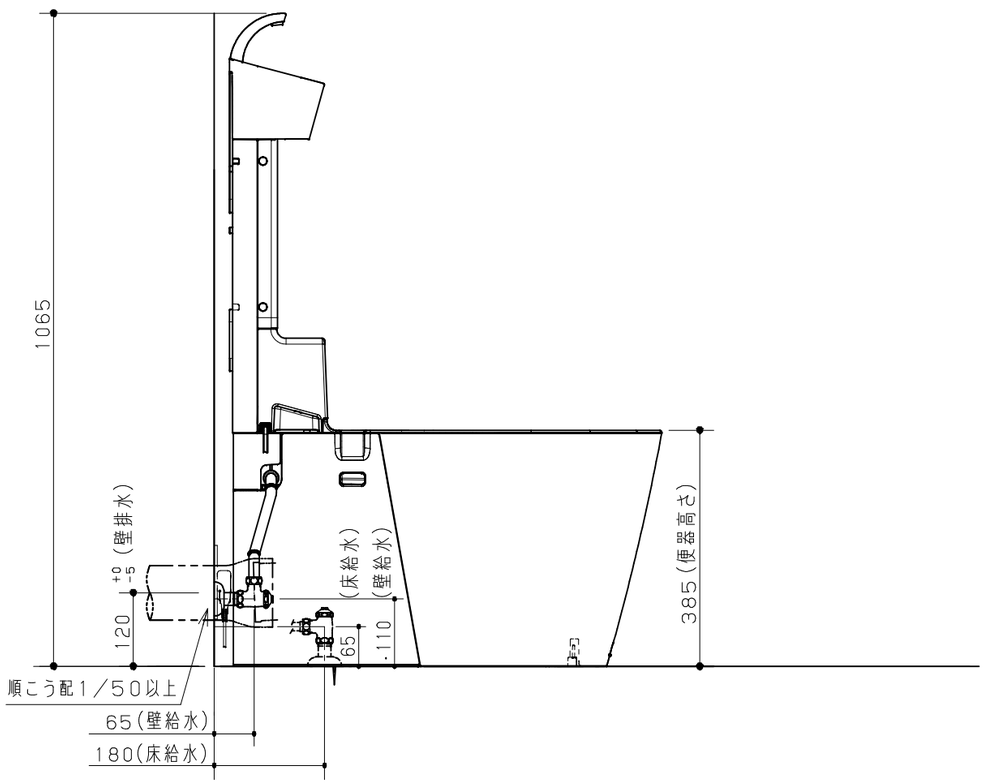

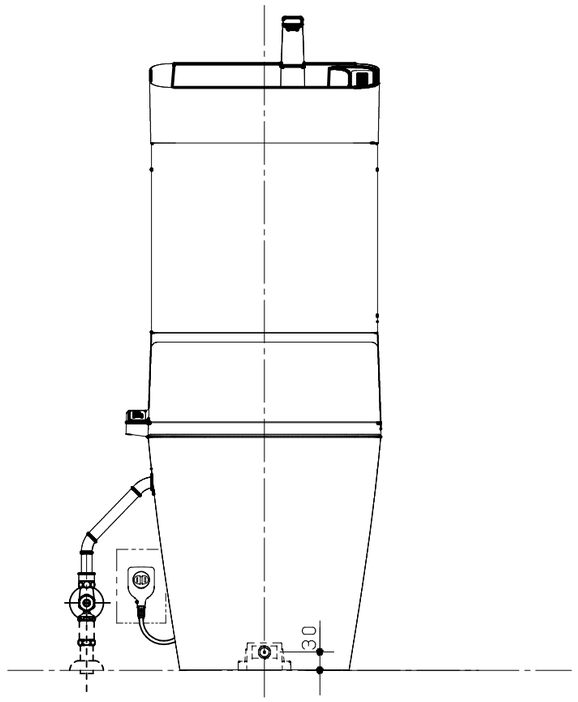

逆止弁ユニット(CH7912)使用の場合の給水位置

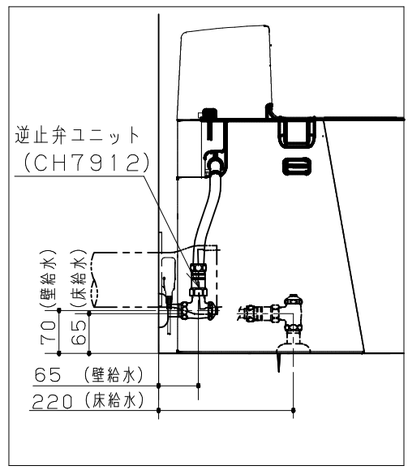

Panasonic	Newアラウーノ V手洗い付　壁排水120 CH3010PWST CH301FP	縮　尺 1/10