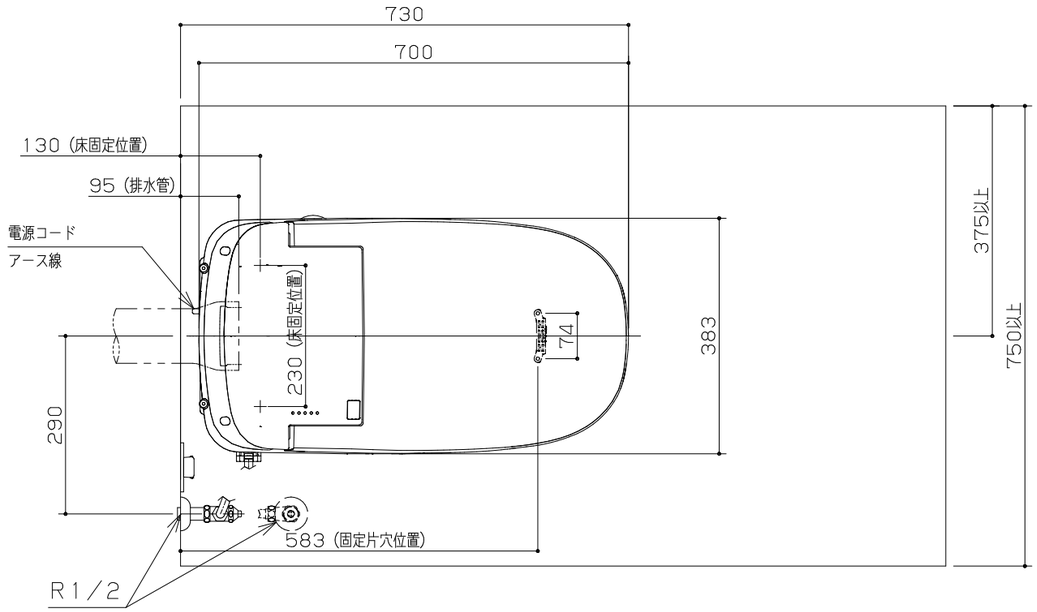

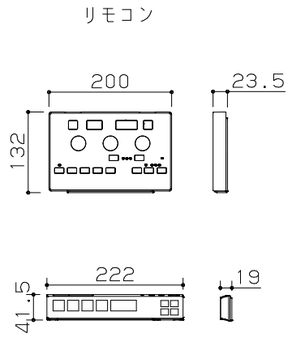

主な仕様

アングル／ストレート兼用止水栓

- 洗浄方式　：ターントラップ式
- 材質　：便器：有機ガラス系　外郭ケース：ＡＳＡ樹脂　便ふた：ＡＢＳ樹脂
  ：便座：ＰＰ樹脂　サイドカバー：ＨＩＰＳ
- 洗浄水量　：大：約５．０Ｌ　小：約３．６Ｌ（ハネガード使用時　小＋約０．９Ｌ）
- 洗浄操作　：リモコン操作（自動便器洗浄機能付）
- 電源・最大消費電力：ＡＣ１００Ｖ，５０／６０Ｈｚ，３８０Ｗ（寒冷地仕様は４０３Ｗ）
- 電源コード長さ　：１ｍ
- 使用水道圧範囲　：手洗いなし　０．０５ＭＰａ（流動時）～０．７５ＭＰａ（静止時）
  ：手洗い付き　０．１０ＭＰａ（流動時）～０．７５ＭＰａ（静止時）
- 便座サイズ　：エロンゲートサイズ
- 色調　：ＷＳ：ホワイト

※アラウーノ便器は不燃材ではありません。
※アラウーノ設置前に市町村の施工条例などによる施工要件をご確認ください。
※市町村の施工条例によっては、タンクレス便器設置の際に逆止弁の取り付けを義務付けられる場合があります。その際は、別売の逆止弁ユニット（CH7912）を止水栓に取り付けてください。また、使用水道圧範囲は、０．１０～０．７５ＭＰａ｛１．０～７．５ｋｇｆ／ｃｍ²｝となりますのでご注意ください。
標準の給水位置と異なりますのでご注意下さい。
※必ず上水道に接続してください。
※接地極付コンセント［Ｄ種（第３種）接地工事］をご使用ください。
※製品の背面にコンセントを配置しないでください。電源プラグが抜けなくなります。
※寒冷地仕様の場合は、コンセントが2ケロ必要です。
※寒冷地仕様かつ自動水栓の場合は、コンセントが3ケロ必要です。

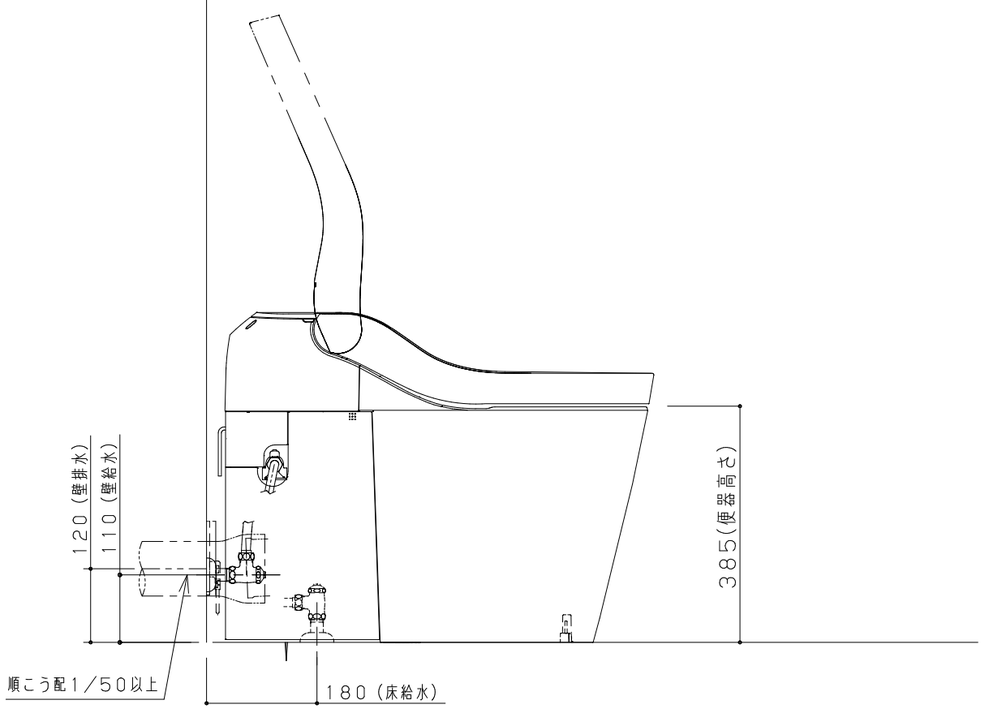

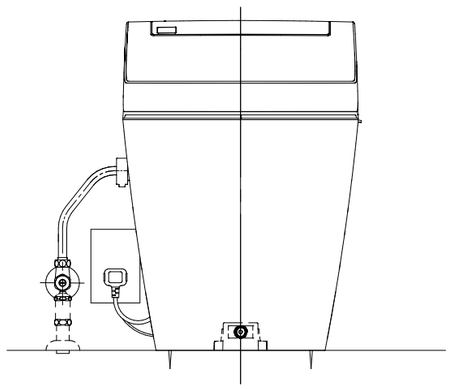

Panasonic	アラウーノ　S160　壁排水120タイプ CH160□PWS CH160FP	縮　尺 1／10