品　番	W寸法	W1寸法	W2寸法	H寸法	H1寸法	扉　色
AD-KZ6S85ZHWA	600	570	596	625	110	HW（ホワイト）
AD-KZ6S80ZHWA				575	60	
AD-KZ7S85ZHWA	750	720	746	625	110	
AD-KZ7S80ZHWA				575	60	

品　番	W寸法	W1寸法	W2寸法	H寸法	H1寸法	扉　色
AD-KZ6S85ZHKA	600	570	596	625	110	HK（ダークグレー）
AD-KZ6S80ZHKA				575	60	
AD-KZ7S85ZHKA	750	720	746	625	110	
AD-KZ7S80ZHKA				575	60	

No.	部品名称	備　考	個数
1	ユニット本体	内外装色：スーパーホワイト	1
2	扉	色：ホワイト、ダークグレー	1
3	台　輪	樹脂製（ブラック色）	1
4	レール	ブルム製	2
5	取っ手	アルミダイキャスト、色：シルバー	1
6	当て板	内外装色：スーパーホワイト	1

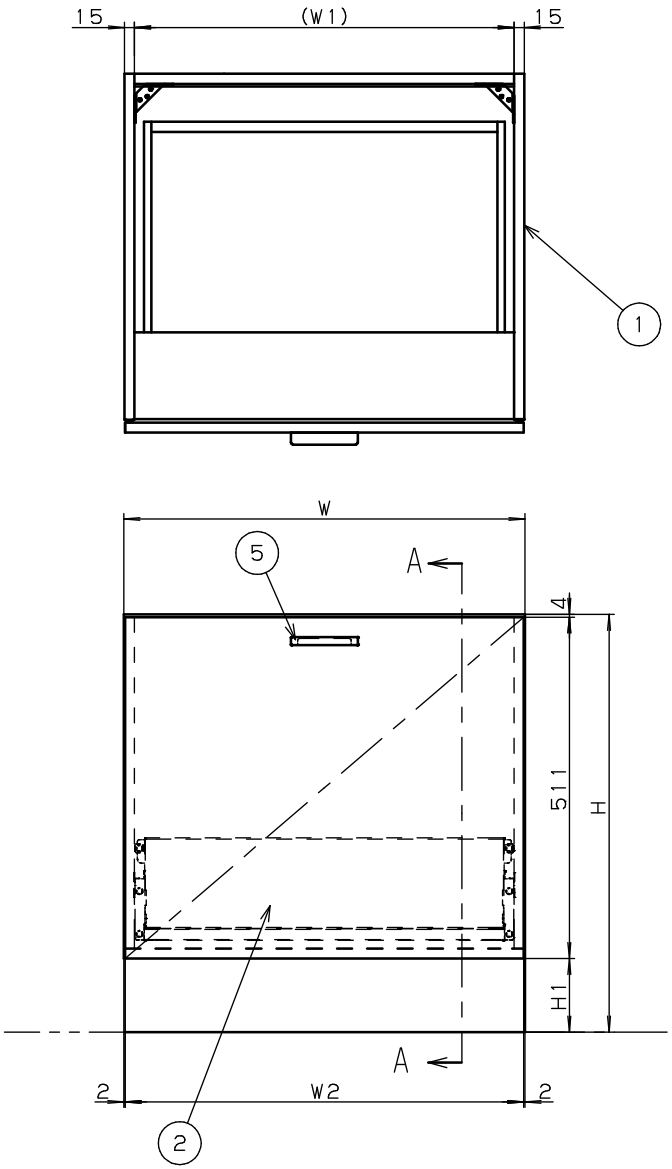

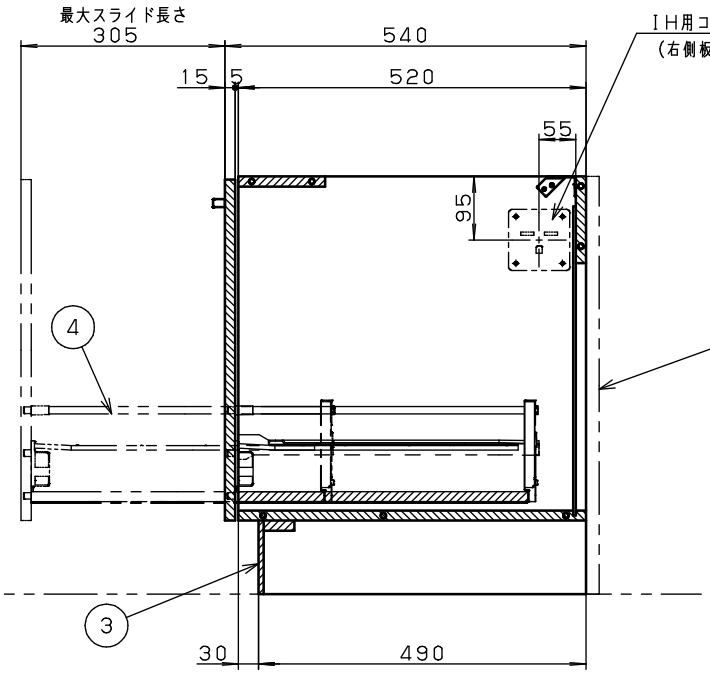

A－A断面

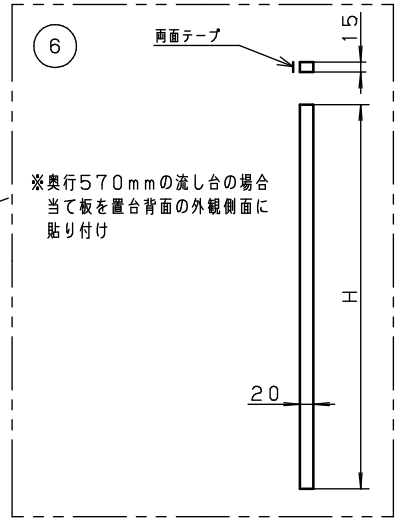

単位：mm

※本図面の原図はA3で作成されています。FAX受信先では、B4でアウトプットされますのでA3図面に拡大してご使用ください。
※本図面の縮尺サイズは、FAX・コピーのため精度が劣化し、原図とは若干誤差がありますのでご注意ください。

A3

提出先	外形寸法図	品名	IH用置台（スライドタイプ）
対応機種名	図法 三角法　尺度 Free	品番	上記
作成者 高岸	作成日付 2016年11月15日　検印	図面整理No.	ZUAD-K0137-F　改訂No.

パナソニック リビング株式会社　システム部材開発センター