品　番	W寸法	W1寸法	W2寸法	H寸法	H1寸法	扉　色
AD-KZ6D85ZHWA	600	570	296	625	110	HW（ホワイト）
AD-KZ6D80ZHWA				575	60	
AD-KZ7D85ZHWA	750	720	371	625	110	
AD-KZ7D80ZHWA				575	60	

品　番	W寸法	W1寸法	W2寸法	H寸法	H1寸法	扉　色
AD-KZ6D85ZHKA	600	570	296	625	110	HK（ダークグレー）
AD-KZ6D80ZHKA				575	60	
AD-KZ7D85ZHKA	750	720	371	625	110	
AD-KZ7D80ZHKA				575	60	

No.	部品名称	備　考	個数
1	ユニット本体	内外装色：スーパーホワイト	1
2	扉	色：ホワイト、ダークグレー	1
3	台　輪	樹脂製（ブラック色）	1
4	丁　番	ブルム製	4
5	取っ手	アルミダイキャスト、色：シルバー	2
6	当て板	内外装色：スーパーホワイト	1

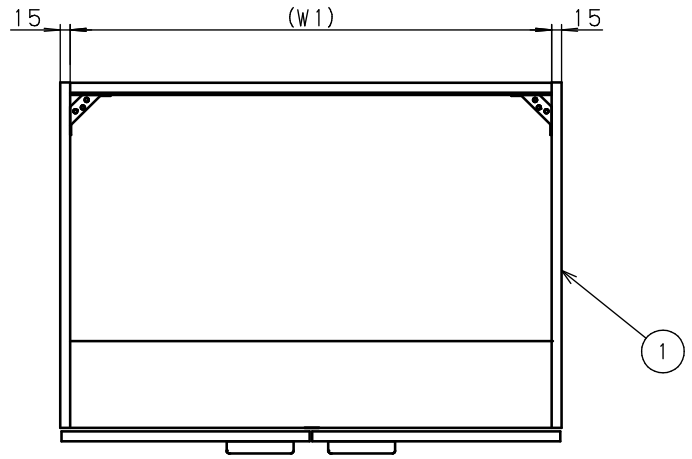

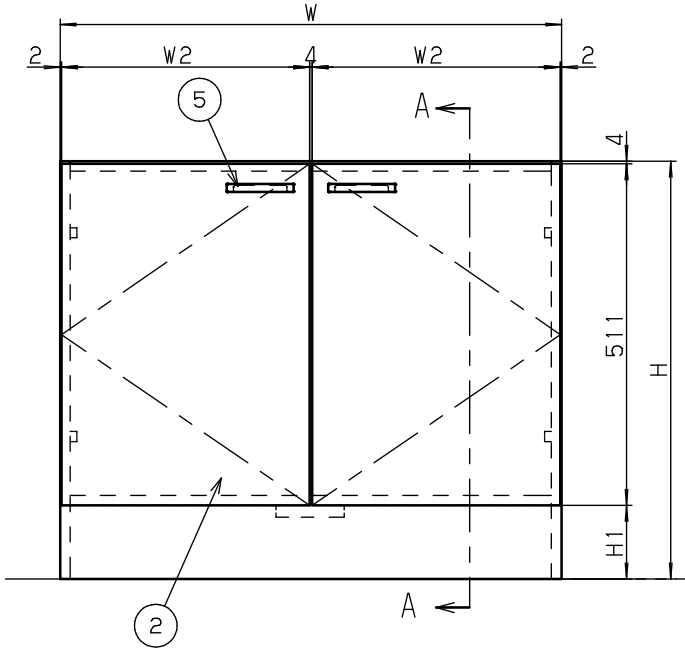

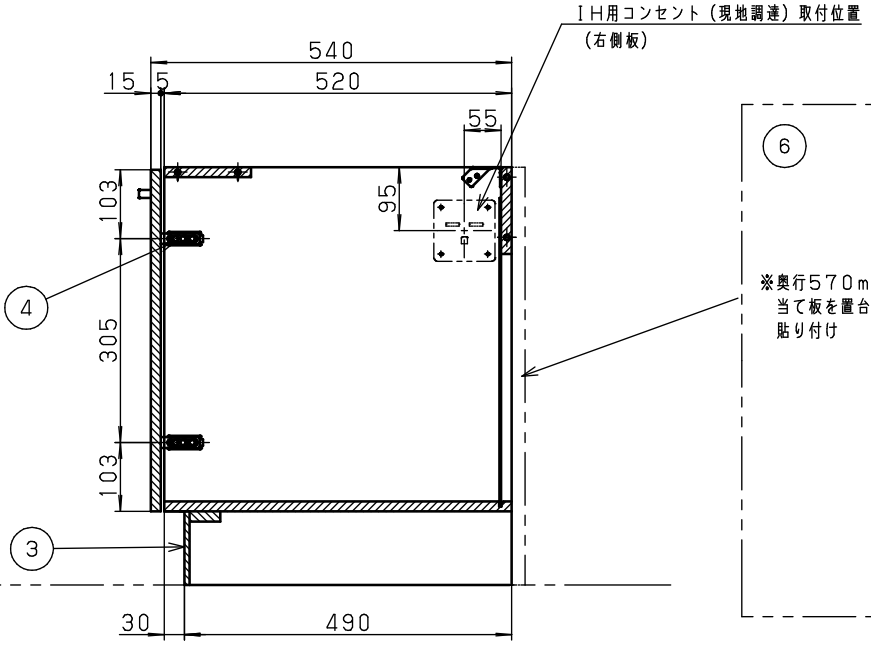

A－A断面

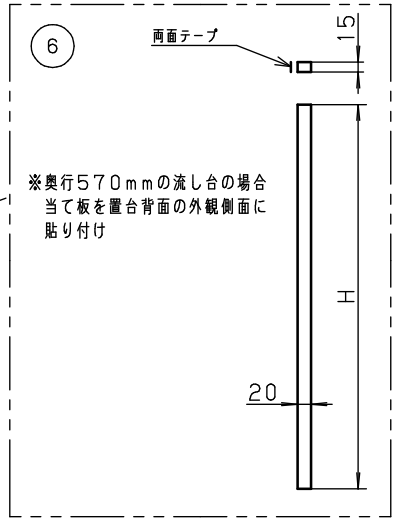

単位：mm

※本図面の原図はA3で作成されています。FAX受信先では、B4でアウトプットされますのでA3図面に拡大してご使用ください。
※本図面の縮尺サイズは、FAX・コピーのため精度が劣化し、原図とは若干誤差がありますのでご注意ください。

A3

提出先	外　形　寸　法　図	品名	IH用置台（開きタイプ）
対応機種名	図法　三角法　尺度　Free	品番	上　記
作成者　高　岸	作成日付　2016年11月15日	検印	図面整理No.　ZUAD-K0136-F　改訂No.

パナソニック リビング株式会社　システム部材開発センター