No	部品名称	材質・寸法	個数	備考
1	パネル	低圧メラミン化粧PB t15	1	色：ダークグレー
2	パネル取付板U	SGCC	1	粉体塗装（Peグレー）
3	コンロ遮熱板U	SGCC	1	粉体塗装（Peグレー）
4	ジュラコンキャッチ	POM	4	
5	連結くさり	L=180	2	
6	トラスタピンねじ	SUS304, M4×8	6	
7	ローレットねじ	SUS304	1	パネル固定用
8	埋め込みナット	M4、鋼材（ユニクロ未中和）	1	
9	トラスタピンねじ	SUS304, M4×14	6	
10	エッジング	ナイロン6	2	ガスコンロの場合に使用
11	キャップ		各1	
12	ラベル		1	パネルの外し方説明

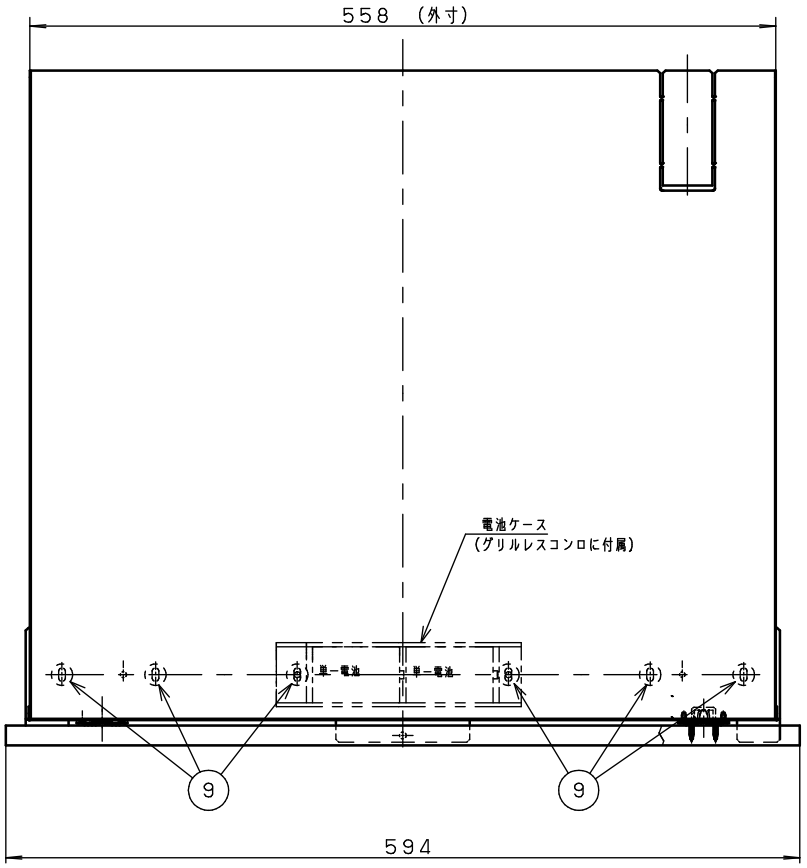

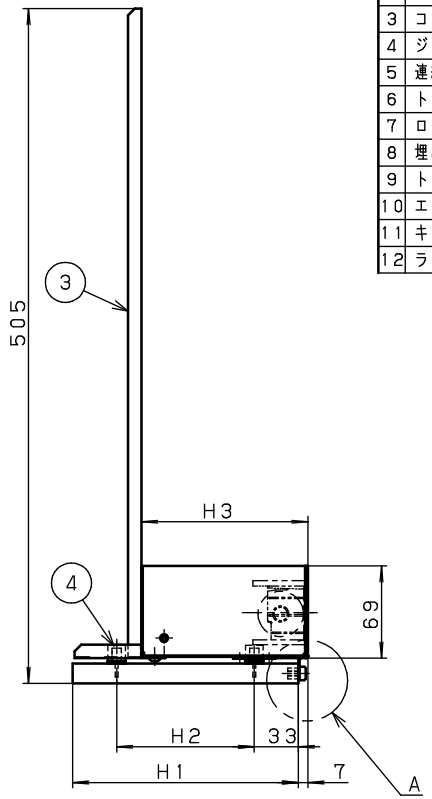

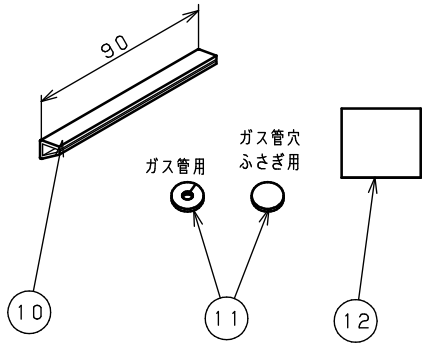

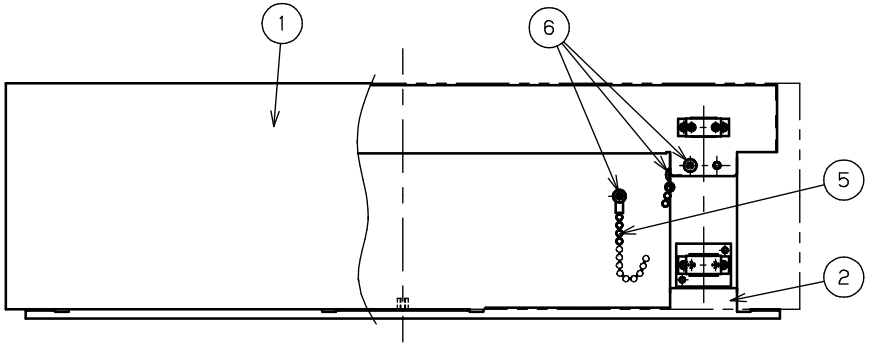

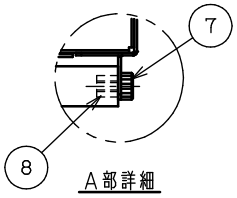

開口高さ (mm)	品番	寸法 H1	寸法 H2	寸法 H3
220	AD-KZ0472-HA	169	103	124.5
250	AD-KZ0475-HA	199	133	154.5
270	AD-KZ0477-HA	219	153	174.5
300	AD-KZ0470-HA	249	183	204.5

単位 ：mm

※本図面の原図はA3で作成されています。FAX受信先では、B4でアウトプットされますのでA3図面に拡大してご使用ください。
※本図面の縮尺サイズは、FAX・コピーのため精度が劣化し、原図とは若干誤差がありますのでご注意ください。

A3

提出先	外形寸法図			品名	前パネルセット
対応機種名	図法 三角法	尺度 Free		品番	上記
作成者 三谷	作成日付 2016年04月26日	検印		図面整理No.	ZUAD-K0134-G 改訂No.

パナソニック リビング株式会社　システム部材開発センター