No	部品名称	材質・寸法	個数	備考
1	前パネル	SECC t0.5, t1.0	1	メラミン焼付塗装
2	スペーサ	SPC Ø6.2	1	三価クロムクロメート処理

単位 ：mm

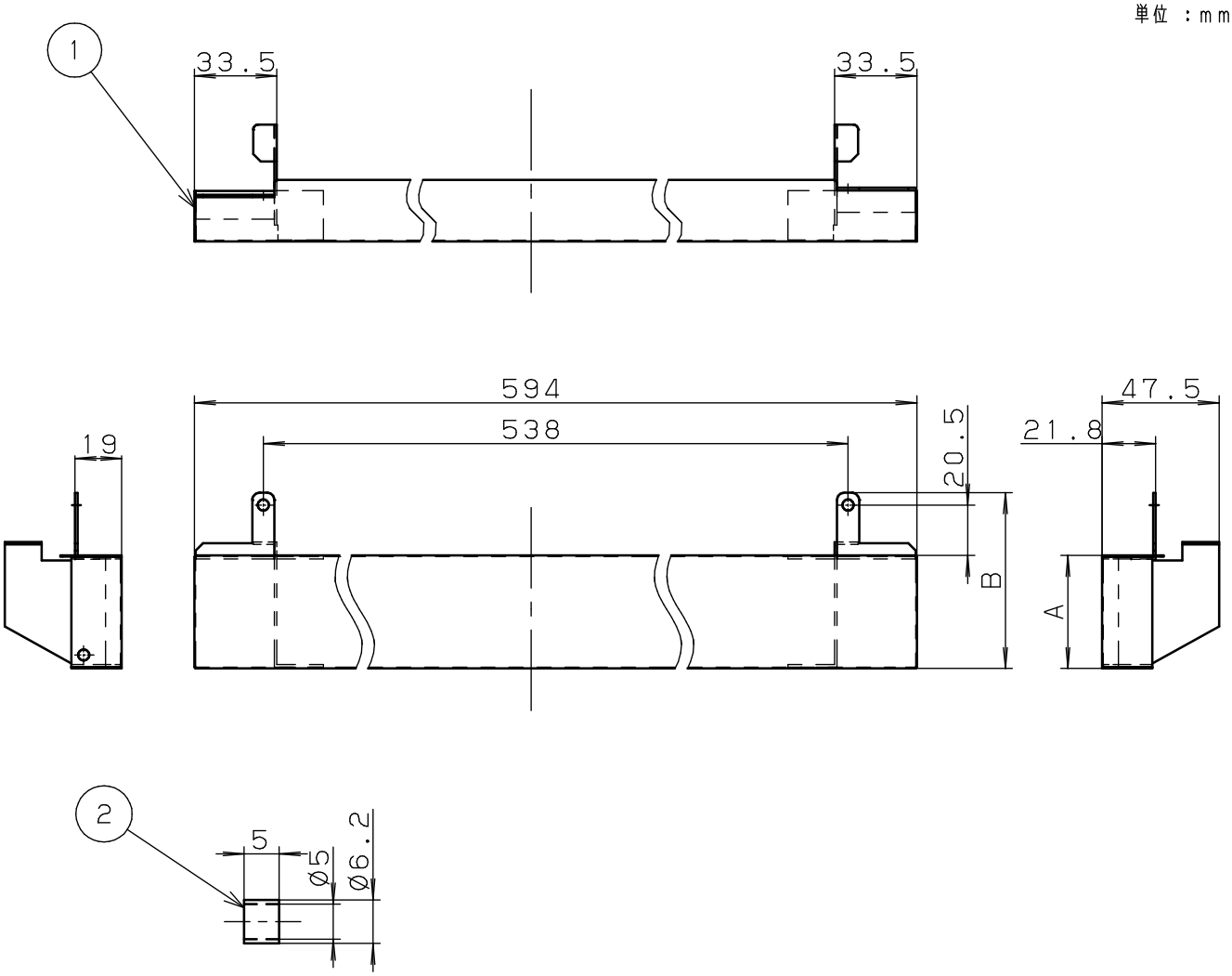

製品品番		A寸法（約）	B寸法（約）
ブラック（SECC メラミン焼付塗装）	シルバー色（SECC メラミン焼付塗装）		
AD-KZ043-25A	AD-KZ043S-25A	21	46.5
AD-KZ043-50A	AD-KZ043S-50A	46	71.5
AD-KZ043-80A	AD-KZ043S-80A	76	101.5

※本図面の縮尺サイズは、FAX・コピーのため精度が劣化し、原図とは若干誤差がありますのでご注意ください。

提出先	外形寸法図		品名	前パネル
適応機種名	図法 三角法	尺度 Free	品番	上表

A4	作成者 高岸	作成日付 2005年08月30日	検印				図面整理No.	ZUAD-K0012-I	改訂No.

パナソニック リビング株式会社　システム部材開発センター