対象商品：IH クッキングヒーター ビルトインタイプ（15A用）

据置用枠
AD-KZ015E-55A（奥行き550mm用）
AD-KZ015E-57A（奥行き570mm用）
設置工事説明書

パナソニック リビング株式会社
システム部材開発センター
〒571−8686
大阪府門真市大字門真1048
TEL.06−6908−5913　FAX.06−6907−8381

■ 工事される方へのお願い

- この設置工事説明書をよくお読みになってから、指定された工事を正しく行なってください。
- IH クッキングヒーター本体の工事説明書および取扱説明書も合わせてお読みください。
- 試運転を必ず行い、お客様へ正しい使い方をご説明ください。
- この設置工事説明書を必ず、お客様にお渡しください。

安全上のご注意　必ずお守りください

人への危害、財産の損害を防止するため、必ずお守りいただくことを説明しています。

■誤った使い方をしたときに生じる危害や損害の程度を区分して、説明しています。

⚠ 警告　「死亡や重傷を負うおそれがある」内容です。

■お守りいただく内容を次の図記号で説明しています。

実行しなければならない内容です。

⚠ 警告

■電気配線工事は、電気設備技術基準等、関連する法令・規制等に従って必ず「法的有資格者」が行う

接続・固定が不完全な場合は、漏電・火災の原因になります。

■200V・15A以上の専用回路と漏電遮断器を設置する

この工事をしないと、配線部が異常発熱する原因になります。

■アース工事は、電気設備技術基準等、関連する法令・規制等に従って必ず「法的有資格者」が行う

漏電時に感電の原因になります。

■アースを確実に取り付ける

漏電時に感電の原因になります。

専用回路の設置

■ブレーカー付き単相200V・15Aの専用回路

- 三相200V（動力電源）は使わないでください。（故障の原因）

■屋内配線用線

- 単線直径1.6mm以上または、より線2.0mm^{2}以上

漏電遮断器の設置

■推奨漏電遮断器（パナソニック製）

品　番	**BJS1522N**（HBモジュール） または **BSHE21522**（コンパクトタイプ）
定格電流	15A
感度電流	15mA

1 外形寸法図

〔単位：mm〕

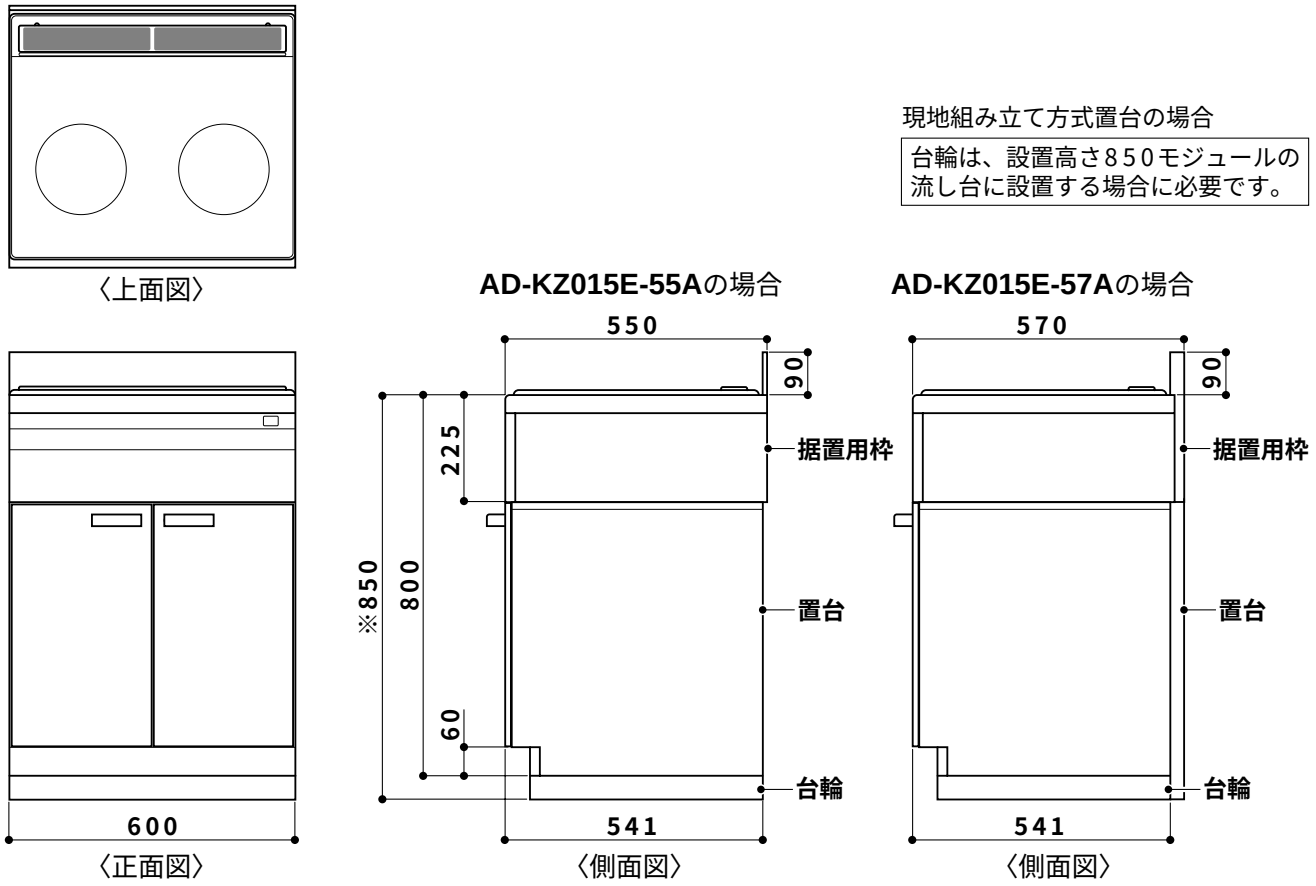

2 設置場所の確認

火災予防条例、電気設備に関する技術基準を定める省令第59条に従って設置してください。

■可燃性の壁（防火構造壁以外）の場合

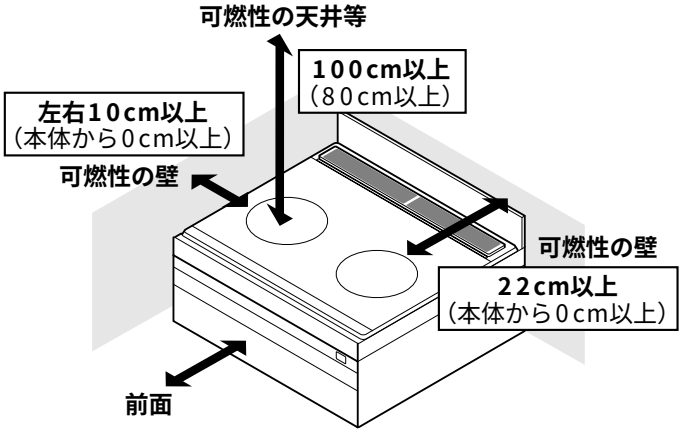

※グリル付の場合、グリルを引き出すため、60cm以上開放してください。

●（　）内は不燃性の壁もしくは、防熱板を取り付けた場合

〔消防法 基準適合 組込形〕

■左記の距離を離せない場合は

防熱板を取り付ける。

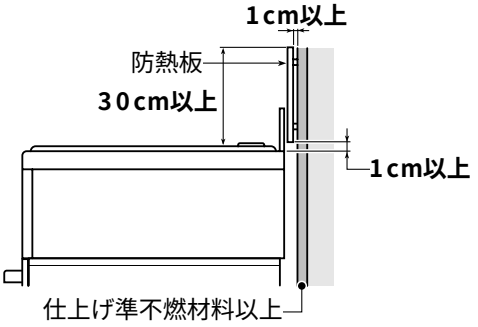

※背面に取り付ける場合は、左右の位置をそろえてください。

※本体側面に取り付ける場合も、上記と同じ距離を設けてください。

お　願　い

■製品の金属部がキッチンの金属部に接触する場合

●キッチンの金属部が建造物の壁中の金属（メタルラスなど）に接触しないようにしてください。
（電気設備技術基準第145条で危害なきよう設置する事が定められています。）

3 コンセントの設置

■据置用枠と置台を同時に設置する場合

●据置用枠に同梱の露出コンセントを置台背面の右内側面に設置してください。

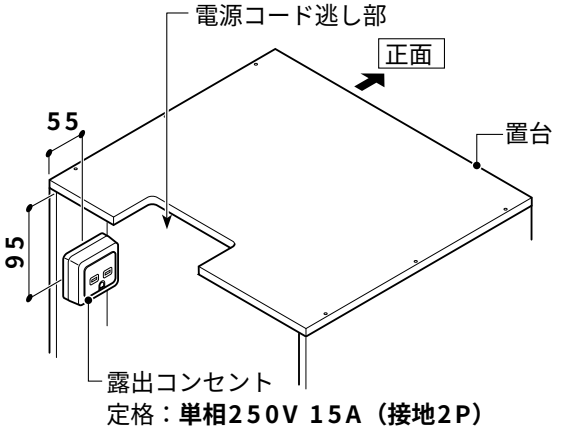

※図は現地組み立て方式置台です。
露出コンセント取付寸法は組み立て完成品置台も同じです。

■据置用枠のみを設置する場合

①既設の置台上面部にホルソーなどでφ48～60の貫通穴を開けてください。
※事前にお客様の了解を得て穴を開けてください。
※開口した穴の処理はシーリングプレート（あっせん品品番：**KZ-043**）を貼り付けてください。

②既設の置台右内側に露出コンセントを設置してください。

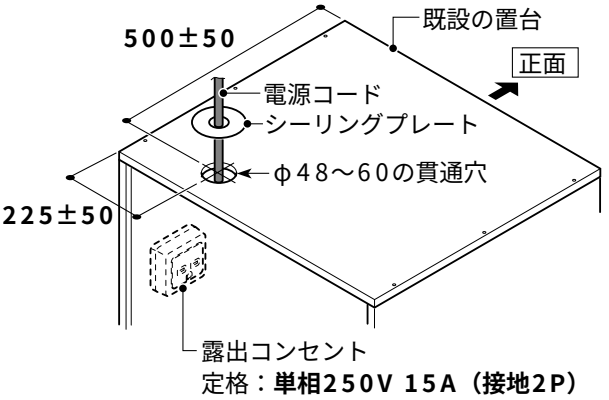

4 据置用枠の組立

1.開こん

●梱包を開き、部品及び部材の有無・員数を確認してください。

部品名	略図	員数 55A	員数 57A
トップ枠	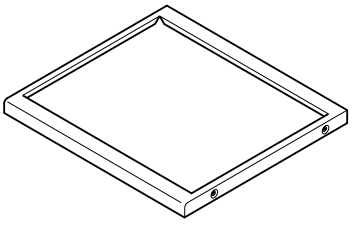	1	1
ホデー	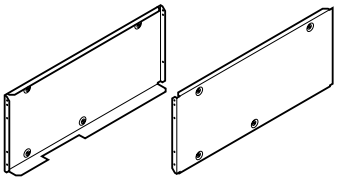	各1	各1
補強板	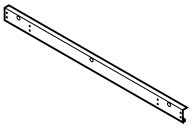	2	2

部品名	略図	員数 55A	員数 57A
底板	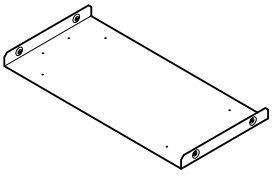	1	1
バックガード	55A用 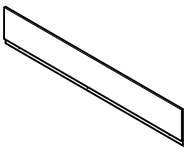	1	―
	57A用 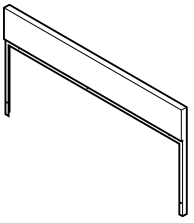	―	1
エバタイトねじ φ4×10	据置用枠組立用・電気オーブンレンジ固定用	19	21
丸皿木ねじ φ3.5×16	露出コンセント固定用	2	2
バインドタッピンねじ φ4×16	据置用枠固定用	2	2
露出コンセント	定格単相250V15A（接地2P）	1	1

2.組立方法

①底板とボデーをエバタイトねじ（4本）で組付けてください。

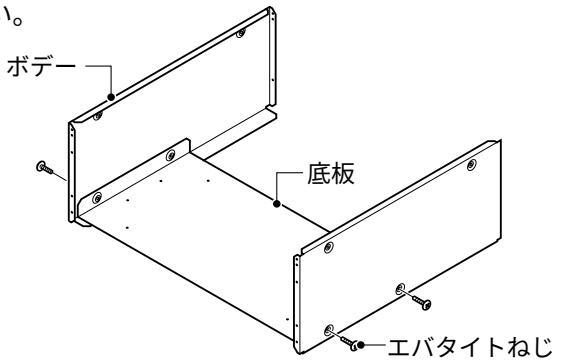

②補強板（2コ）をエバタイトねじ（8本）で組付けてください。

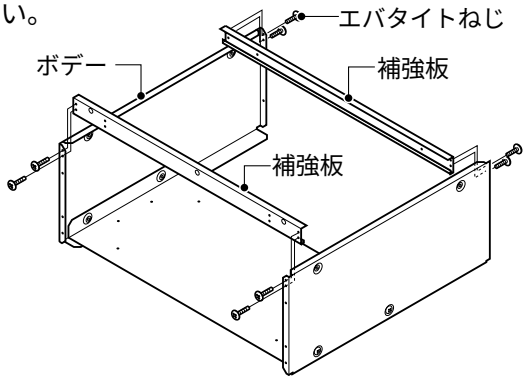

③トップ枠をボデーに上からかぶせてセットし、エバタイトねじ（4本）で組付けてください。

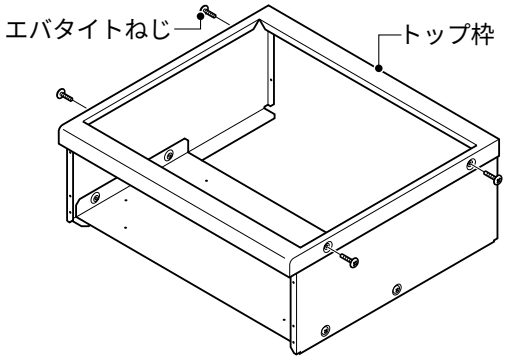

■55の場合

④バックガードをエバタイトねじ（3本）トップ枠に組付けてください。

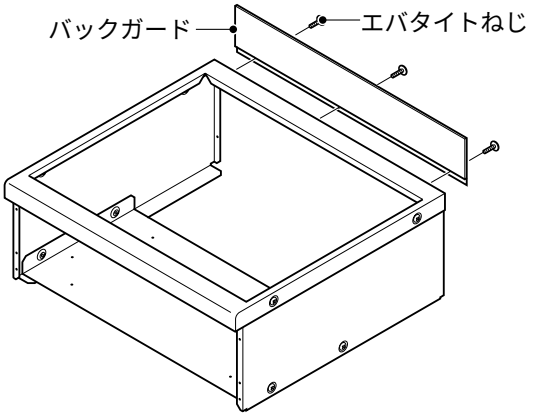

■57の場合

④バックガードをエバタイトねじ（5本）トップ枠に組付けてください。

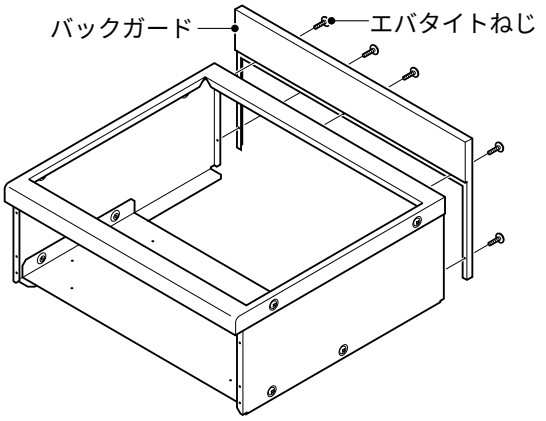

3.据置用枠の固定

■現地組み立て方式置台に固定する場合

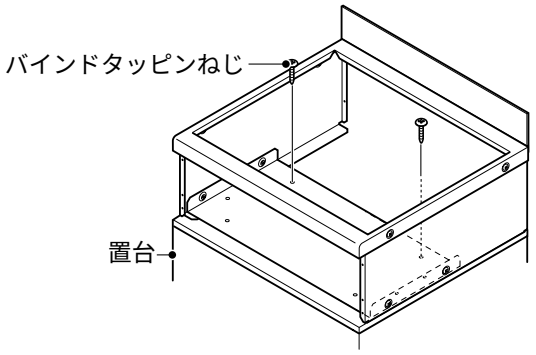

■組み立て完成品置台に固定する場合

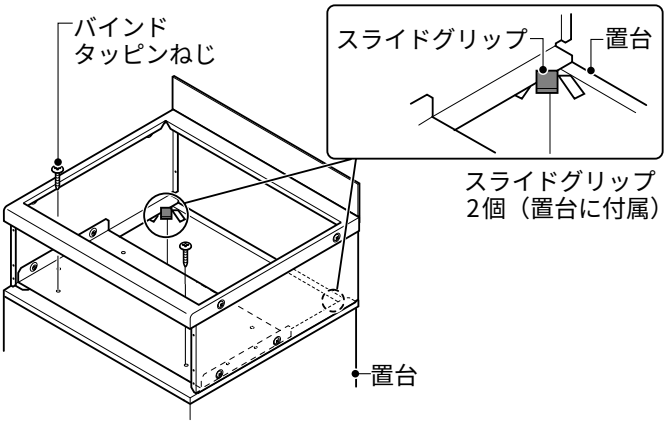

■電気オーブンレンジに固定する場合

●電気オーブンレンジの設置工事説明書を参照ください。

5 IH クッキングヒーターの設置

■詳細は、IHクッキングヒーターに同梱の設置工事説明書を参照してください。