（単位：mm）

（機器上方よりの透視図）

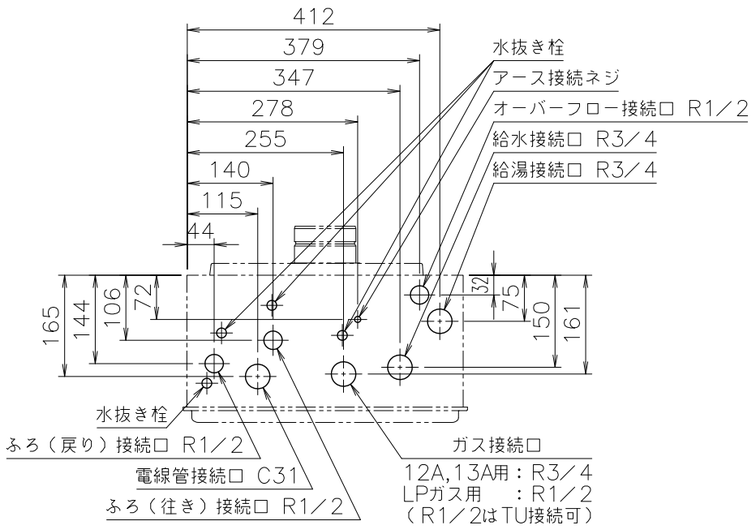

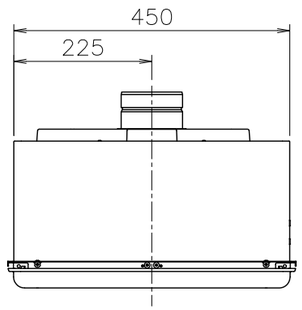

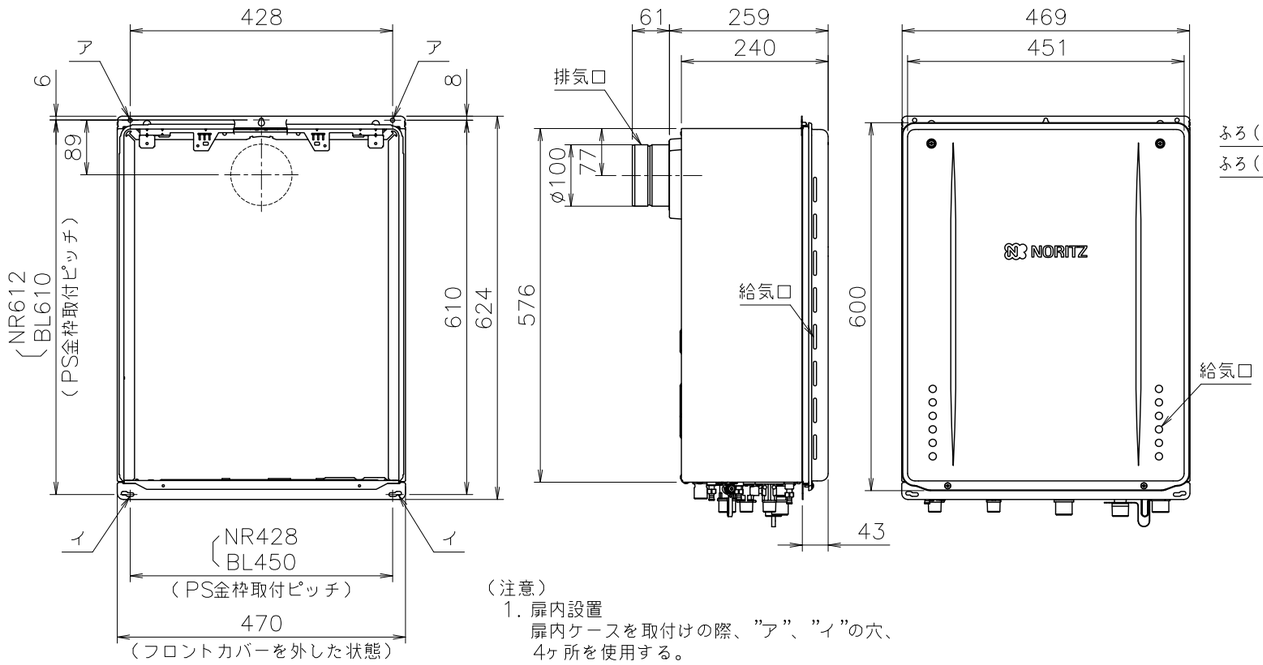

（注意）
1. 扉内設置
扉内ケースを取付けの際、”ア”、”イ”の穴、
4ヶ所を使用する。

給水装置認証登録番号	OW2011

■追いだき配管条件

項目 ＼ 循環アダプター			JXシリーズ
最大追いだき配管		銅管（外径12.7）	片道15m10曲がり（設定変更で25mまで可）
		樹脂管（内径10）	片道15m（設定変更で25mまで可）
		樹脂管（内径13） ハイブリッドホース（内径13）	片道15m（設定変更で25mまで可）
浴槽上下限	上限	銅管（外径12.7）	7m以内
		樹脂管（内径10）	7m以内
		樹脂管（内径13） ハイブリッドホース（内径13）	7m以内
	下限	銅管（外径12.7）	3m以内（設定変更で5mまで可）
		樹脂管（内径10）	3m以内（設定変更で5mまで可）
		樹脂管（内径13） ハイブリッドホース（内径13）	0m以内（設定変更で3mまで可）
配管途中の障害物			高さ3m以内で1ヵ所

※設定変更はリモコンでおこないますが、その方法はリモコンに付属の設定変更説明書をごらんください。
※必ずCVU−1（三方弁ユニット）が必要です。また、CVU−1への配管は、必ずふろ配管の往き側を接続してください。戻り配管を接続すると、ドレンが浴槽内に排出され危険です。
※樹脂管、ハイブリッドホースの継手は内径8以上を使用する。
ワンタッチ継手の場合は内径5.5以上を使用する。

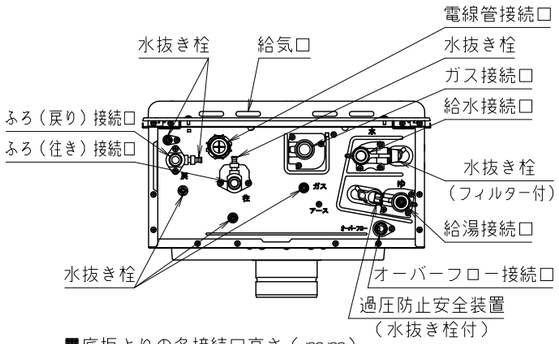

■底板よりの各接続口高さ（mm）

給水接続口	58
給湯接続口	51
ガス接続口	56
ふろ接続口（往き。戻り）	51
電線管接続口	24
オーバーフロー接続口	29

■仕様表

項目		仕様
製品名		GT−CV2462SAWX−TB−2 BL
型式		GT−C2462（S）AWX−TB
型式適用ガス種		12A,13A、LPG
種類	設置の方式	PS扉内設置後方排気延長形
	給排気方式	強制排気式（押し込み）
点火方式		電子イグナイタによるダイレクト点火
給湯能力制御方式		FF+FB+水比例制御（水量サーボ）+Q機能
希望所要水圧		0.1~1.0MPa（1.0~10.0kgf／cm²）
最低作動流量・水圧		3.5L／min・10kPa（0.1kgf／cm²）
外形寸法		高さ600mm×幅469mm×奥行240mm
質量（本体）		29kg（満水時：31kg）
接続口径	給水・給湯	R3／4（20A）
	ガス	12A,13A：R3／4（20A）　LPガス：R1／2（15A）（TU接続可）
	ふろ（往き・戻り）	R1／2（15A）
電気関係	電源	AC100V（50／60Hz）
	消費電力	105W　凍結予防ヒータ：151W
	待機時消費電力	2W
	電源コード長さ	約1.8m（機器外長さ）
材質	本体外装	カラー鋼板
	排気口	ステンレス
	熱交換器	銅、ステンレス
本体外装色		プレシャスシルバー
効率	エネルギー消費効率	94.3%
	給湯	95.0%
	ふろ	92.0%
騒音値（Aレンジ）		49dB（給湯+追いだき：無響音室での測定値）
排気温度		100°C以下
ドレン排水量		最大約100cc／min
中和方式		$CaCO_3$ による中和、PH値5.8~8.6
安全装置		立消え安全装置（フレームロッド）、過熱防止装置（温度ヒューズ） 残火安全装置（バイメタルスイッチ）、過圧防止安全装置（スプリング式） 凍結予防装置（水抜き栓・電気ヒータ・低温時循環ポンプ運転） 漏電安全装置（高速型）、中和器詰まり検出装置、過電流防止装置 空だき安全装置（バイメタルスイッチ）、空だき防止装置（水流スイッチ） 誘導雷保護装置（ZNR）、逆流防止装置（逆流防止弁+逆止弁） 沸騰防止装置、停電時安全装置、ファン回転検出装置、ふろポンプ回転検出装置
ソーラー接続		不可
付属部品		取付けネジ類一式
別売品		リモコンセットRC−A001(各種),−B001(各種),−G001(各種),−G001W(各種),−J100(各種) 増設リモコンRC−8001A,−8001AJ(ふろ自動スイッチ付き),−8001B(防水形) 扉内設置ケースTC−4、循環アダプターJXシリーズ、漏水検査治具JX型 即出湯ユニットQU−1、三方弁ユニットCVU−1　他

■能力表（JIS S 2075,JIS S 2109に基づく性能値）

項目			能力最大	能力最小
給湯	標準ガス消費量	都市ガス	44.1kW（37,900kcal／h）	4.42kW（3,800kcal／h）
		LPガス	44.1kW（3.15kg／h）	4.42kW（0.316kg／h）
	出湯量	水温+25°C	24L／min	
		水温+40°C	15L／min	
	給湯能力		1.5~24号（2.4号未満は間欠燃焼）	
	湯温調節範囲		32,35,37~48,50,55,60°C（17段階）	
ふろ	標準ガス消費量		11.6kW（都市ガス：9,980kcal／h、LPガス：0.829kg／h）	
	最低作動流量		3.5L／min	
	湯温調節範囲		33~48°C（16段階）	
最大ガス消費量（同時使用時）			55.7kW（都市ガス：47,900kcal／h、LPガス：3.98kg／h）	

※ガス消費量（都市ガス）、出湯量、給湯能力はガス種13Aの値です。ガス種により若干異なります。

■ふろ追いだき能力

上昇温度	追いだき所要時間		
	160L（1人用浴槽）	180L（1.5人用浴槽）	210L（2人用浴槽）
湯温+10°C上昇	約10.4分	約11.7分	約13.7分

■ふろ自動お湯はり能力

季節	上昇温度	お湯はり所要時間		
		160L（1人用浴槽）	180L（1.5人用浴槽）	210L（2人用浴槽）
春・秋	18°C→43°C	約8分	約9分	約10分

条件：ふろ配管片道3曲がり6m、ø12.7システムチューブ、給水圧294kPa=3.0kgf／cm² 以上
※ガス種13Aの値です。ガス種により若干異なります。

■固定仕様と付属部品諸元

固定場所	部材仕様（付属部品）	設置種別	個数	引張耐力
木壁固定		壁掛け		
		据置（上部固定有り）		
RC・ALC壁固定		壁掛け		
		据置（上部固定有り）		
PS固定	小ネジM5×12	PS標準		
		PS扉内	5	0.5kN／本以上

※本製品の設置・転倒防止の措置は、国土交通省告示第1447号「建築設備の構造耐力上安全な構造方法を定める件の一部を改訂する件」に対応しています。

※各特性値及び付属部品、別売品は予告なく変更する事があります。

注記
※生産ガス種は都市ガス12A,13A、LPガスのみで低NOx仕様です。
※排気延長する場合は、1曲がり7m以内、2曲がり7m以内、3曲がり7m以内、4曲がり7m以内で施工します。（排気筒口径ø100）
※RCS−2は対応していません。
※標準塗装は（一社）日本冷凍空調工業会標準規格（JRA9002）の耐塩害仕様に準拠しています。
※この機器は側面近接10mmに対応しています。

適応金枠参考図面
扉内設置形（図番W−00−0340）

納入仕様図	製品名	GT−CV2462SAWX−TB−2 BL	潜熱回収型		
	図名	名称寸法図			
	尺度	1／10	原紙サイズ	A3	図番	WN−20−0229
	作成	2020.12.25	調整	−	−	株式会社ノーリツ