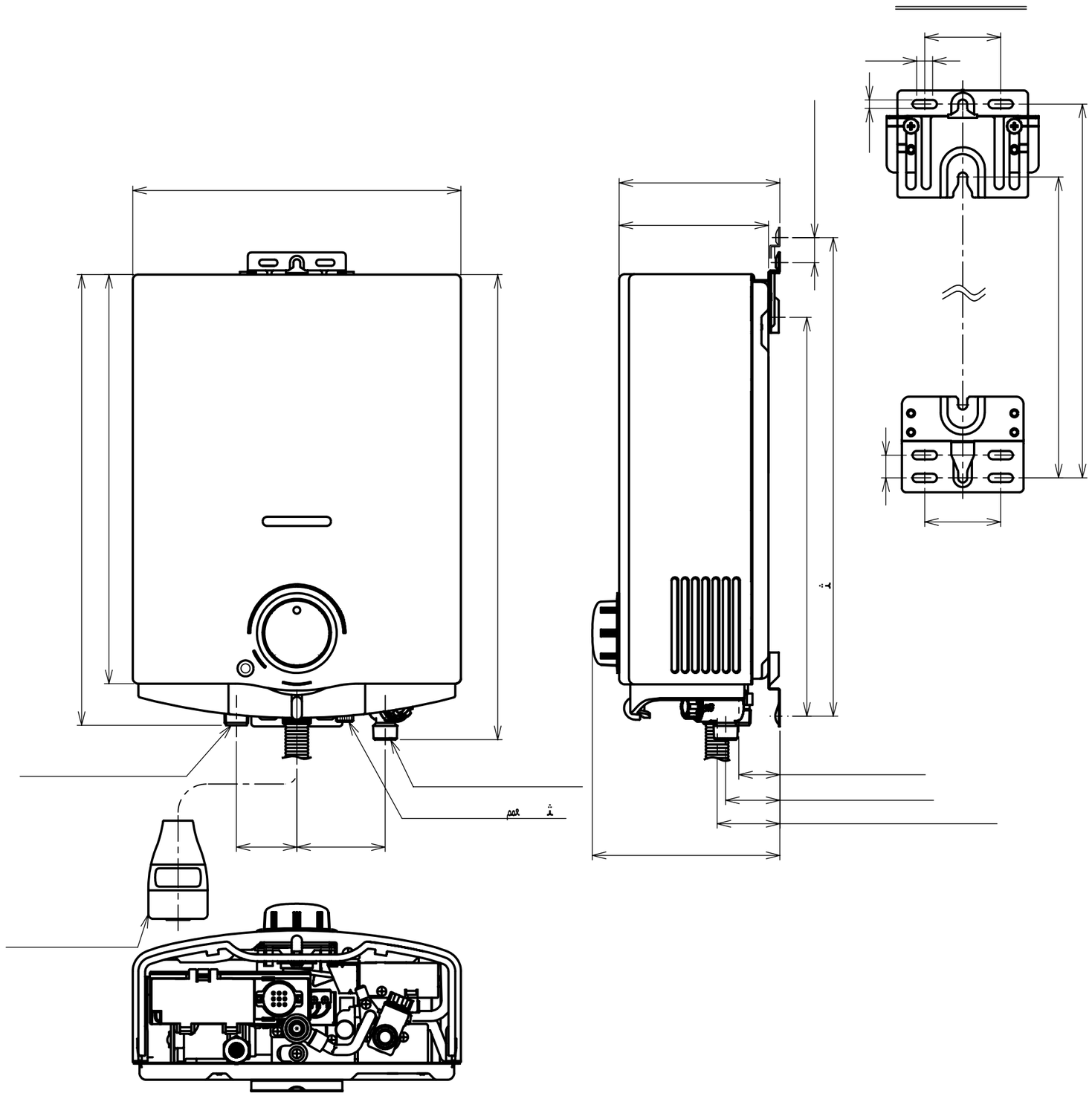

■仕様表

項目		仕様
品名		GQ－541MW GQ－541MWK（寒冷地仕様）
型式名		Q1－1－13
型式適用ガス種		13A・12A、LP
種類	設置の方式	屋内壁掛式
	給排気方式	開放式
	給湯の方式	元止め式
点火方式		連続スパーク点火
エネルギー消費効率		83．6 %
最低作動水圧		35．0 kPa
適正使用水圧		60．0 ～ 700 kPa
外形寸法		高さ360mm×幅288mm×奥行141mm
質量（本体）		5．2 kg
接続口径	給水	R1／2 （15A）
	給湯の方式	フレキシブル出湯管
	ガス	R1／2 （TU接続可）
電気関係	電源	DC3V（単1アルカリ乾電池×2本）
本体外装色		粉体塗装 色：白
騒音値		48dB（A）以下（水圧100kPa・標準インプット時）
安全装置		立消え安全装置、不完全燃焼防止装置、 過熱防止装置、再点火防止装置（インターロック）
その他		音声お知らせ機能、消し忘れ防止装置（約10分）、 脱着式水フィルター、水量・ガス量安定装置、 スライドブラケット（上可動398mm～420mm）
付属品		取扱説明書（保証書付）、フレキシブル出湯管（キッチンシャワー付）、φ4．8丸木ネジ×3、単1形アルカリ乾電池×2、所有者票、個人情報保護シール
別売部品		長尺フレキシブル管（550mm：YP0130HM， 750mm：YP0131HM，1000mm：YP0132HM）、 換気扇連動スイッチ（YP0133HM）、 小型湯沸器用防熱カバー（YP0302HM）

※ 仕様は改良のため予告なく変更することがあります。

■能力表

項目		能力最大	能力最小
標準ガス消費量	都市ガス	10．5 kW	5．6 kW
	LPガス	10．5 kW	5．6 kW
出湯量	水温＋25℃	5．0 L／min	
	水温＋40℃	3．1 L／min	
出湯能力	都市ガス	5．0 ～ 2．5 号 （無段階切替）	
	LPガス	5．0 ～ 2．5 号 （無段階切替）	
出湯量の範囲		1．45 ～ 6．0 L／min	

※ ガス消費量（都市ガス）、出湯量、給湯能力（都市ガス）は、ガス種13Aの値です。
ガス種により若干異なります

給水装置登録認証番号	NW1004

株式会社ノーリツ