品番	品　　名	材　　質	色調（マンセル・近）
01	フロントグリル	合成樹脂	6.4Y8.9/0.4 BE：2.69Y6.77/1.51
02	ケーシング	合成樹脂	6.4Y8.9/0.4
03	熱交換エレメント	特殊加工紙＋無孔質透湿膜	
04	排気用ファン	合成樹脂	（シロッコファン）
05	給気用ファン	合成樹脂	（シロッコファン）
06	送風用電動機		
07	シャッター	合成樹脂	
08	シャッター駆動用電動機		
09	排気用フィルター	合成樹脂ハニカムネット	
10	給気用フィルター	不織布フィルター（花粉吸着剤塗布、カテキン付）	
11	制御回路,表示・操作回路		
12	急速排気用ダンパー	合成樹脂	
13	ダンパー駆動用電動機		
14	ワイヤレスリモコン	（リモコンホルダー付）	
15	雑ガスセンサー	SnO_2型雑ガスセンサー	
16	電源コード	2芯平形ビニールコード　横形プラグ付　有効長約1m	

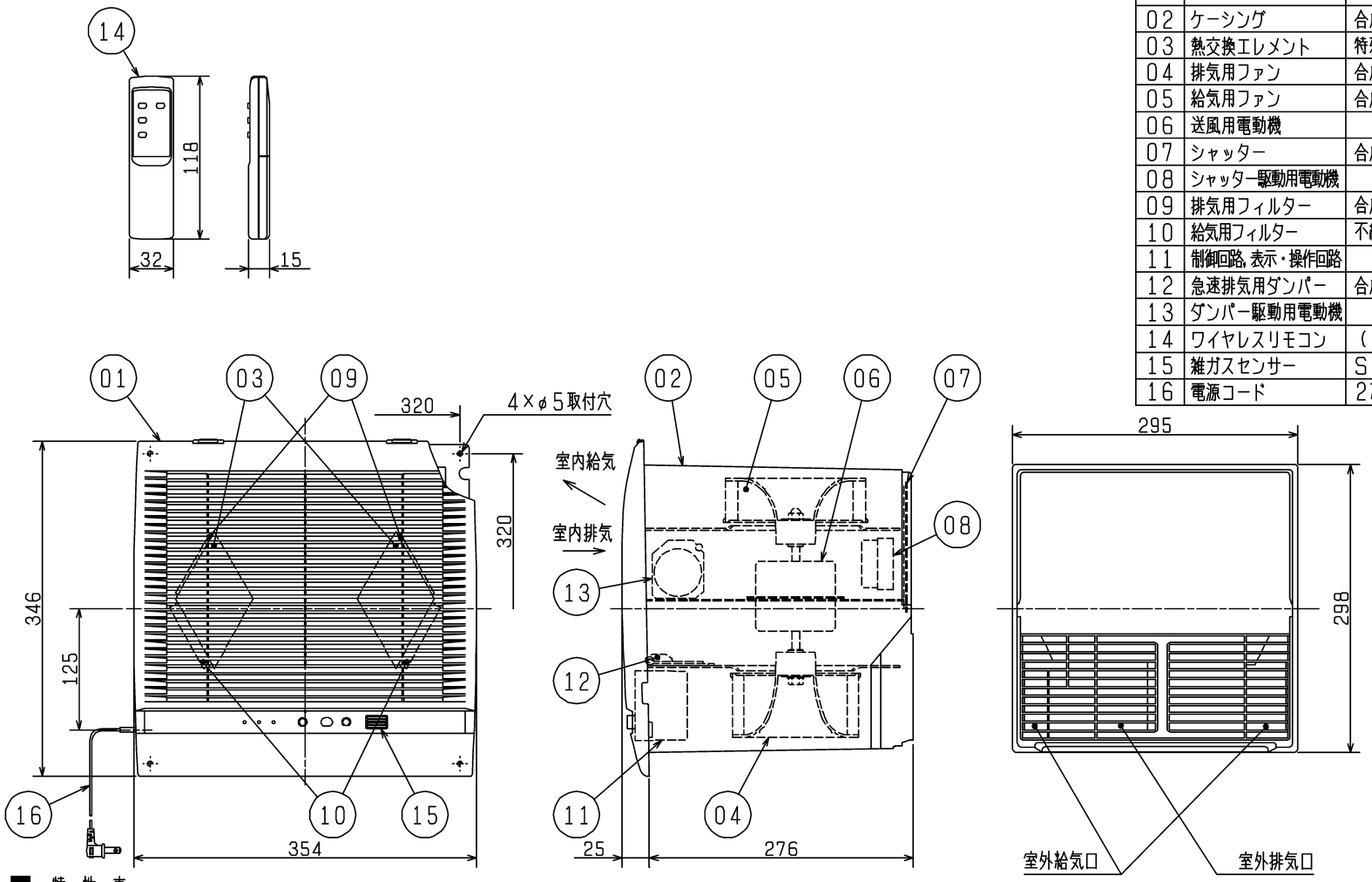

■ 特 性 表

定格電圧（V）	定格周波数（Hz）	ノッチ	定格電流（A）	定格消費電力（W）	風量（m³/h） 排気	風量（m³/h） 給気	有効換気量（m³/h）	交換効率（%） 温度	交換効率（%） エンタルピー 暖房	交換効率（%） エンタルピー 冷房	騒音（dB）	質量（kg）
100	50	急速	0.460	46	185	110	-	-	-	-	42	4.5
		ロスナイ	0.190	18	65	62	50[41]	60	46	39	29	

電動機形式	コンデンサー永久分相形単相誘導電動機　4極			シャッター形式	電動式
耐電圧	AC 1000V　1分間	起動電流	200%	絶縁抵抗	10MΩ以上（500Vメガー）

※特性は JIS C 9603 に基づく。騒音値は当社無響室における測定値です。
※有効換気量はJIS B 8628（減衰法による測定）に基づき、本体単体でウェザーカバーを取り付けていない状態の値です。
※[ ]内は寒冷地仕様ウェザーカバーP-200K-CVK、P-200K-CVSK（またはP-200KCVK2、P-200KCVSK2）と木枠（W-252）を組合せた場合の有効換気量。
※エンタルピー交換効率は参考値です。

※壁厚…120～300mm（寒冷地仕様ウェザーカバー使用）
※取付用木枠寸法…内寸300～305mm角穴
※仕様は場合により変更することがあります。

第3角図法	三菱電機株式会社	形名	VL-200KA4(-BE)-D 三菱換気空清機クリーンロスナイ（寒冷地仕様） （壁埋込30cm角穴,急速排気付タイプ） （雑ガスセンサー付自動運転タイプ）
作成日付	2019-04-01	整理番号	NB419055　1/2

（ご注意）

●適用畳数設定は下記の数値に基づきます。
・天井高さ：2.5m
・1畳床面積：1.65㎡
・換気回数：0.5回/h

●耐湿構造ではありませんので浴室・洗面所等では使用しないでください。感電・故障の原因になります。

●屋外側給気口は、新鮮な空気が取り入れられる位置に設けてください。室内が酸欠になることがあります。
（ボイラー・車などの排気ガスに注意）

●高温（40℃以上）になる場所には据付けないでください。

●台所など油煙の多い場所や有機溶剤がかかる場所には据付けないでください。

●雨水・雪の直接かかる場所では水や雪が浸入することがありますので、専用のウェザーカバーをご使用ください。
（必ず寒冷地仕様ウェザーカバーをご使用ください）

●下記環境下で使用すると、熱交換器が結露・結氷し、一時的に風量は低下しますが、
室外温度が0℃以上になれば風量は回復します。
（室外温度－10℃以下・室内温度15～25℃・室内湿度45％以上）

●電子点灯方式の蛍光灯（ICｲﾝﾊﾞｰﾀ蛍光灯など）の近くや、直射日光などの強い光のあたる場所に設置すると、
ワイヤレスリモコンの信号を受けつけにくくなる場合があります。

●新築住宅で、建材などからの発湿量が多いと、パネル表面に水滴が付くことがありますので布などで拭き取ってください。

●ベッドの設置場所に配慮し、製品はベッドから離して設置することをおすすめします。
（就寝時に製品の運転音や冷風感を感じるおそれがあります。）

●内蔵のフィルターがホコリなどで目詰まりしますので、掃除のしやすい場所に設置してください。
（内蔵のフィルターにて外気からのホコリなどを除去しますが、本体及び周辺が汚れることがあります。）

●外気清浄ﾌｨﾙﾀｰは一部の小さな粒子や虫等が通過する場合があります。
より捕集効率を高めるためには、別売の高性能除じんﾌｨﾙﾀｰ（P-200HF）のご使用をおすすめします。

●室温が急激に上昇すると室内空気が汚れなくても運転を開始する場合があります。
室温が安定すれば通常の動作に戻ります。

●以下のような場合にはお客様の希望通りに動作しない場合があります。
・他の換気扇を使用したとき
・扇風機や冷暖房機などの強い風を直接ロスナイに当てたとき
・風の強い日
・外気が汚れているとき
・室内にガスが発生し続けるとき（新築時のにおい、整髪料、芳香剤、線香など）
・室内の空気の流れによりセンサー部に汚れた空気がとどきにくいとき

●運転時には本体周辺に風の流れができることから、本体や周辺の壁、天井が汚れてきますので、定期的に清掃を行ってください。

●「運転・停止」を自動コントロールしますので24時間換気扇としてはご使用にならないでください。

●本体のセンサーの感知を妨げる障害物がないことを確認してください。

●可燃性ガスの発生する場所では危険ですので使用しないでください。

●中・高層住宅や海岸沿いなど外風の影響を受けやすいところでは、運転停止時に外風が侵入することがありますので
直接風が当たらないところに設置してください。

●塩害、温泉害の発生している場所では使用しないでください。

※仕様は場合により変更することがあります。

第３角図法	三菱電機株式会社	形　名	VL－200KA4(－BE)－D 三菱換気空清機クリーンロスナイ（寒冷地仕様） （壁埋込30ｃｍ角穴，急速排気付タイプ） （雑ガスセンサー付自動運転タイプ）	
作成日付	2019-04-01	整理番号	NB419055	2/2