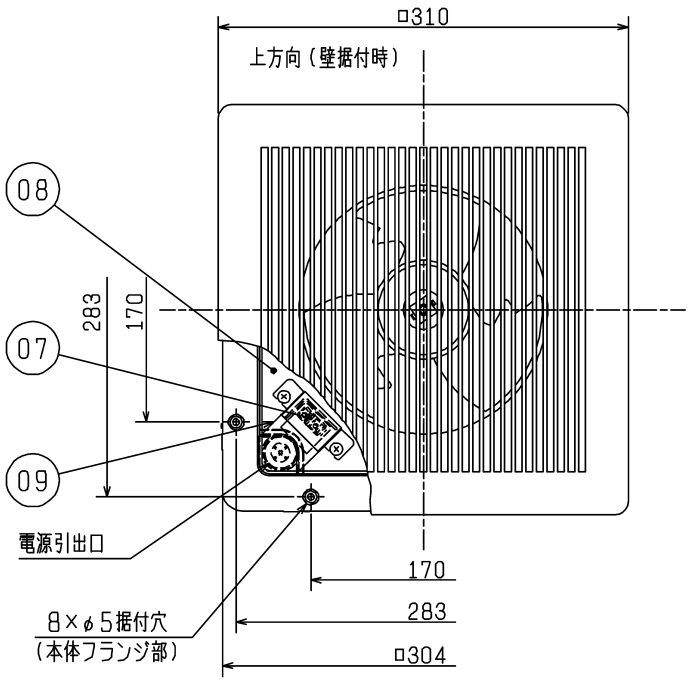

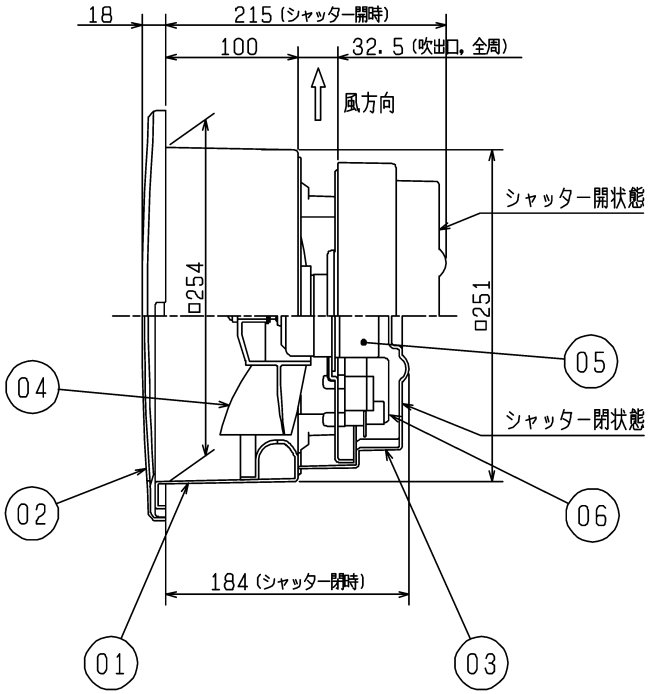

品番	品　名	材　質	色調（マンセル・近）
01	本体	合成樹脂	N1
02	グリル	合成樹脂	0.8GY9.0/0.5 G:8.3YR7.0/5.6
03	シャッター	合成樹脂	N1
04	羽根	合成樹脂	N1
05	電動機		
06	シャッター開閉器		
07	端子台	速結端子	
08	オリフィス	合成樹脂	N1
09	端子台カバー	鋼板	N5

P－Q・騒音特性図

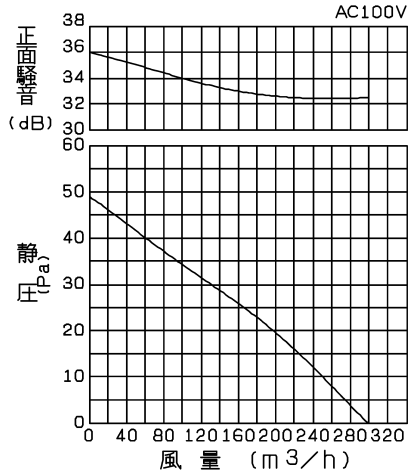

正面騒音はダクト吹出し音が測定室に出ないようにしパネル正面より1m離れた地点でのAレンジによる値です。

■ ご注意

・浴室など湿気の多い場所には据付けないでください。
・高温（50℃以上）になる場所に据付けないでください。
・屋根裏側に室内空気を排気しても差し支えのない場所に据付けてください。
・天井板は、振動・共鳴音防止のため強度のあるものをご使用ください。
・本製品を屋外に面した壁に据付けないでください。
・本体フランジ部が室内側に位置するように据付けてください。
・断熱材が吹出口をふさがないように注意してください。
・シャッターの可動範囲に障害物のない位置に据付けてください。
・壁据付の場合は図示の上下方向に本体を据付けてください。
・直接炎の当たる場所や油煙・有機溶剤・可燃性ガスのある場所には据付けないでください。
・効果的な換気を行うために給気口を設けてください。
・電源コードにヨリ線を使用する際は、棒状圧着端子をご使用ください。
・プラスチックボディおよびダクト用システム部材の使用については、地区により異なった規制を受ける場合がありますので、あらかじめ　所轄の官公庁（特に消防署）にご相談ください。
・室内温度より外気温度が高い場合は排熱効果が発揮できない場合があります。
・天井断熱材厚さが150mm以上の高断熱住宅には効果が期待できません。
・本製品は天井面積が50m²（約15坪）につき1台が目安ですが、各部屋に据付けますと、より効果的です。
・本製品の運転・停止にはシステム部材のコントロールスイッチまたは市販の埋込スイッチが必要です。

■ 据付場所

・戸建住宅の屋根裏の天井面から見て、中央付近の室内の天井面。
・夏場の日射の影響で、特に熱気を抜きたい部屋の天井面。
・部屋に据付ける際は、窓から十分に離れた位置の天井面。

※木ネジ（3.5×32）4本同梱
※天井材クリップ4個同梱
※居間・事務所・店舗用
※天井、壁、傾斜天井据付可能
※グリルは90°方向を付け替え可能

※グリルは本体フランジ部の外周に取り付きます。（ワンタッチ脱着式）
※グリル開口面積　419cm²
※天井埋込穴寸法　□260
※石膏ボード厚さ　9mm（天井材クリップ使用時）
※仕様は場合により変更することがあります。

■ 特 性 表

定格電圧（V）	定格周波数（Hz）	定格電流（A）	定格消費電力（W）	風　量（m³/h）	騒　音（dB）	質　量（kg）
100	50	0.11	12.0	300	29.5	2.1

電動機形式	コンデンサー永久分相形単相誘導電動機 2極	シャッター形式	電気式	羽 根 径	18cm
耐 電 圧	AC 1000V　1分間	絶 縁 抵 抗	10MΩ以上（500Vメガー）		

※特性は JIS C 9603 に基づく。

第3角図法	三菱電機株式会社	形 名	換気排熱ファン V-20MEX3（-G）
作成日付	2019-02-01	整理番号	NB119009　1/1