品　名	給排気グリル(消音形・天井材組込形)	台数	
形　名	PZ-N10FGZ2,PZ-N15FGZ2,PZ-N20FGZ2,PZ-N25FGZ2	記号	

品番	品　名	材　質	色調(マンセル・近)
01	フード	溶融亜鉛メッキ鋼板　0.6t	
02	消音材	自己消火性ウレタンフォーム	
03	パイプガイド	溶融亜鉛メッキ鋼板	
04	グリル	ABS樹脂	6.28Y/8.63/0.65
05	天吊金具	溶融亜鉛メッキ鋼板　1.6t	(同梱品)

■天吊金具取付要領図

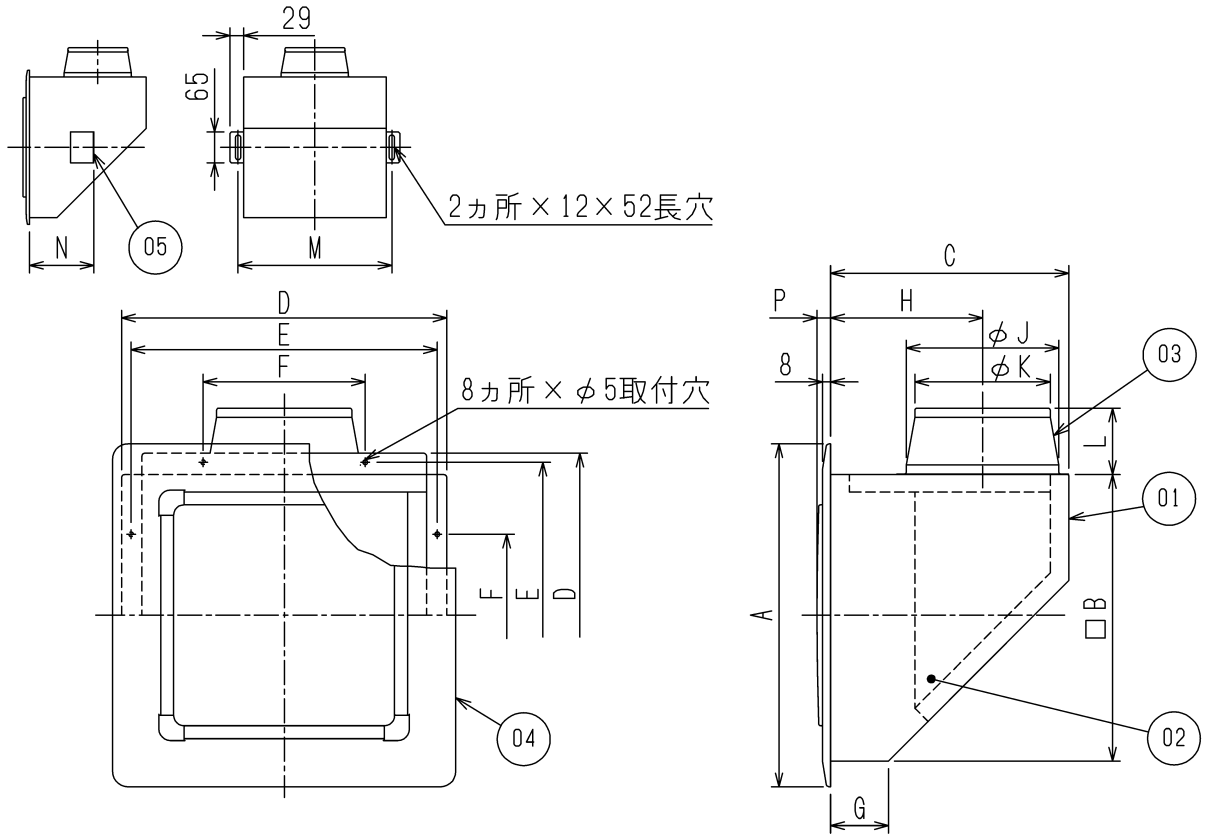

第三角法	単　位	尺　度
	mm	非比例尺

■変化寸法表(単位mm)

形　名	A	B	C	D	E	F	G	H	J	K	L	M	N	P
PZ-N10FGZ 2	360	300	250	340	320	170	60	160	110	97.5	60	334	150	10
PZ-N15FGZ 2	360	300	250	340	320	170	60	160	160	142	70	334	150	10
PZ-N20FGZ 2	440	380	355	420	400	200	120	200	208	192	85	414	250	11
PZ-N25FGZ 2	440	380	355	420	400	200	120	200	258	242	85	414	250	11

形　名	有効開口面積	質量(kg)
PZ-N10FGZ2	196㎠	2.9
PZ-N15FGZ2	196㎠	2.9
PZ-N20FGZ2	375㎠	4.8
PZ-N25FGZ2	375㎠	4.9

■圧力損失特性

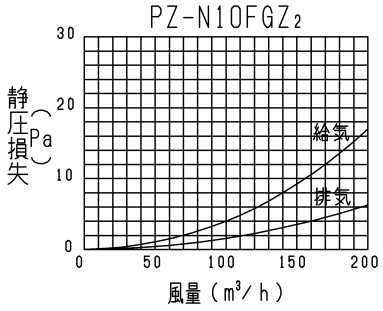

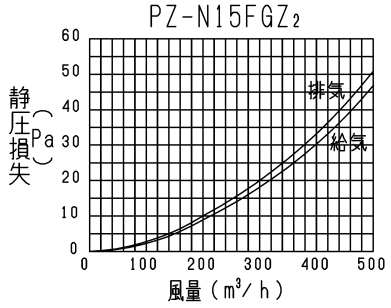

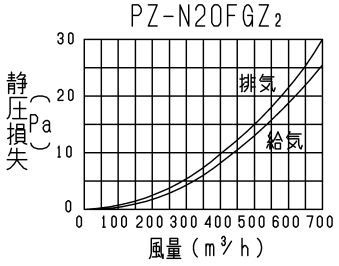

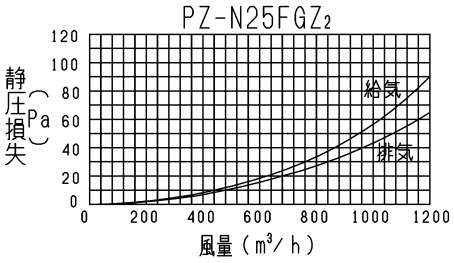

※処理風量は特性グラフの範囲内でご使用ください。

※消音効果

PZ-N10FGZ2 約3dB （LGH-(R)N15Rタイプとの組合せ使用の場合）
PZ-N15FGZ2 約4dB （LGH-(R)N25・(R)N35Rタイプとの組合せ使用の場合）
PZ-N20FGZ2 約4dB （LGH-(R)N50・(R)N65Rタイプとの組合せ使用の場合）
PZ-N25FGZ2 約4dB （LGH-(R)N80・(R)N100Rタイプとの組合せ使用の場合）

■注意事項

1.周囲温度が40℃を超える場所では使用しないでください。
2.40℃を超える空気を流さないでください。
3.浴室等湿気の多い空気を流さないでください。