品　名	アレル除菌フィルター	台数	
形　名	PZ-N125CF$_2$AR	記号	

品番	品　　名	材　　質	色　調	フィルター数／1セット
01	フィルター	不織布フィルター(質量法捕集効率50%)	青	1(排気用)
02	枠	ABS		

■ 外形図

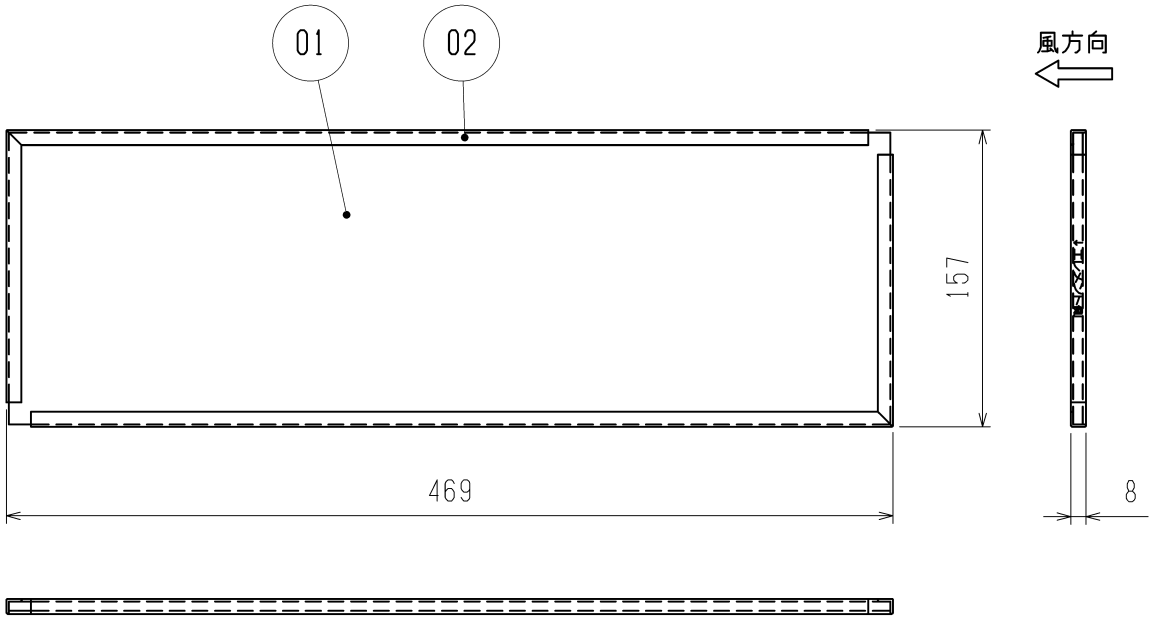

第三角法	単　　位	尺　　度
	mm	非比例尺

適用本体形名	LGH-N15CS$_2$, 15CX$_2$ LGH-N25CS$_2$, 25CX$_2$

※形名末尾D付タイプ(単相200V)も同じく適用できます。
※本品は排気用フィルターの本体1台分がセットになっています。
　給気用には、PZ-N125CF$_2$AOをご利用ください。

■ 注意

・ロスナイ本体の排気用エアフィルターと交換して使用します。
・交換の目安は約3,000時間(1年)です。
・清掃はできません。

仕様書	作成日付	品　名 形　名	アレル除菌フィルター PZ-N125CF$_2$AR	
三菱電機株式会社	2021-02-08	整理番号	ND121017	1/1