MITSUBISHI ELECTRIC

2206874HM8002

有圧換気扇システム部材

風圧式シャッター

取扱説明書（据付工事説明書付）

	形　名	適　用　機　種
鋼板製	PS-20SHA3	羽根径20cmの有圧換気扇
	PS-25SHA3	羽根径25cmの有圧換気扇
	PS-30SHA3	羽根径30cmの有圧換気扇
	PS-35SHA3	羽根径35cmの有圧換気扇
	PS-40SHA3	羽根径40cmの有圧換気扇
	PS-50SHA3	羽根径45･50cmの有圧換気扇
	PS-60SHB3	羽根径60cmの有圧換気扇
	PS-70SHB3	羽根径70cmの有圧換気扇
	PS-80SHB3	羽根径80cmの有圧換気扇
	PS-105SHB3	羽根径105cmの有圧換気扇
ステンレス製	PS-20SHXA3	羽根径20cmの有圧換気扇
	PS-25SHXA3	羽根径25cmの有圧換気扇
	PS-30SHXA3	羽根径30cmの有圧換気扇
	PS-35SHXA3	羽根径35cmの有圧換気扇
	PS-40SHXA3	羽根径40cmの有圧換気扇
	PS-50SHXA3	羽根径45･50cmの有圧換気扇
	PS-60SHXA3	羽根径60cmの有圧換気扇
高耐食タイプ	PS-30SHXA3-F	EF-30BSXC2-F・EF-30BTXC2-F
	PS-40SHXA3-F	EF-40DSXC2-F・EF-40DTXC2-F
	PS-50SHXA3-F	EG-50ETXC2-F
	PS-60SHXA3-F	EG-60FTXC2-F
耐熱タイプ	PS-40SH-H	EWF-40ETA2-H
	PS-50SH-H	EWF-50FTA2-H
	PS-60SH-H	EWG-60FTA2-H

※風圧式シャッターは給気用には使用できません。

お客様へ

ご使用の前にこの説明書をよくお読みになり、正しく安全にお使いください。
お読みになった後は、お使いになるかたがいつでも見られるところに保管してください。

工事店様へ

据付工事を始める前にこの説明書をよくお読みになり、正しく安全に据付けてください。電気工事は販売店・工事店様において有資格者である電気工事士の方が実施してください。

据付工事終了後は、必ずこの説明書をお客様にお渡しください。

この製品は日本国内用ですので日本国外では使用できず、またアフターサービスもできません。
This appliance is designed for use in Japan only and can not be used in any other country. No servicing is available outside of Japan.

据付工事説明　工事店様へ

1. 安全のために必ず守ること

●誤った取扱いをしたときに生じる危険とその程度を次の表示で区分して説明しています。

⚠警告	誤った取扱いをしたときに死亡や重傷などに結びつく可能性があるもの
分解禁止	●どんな場合でも改造はしない 分解修理は修理技術者以外の人は行わない （火災・感電・けがの原因） 修理はお買上げの販売店または当社のお問い合せ窓口にご相談ください。
指示に従う	●有圧換気扇と共締めするときは、メタルラス張り・ワイヤラス張りまたは金属板張りの木造物と金属ボディの部分が直接接触しないように据付ける（電気設備の技術基準に従い施工してください） （漏電したとき火災の原因）
	●据付けの際は必ず分電盤のブレーカを切る （感電やけがの原因）

⚠注意	誤った取扱いをしたときに軽傷または建物・機械などの物的損害に結びつくもの
接触禁止	●製品の可動部に指や物を入れない （けがの原因）
指示に従う	●据付工事は十分強度のあるところを選んで確実に行う （落下によりけがの原因）
	●据付けの際は手袋を着用する （けがの原因）

2. ご使用にあたってのお願い

●**据付ける前に、シャッター屋外側に貼り付けてあるシャッターブレードを固定している青いテープをはがしてください。**

●**次のような場所や据付けかたをしないでください。**（故障の原因になります）

- 氷結するおそれのある場所
- ほこりの多い場所
- 直接雨水が当たる場所
  （直接雨水が当たる場合、必ずウェザーカバーをご使用ください）

- 斜め据付け

- 水平据付けおよび傾斜のある面への据付け
  (-3°～+3°の範囲内で据付けてください)

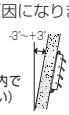

- ゆがんだ面への据付け

- 使用条件：周囲温度−10℃～+50℃、常温において相対湿度90%以下。（高耐食タイプは98%以下）耐熱タイプは−10℃～+80℃、常温において相対湿度90%以下。
- 厨房など油煙が多い場所や工場などの塵埃が多い場所では、シャッターに付着した油や埃などによって開閉動作に支障をきたすおそれがあります。定期的（約1年を目処）に製品の点検をしてください。
- 河川、海岸地域や水海上の船舶施設、塩素等の腐食性ガスが発生する場所および水蒸気が多い場所や常時湿潤している場所などでは製品の寿命が著しく短くなる場合があります。定期的（約1年を目処）に製品の点検をしてください。

- 給気タイプおよび給気時には使用できません。必ず固定式ガラリ、または電動式シャッターをご使用ください。（シャッターが破損するおそれがあります）
- 有圧換気扇とシャッターをともに使用する場合は有圧換気扇単独に比べて騒音が約1～3dBアップします。（有圧換気扇を厚さ10cm程度の壁に据付け、運転したときの風圧式シャッター有無の騒音です）
- 組合わされる有圧換気扇の風量によって、シャッターの開き角度が異なります。
- 有圧換気扇に速度調節器を使用する場合は、風量によってシャッターが十分に開かないおそれがありますので、電動式シャッターをご使用ください。
- 腐食性物質・腐食性ガスの濃度が高い場所では高耐食タイプを使用してください。著しく濃度が高い場合は高耐食タイプでも製品寿命が短くなります。
- 防火ダンパー付ウェザーカバーを使用する場合は、ダンパーが動作したときシャッターブレードに当たらないように、シャッターを室内側から据付けてください。壁厚は外形寸法図のG寸法以上確保してください。
- 有圧換気扇と風圧式シャッターの組み合わせで近接設置する場合は下記注意事項をご確認ください。
  ※近接設置する場合、据付条件によっては振動や騒音が発生します。
  ※同じサイズの有圧換気扇しか近接設置できません。

3. 外形寸法図

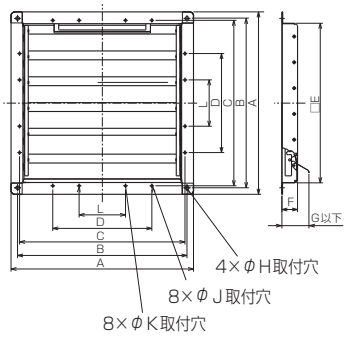

■変化寸法表　単位（mm）

形　名	A	B	C	D	E	F	G	H	J	K	L	ブレード枚数	質量（kg）
鋼板製 PS-20SHA3	310	280	264	150	222	60	110	10	8	—	—	2	1.1
PS-25SHA3	360	330	314	160	272	60	105	10	8	—	—	3	1.4
PS-30SHA3	410	380	364	200	322	60	110	10	8	—	—	3	1.7
PS-35SHA3	458	434	434	250	373	60	105	12	8	—	—	4	2.0
PS-40SHA3	510	460	460	260	425	60	110	14	8	—	—	4	2.8
PS-50SHA3	610	560	560	280	526	60	110	14	8	—	—	5	4.0
PS-60SHB3	700	650	650	380	617	60	110	14	8	—	—	6	6.0
PS-70SHB3	830	800	800	400	738	85	125	15	15	—	—	7	10.0
PS-80SHB3	930	900	900	500	838	85	125	15	15	15	400	8	14.5
PS-105SHB3	1240	1210	1210	750	1148	85	125	15	15	—	—	11	23.0
ステンレス製 PS-20SHXA3	310	280	264	150	222	60	110	10	8	—	—	2	1.1
PS-25SHXA3	360	330	314	160	272	60	105	10	8	—	—	3	1.4
PS-30SHXA3	410	380	364	200	322	60	110	10	8	—	—	3	1.7
PS-35SHXA3	458	434	434	250	373	60	105	12	8	—	—	4	2.0
PS-40SHXA3	510	460	460	260	425	60	110	14	8	—	—	4	2.8
PS-50SHXA3	610	560	560	280	526	60	110	14	8	—	—	5	4.0
PS-60SHXA3	700	650	650	380	616	60	110	14	8	—	—	6	6.0
高耐食タイプ PS-30SHXA3-F	410	380	364	200	322	60	110	10	8	—	—	3	1.7
PS-40SHXA3-F	510	460	460	260	425	60	110	14	8	—	—	4	2.8
PS-50SHXA3-F	610	560	560	280	526	60	110	14	8	—	—	5	4.0
PS-60SHXA3-F	700	650	650	380	616	60	110	14	8	—	—	6	6.0
耐熱タイプ PS-40SH-H	510	460	460	260	425	60	110	14	8	—	—	4	3.3
PS-50SH-H	610	560	560	280	526	60	110	14	8	—	—	5	4.7
PS-60SH-H	700	650	650	380	616	60	110	14	8	—	—	6	6.2

4. 据付方法

壁穴および埋込ボルト寸法

下図を参照して壁穴をあけ、埋込ボルトを埋め込む。

■PS-20～60タイプ

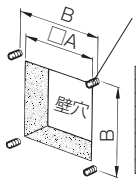

単位（mm）

タイプ	A	B	D
PS-20	230	280	M8
PS-25	275	330	M8
PS-30	325	380	M8
PS-35	380	434	M8
PS-40	430	460	M12
PS-50	530	560	M12
PS-60	620	650	M12

■PS-70～105タイプ

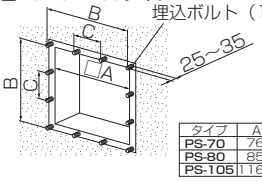

単位（mm）

タイプ	A	B	C	D
PS-70	760	800	400	M12
PS-80	850	900	400	M12
PS-105	1160	1210	750	M12

有圧換気扇と共締めで据付ける場合

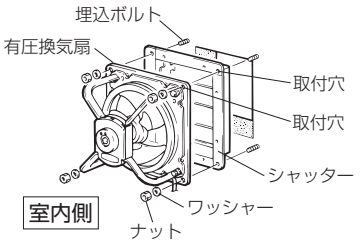

1. シャッターの取付穴を埋込ボルトに差し込む。
2. **有圧換気扇の取付穴を埋込ボルトに差し込み、市販のワッシャー・ナット各4個で確実に締め付ける。**

●PS-70タイプ以上のもので、有圧換気扇と共締めする場合は12か所で確実に締め付ける。
（埋込ボルトは有圧換気扇の取扱説明書（据付工事説明書付）を参照して埋め込んでください）

ウェザーカバーと共締めで据付ける場合

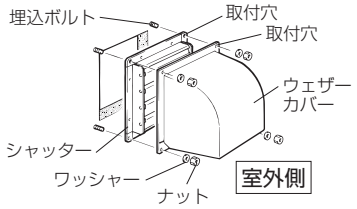

1. シャッターの取付穴を埋込ボルトに差し込む。
2. ウェザーカバーの取付穴を埋込ボルトに差し込み、市販のワッシャー・ナット各4個で確実に締め付ける。
3. 製品と壁面のすき間は雨水浸入防止のため市販のコーキング材で埋める。

お願い

●据付け後シャッターが確実に開閉するか、振動や異常音がないか試運転をしてください。

取扱説明 お客様へ

1. 安全のために必ず守ること

●誤った取扱いをしたときに生じる危険とその程度を次の表示で区分して説明しています。

⚠警告	誤った取扱いをしたときに死亡や重傷などに結びつく可能性があるもの
分解禁止	●どんな場合でも改造はしない 分解修理は修理技術者以外の人は行わない （火災・感電・けがの原因） 修理はお買上げの販売店または当社のお問い合せ窓口にご相談ください。
指示に従う	●お手入れの際は必ず分電盤のブレーカを切る （感電やけがの原因）

⚠注意	誤った取扱いをしたときに軽傷または建物・機械などの物的損害に結びつくもの
接触禁止	●製品の可動部に指や物を入れない （けがの原因）
指示に従う	●お手入れの際は手袋を着用する （けがの原因）

2. 点検・お手入れ

3ヵ月ごとに1度、下記の点検を行ってください。

点検項目		処置
錆	●製品および製品据付け用のナット・ボルトが錆びていませんか	●部分的な錆はウレタン系塗料で補修してください 錆が部品の広範囲に発生している場合は、部品を交換してください（製品落下によるけがのおそれがあります）
ガタつき	●製品を据付けたナットがゆるんでいませんか	●ガタつきがないようにナットを締め付けてください （製品落下によるけがのおそれがあります）
損傷	●ブッシュに亀裂などありませんか	●ブッシュを交換してください （落下によるけがのおそれがあります）
ほこり	●摺動部にほこりの付着はありませんか	●清掃してください

1年に1回程度

錆	●部分的な錆はウレタン系塗料で補修してください ●錆が部品の広範囲に発生している場合は、部品を交換してください

清掃

約3か月に1度を目安に清掃する。

■お手入れは中性洗剤を浸した布で汚れをふき取り洗剤が残らないように乾いた布でよくふき取る。

お願い

●お手入れに下記の溶剤や洗剤、清掃用具を使用しないでください。製品表面に傷つきや変色、割れが発生する原因になります。
シンナー、アルコール、ベンジンなどの溶剤、ガソリン、灯油、カビ取り洗剤、柑橘系などの植物系洗剤、スプレー、酸性洗剤、アルカリ性洗剤、塩素系洗剤、化学ぞうきんの薬品、クレンザーなどの研磨剤入りの洗剤、殺菌剤、消毒剤など（異常音の発生、変質、変色、塗装はがれや故障の原因になります）

3. アフターサービス

ご不明な点や修理に関するご相談は、お買上げの販売店かお近くの「三菱業務用／産業用換気送風機 修理窓口・ご相談窓口」にご相談ください。

■平日　9:00～12:00　13:00～17:00（土･日･祝・弊社休日以外）
三菱電機 換気送風機技術相談センター……電話　0120-726-471（無料）

所在地、電話番号などについては変更になることがありますので、あらかじめご了承願います。

■補修用性能部品の保有期間

当社はこの三菱有圧換気扇の補修用性能部品を製造打切り後9年保有しています。
補修用性能部品とは、その製品の機能を維持するために必要な部品です。

三菱電機株式会社
中津川製作所　〒508－8666 岐阜県中津川市駒場町1番3号

この説明書は、再生紙を使用しています。