品　名	虫侵入防止ユニット	台数	
形　名	PGL-350CMB3	記号	

品番	品　名	個　数	材　料
01	ケーシング	1	溶融亜鉛メッキ鋼板+粉体塗装
02	ケーシング	1	溶融亜鉛メッキ鋼板+粉体塗装
03	ケーシング	1	溶融亜鉛メッキ鋼板
04	ネットフィルター	1	サランネット
05	ネジ	10	
06	クッション材	1	自己消火性ウレタンフォーム
07	クッション材	1	自己消火性ウレタンフォーム

※塗装色はマンセル 7.65Y7.6/0.7

■ 外形図

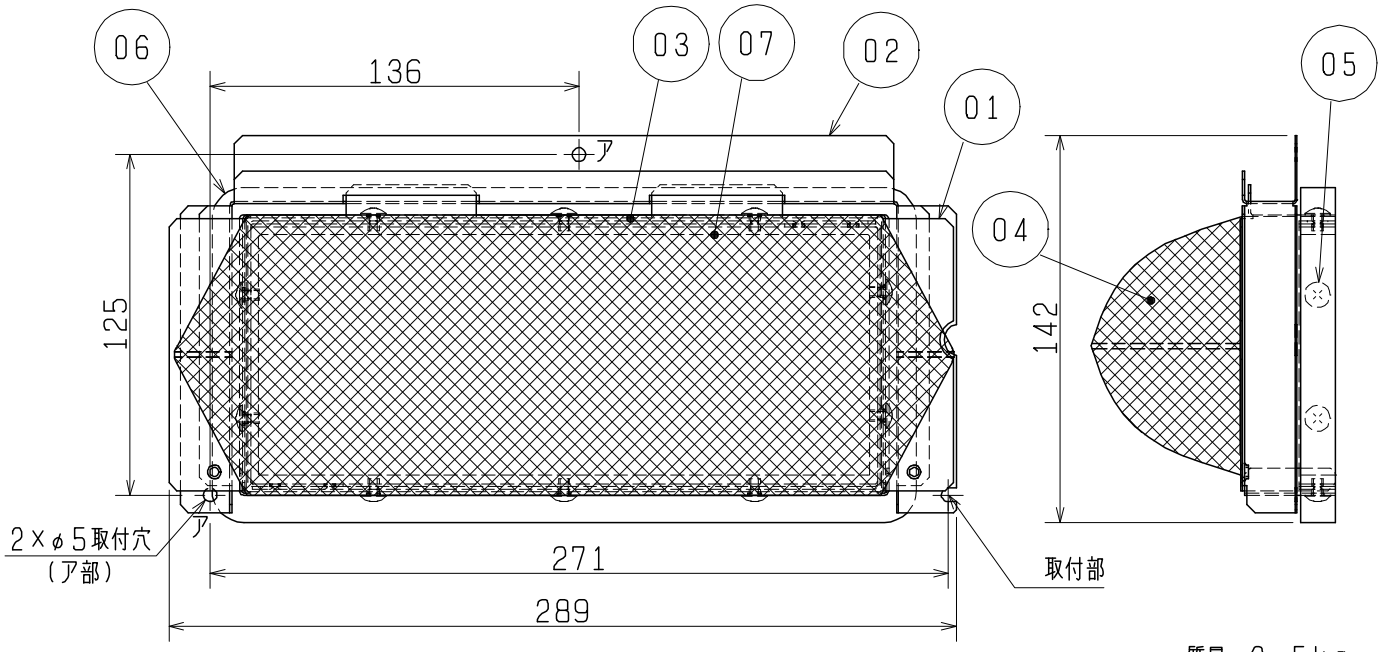

質量 0.5kg

第三角法	単　位	尺　度
	mm	非比例尺

■ 適用機種一覧（下記機種以外には取付けできません）
※形名末尾D付タイプも同じく適用です

形　名	適　用　形　名
	天井カセット形
PGL-350CMB3	LGH-N35CS(X)2, N50CS(X)2

■ ネットフィルター仕様
穴の寸法：0.4×0.5mm

■ 注意事項
1. 本品はロスナイ本体のSA吹き出し部に取付けて使用します。
2. 取付方法については据付工事・取扱説明書をご参照下さい。
3. 極めて小さな虫は侵入を防止できない場合があります。
4. 本製品の清掃時に天井カセット形ロスナイに取付けられているエアフィルターも清掃してください。

■圧力損失特性

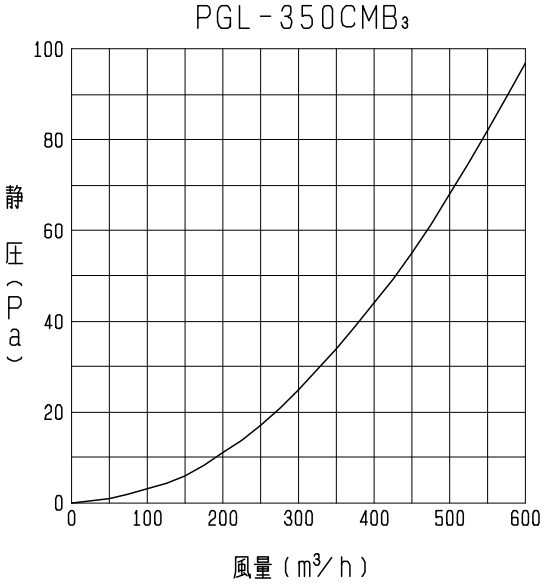

※処理風量は特性グラフの範囲内でご使用ください。

仕　様　書	作成日付	品　名 形　名	虫侵入防止ユニット PGL-350CMB3	
三菱電機株式会社	2019-03-27	整理番号	ND118039	1/1