品　名	給気口用除じんフィルター	台数	
形　名	PGL-150LMB, PGL-200LMB	記号	

■ 外形図

品番	品名	材質
01	フレーム	溶融亜鉛メッキ鋼板＋粉体塗装※1
02	フィルター	不織布フィルター（質量法捕集効率91％※2）
03	パッキン	自己消化性ウレタンフォーム

※1.塗装色はマンセル7．65Y7．6／0．7
※2.JIS Z 8901試験用粉体1種

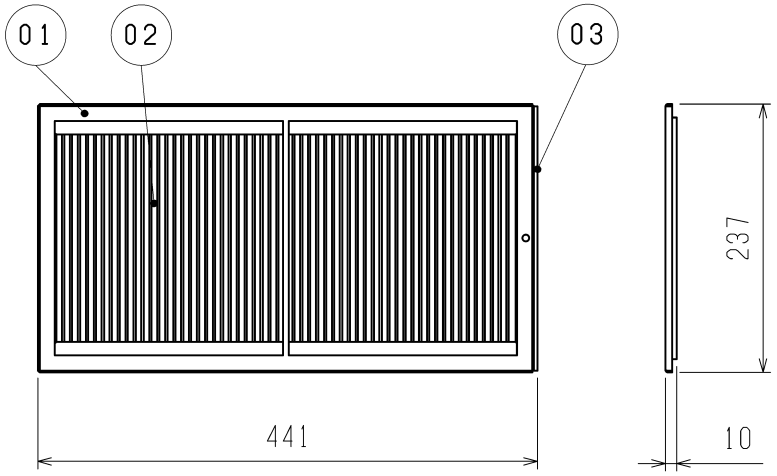

第三角法	単　位	尺　度
	mm	非比例尺

形 名	質量 (kg)	適 用 本 体 形 名※
PGL-150LMB	1.1	LB-150DF8-50,LB-150DF8-60
PGL-200LMB	1.4	LB-200DF8-50,LB-200DF8-60

※形名末尾B付タイプも同じく適用できます。

■ 圧力損失特性

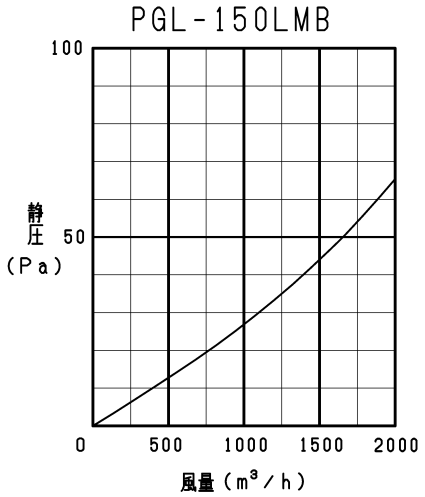

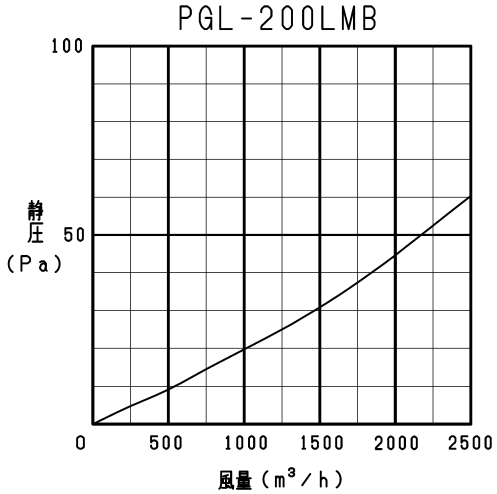

■ 注意事項

●交換の目安は約9，000時間（3年）です。
●1年に1度以上を目安に清掃してください。
●取付・清掃方法については据付工事・取扱説明書をご参照ください。

仕 様 書	作成日付	品　名 形　名	給気口用除じんフィルター PGL-150LMB, PGL-200LMB	
三菱電機株式会社	2021-01-08	整理番号	ND121000	1/2

■ 給気口用除じんフィルター内蔵Q－H特性（LB－150DF$_8$，LB－200DF$_8$ タイプ）

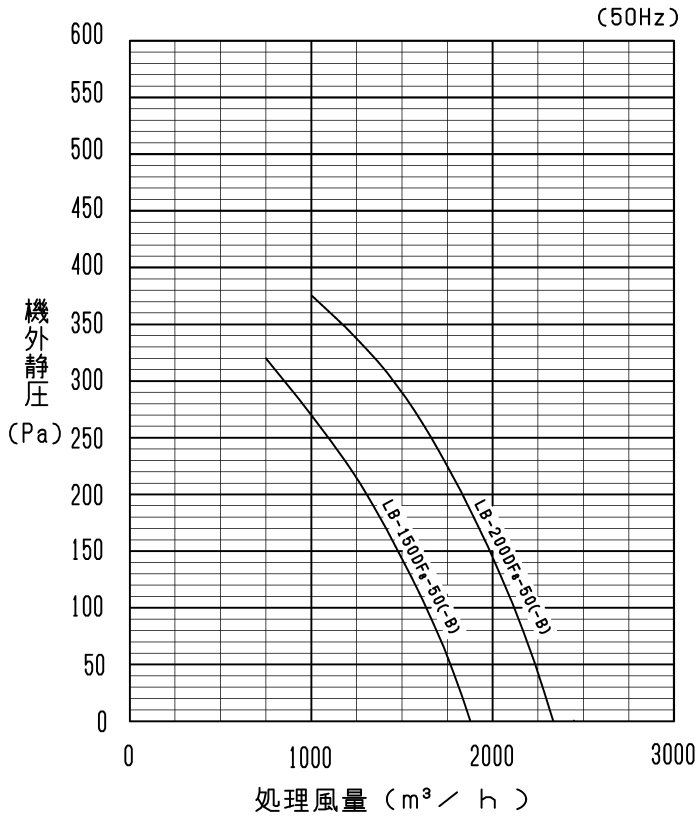

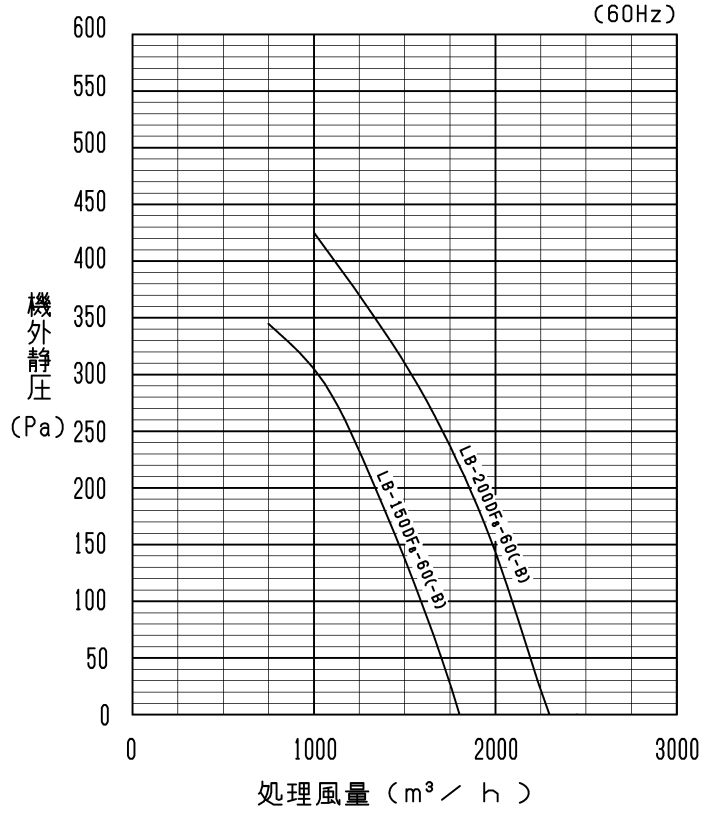

仕 様 書	作成日付	品　　名 形　　名	給気口用除じんフィルター PGL-150LMB, PGL-200LMB	
三菱電機株式会社	2021-01-08	整理番号	ND121000	2/2