MAX

お客様用

自然給気口 取扱説明書

各部の名称

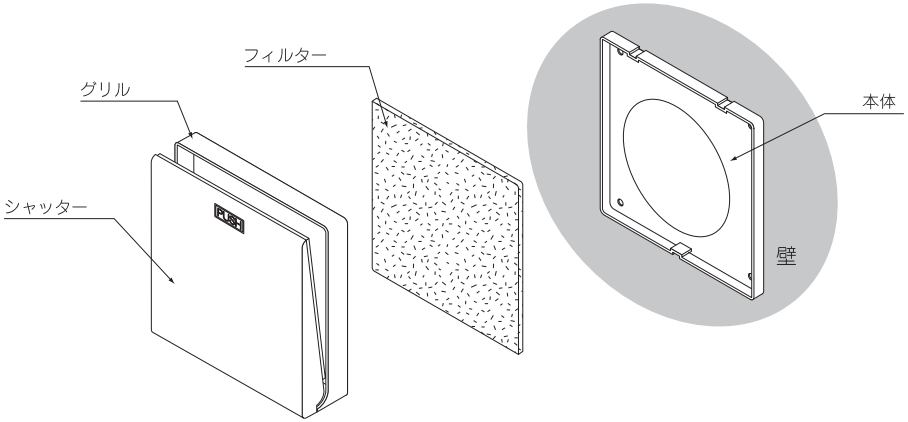

使用方法

24時間換気用の自然換気口ですので、通常時は開放状態を保持してください。
状況に応じて開閉する場合は、以下の操作方法を参照しご使用ください。

シャッターの開閉のしかた

●シャッターの「PUSH」と刻印された部分を押すことでシャッターの開閉を行うことができます。

開く

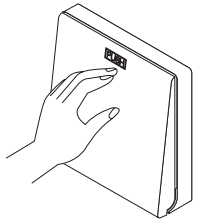

シャッターが閉の状態でシャッターを押すと開きます。

閉じる

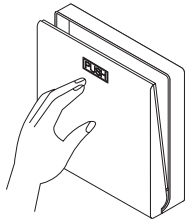

シャッターが開の状態でシャッターを押すと閉じます。

お手入れ

●換気性能を保つため、フィルターのお手入れは定期的に（1ヶ月に1回程度）行ってください。

●右記環境条件で使用しますと、本体から水滴が滴下することがあります。
本体に水滴が付着したら、乾いた布で拭きとってください。

屋外温度	－5℃以下
室内温度	20℃以上
室内湿度	45%RH以上

お手入れ（続き）

1 グリルを取り外してください。
☆グリルのツマミを指で引き上げてはずしてください。
☆グリルを落とさないよう注意してください。

⚠ご注意
・シャッターを持ってグリルを外さないでください。
本機が破損することがあります。

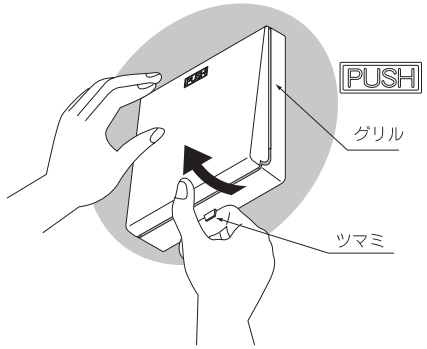

2 本体からフィルターを取り外してください。

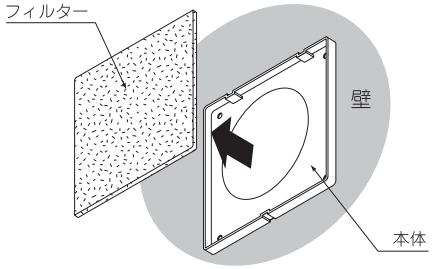

⚠ご注意
・フィルターにほこりや虫が付いている場合があります。
部屋に落ちない様、そっと外してください。
又は、下に新聞紙等でうけてください。

3 フィルター・グリルについているホコリを掃除機を使って吸い取ってください。
☆フィルターの汚れがひどい場合は、中性洗剤を溶かしたぬるま湯か水で押し洗いをし、その後、洗剤をよく洗い落としてください。（5～6回使用可能）
☆グリルの汚れがひどい場合は中性洗剤を溶かした布で拭き、洗剤が残らないようよく拭き取ってください。
☆フィルターはよく乾かしてから取り付けてください。但し、直射日光に当てたり、火にあぶって乾かさないでください。フィルター変形、変色等の原因となります。

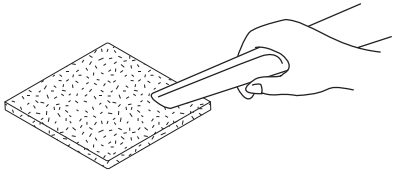

4 フィルターを本体に取り付けてください。

5 グリルを本体に取り付けてください。
☆本体引掛部(2ケ所)にグリル内側の引掛部(2ケ所)を引っ掛けます。
☆グリル下面をパチッと音がするまで押し込みます。

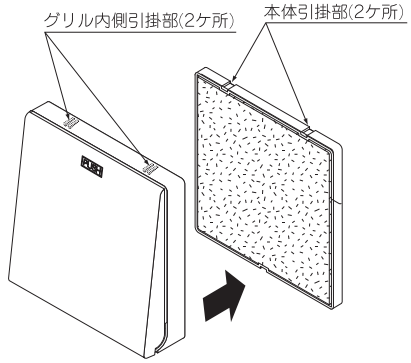

交換用フィルター

●フィルターは7枚入りです。

品　名	部品番号	標準価格（税込）
シゼンキュウキ100フィルター7マイ	JD90917	3,150円

MAX マックス株式会社 住環境機器営業部
〒103-8502 東京都中央区日本橋箱崎町6-6 TEL 03-3669-8112
マックスお客様ご相談ダイヤル　0120-228-428
月～金曜日(祝祭日・年末年始を除く)午前9時～午後6時

初版 2005年12月