VGP100SF-F2	承　認　図
自然給気口	Φ100<壁取付け型>

	部　品　名	材　質	備　考
1	本体	ABS	
2	グリル	ABS	
3	断熱材トレイ	ABS	
4	シャッター	ABS	
5	板バネ	SUS304	
6	フィルター	帯電不織布＋不織布	
7	断熱材 1	発泡 PE	
8	断熱材 2	発泡 PE	
9	浮出ラッチ		
10	パッキン	EPDM	

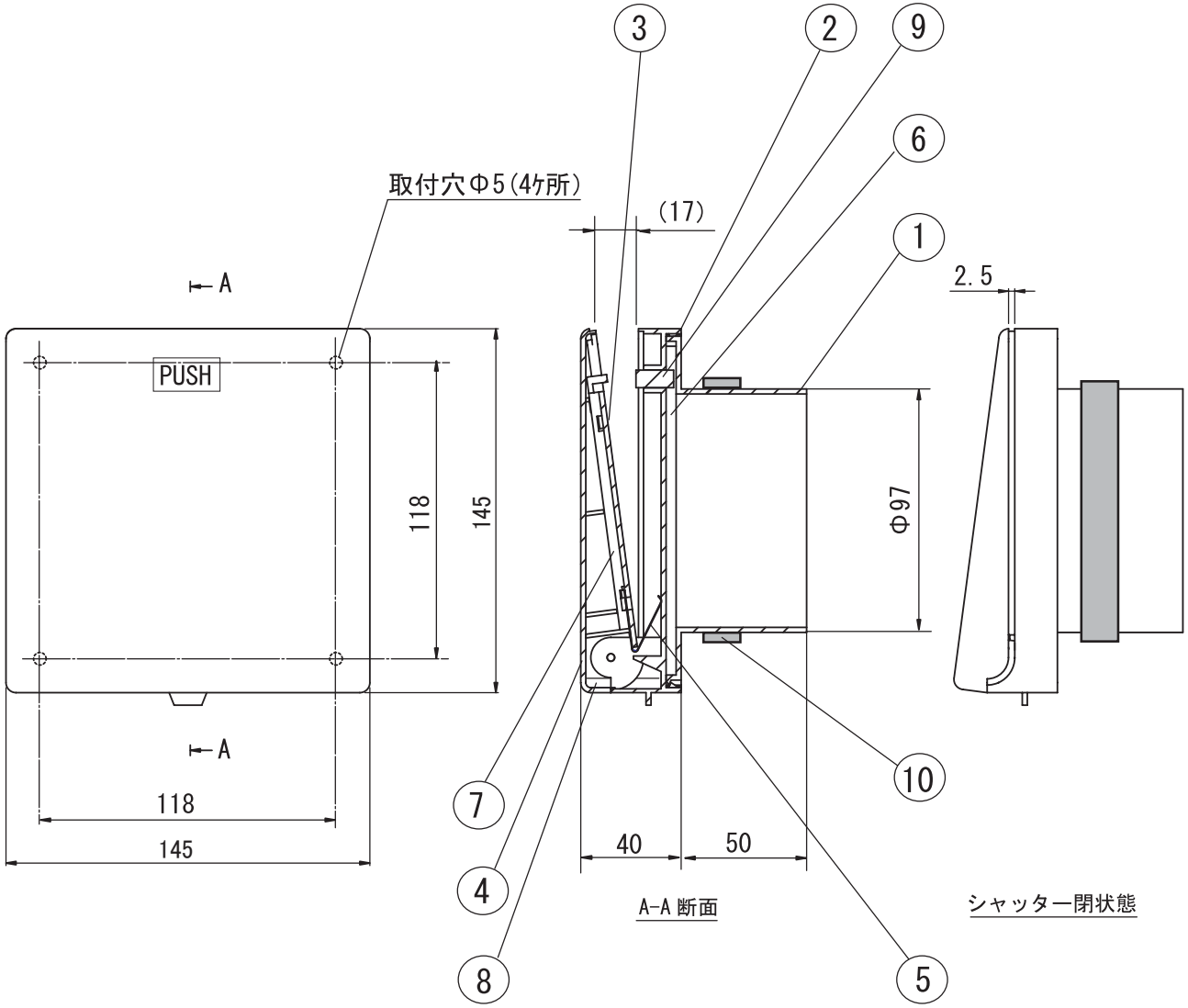

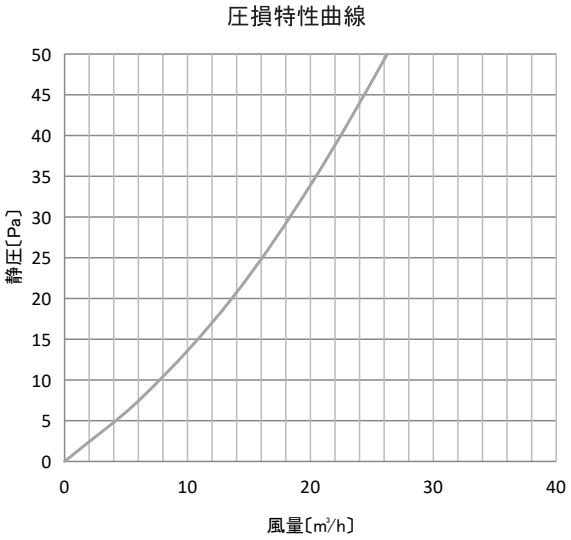

承　認　図	VGP100SF-F2
	自然給気口
作図　2020.1.31	マックス株式会社