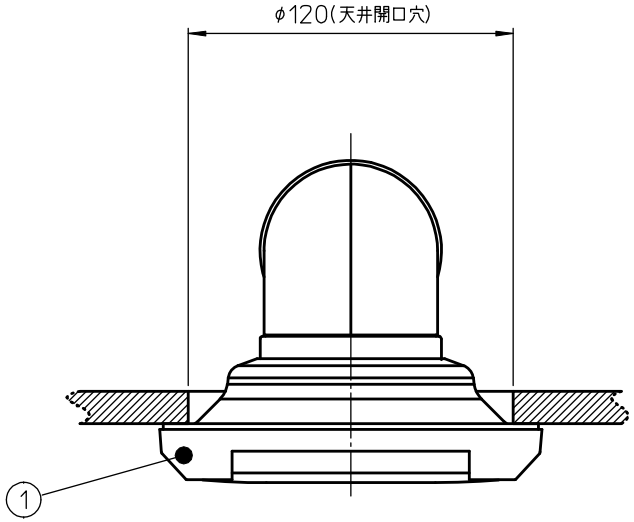

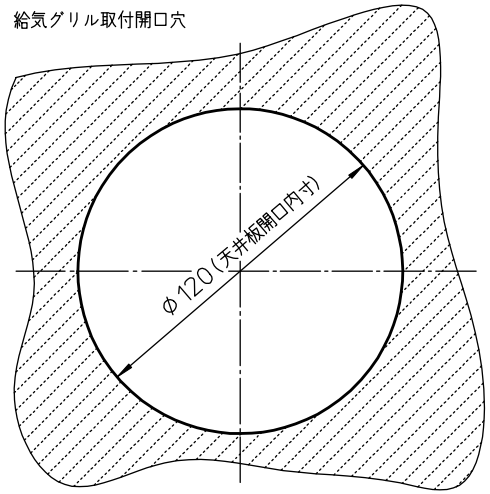

No.	名称	材質
1	本体	ABS樹脂(白)
2	カバー	ABS樹脂(白)
3	フィルター	PP樹脂
4	ダクト接続口	PP樹脂
5	エルボ (フネンカバー,アルミテープ付)	PP樹脂,鋼板,(アルミ)
6	フネンカバー	鋼板

型式	FG-50KLWF3-FN
通風性能	圧力損失係数ζ=4.14

○圧損特性曲線

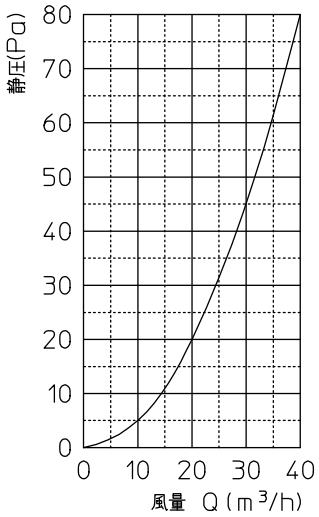

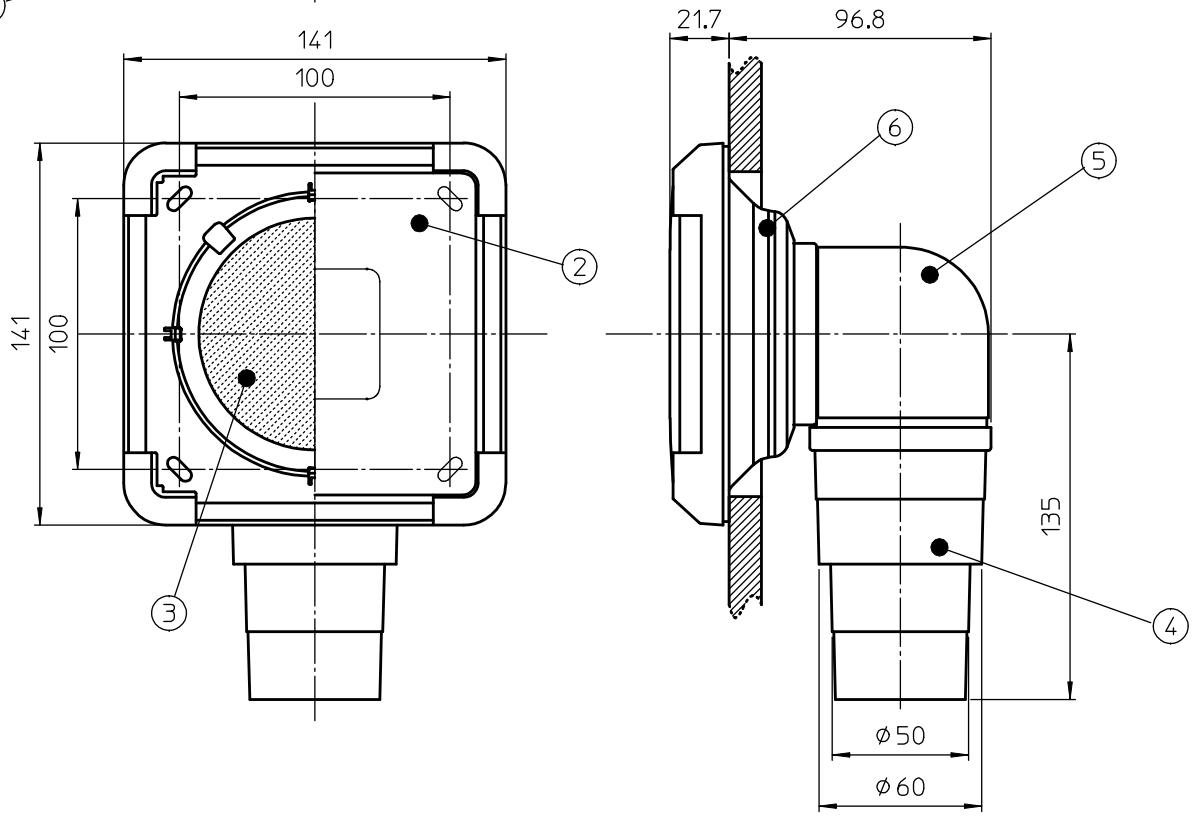

型式 PROD.MARK	FG-50KLWF3-FN
名称 DWG. NAME	製品仕様図
作成日 DWG. DATE	2018.7.4

マックス株式会社