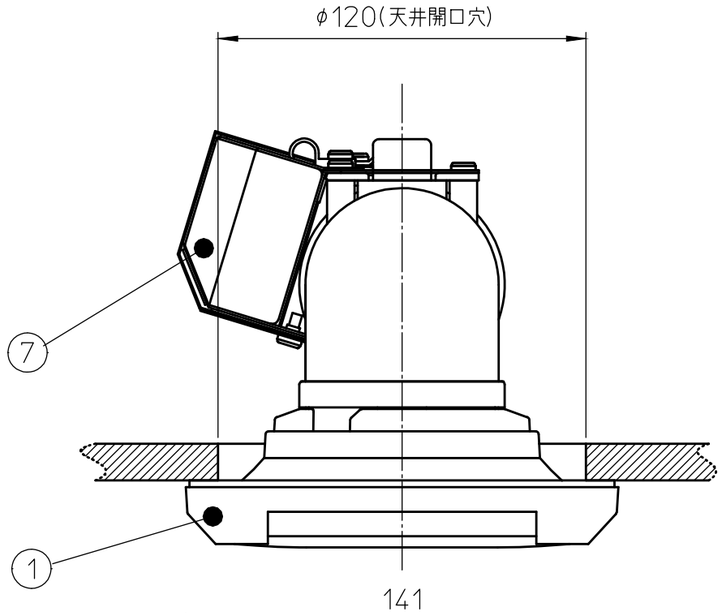

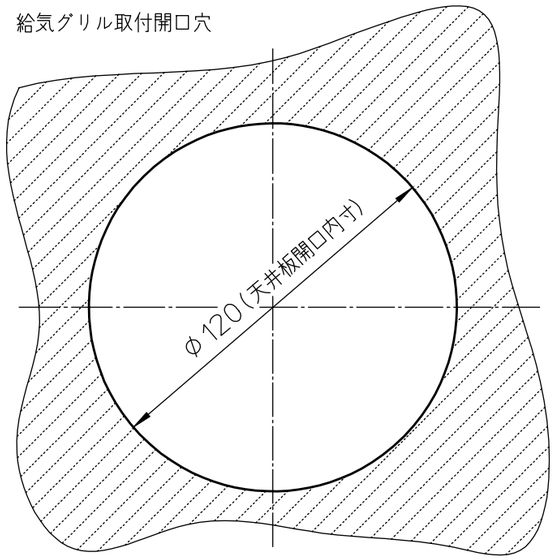

		材質	
No.	名称	ES-50KLW5-CX	ES-50KLB5-CX
1	本体	ABS樹脂(白)	ABS樹脂(茶)
2	カバー	ABS樹脂(白)	ABS樹脂(茶)
3	風量調整板	ABS樹脂	ABS樹脂
4	ダクト接続口	PP樹脂	PP樹脂
5	エルボ	PP樹脂	PP樹脂
6	イオン発生器		
7	キバンボックス		

型式	ES-50KLW5-CX ES-50KLB5-CX
通風性能	圧力損失係数ζ=2.99
定格電流 (50/60Hz)	11/11mA

○圧損特性曲線

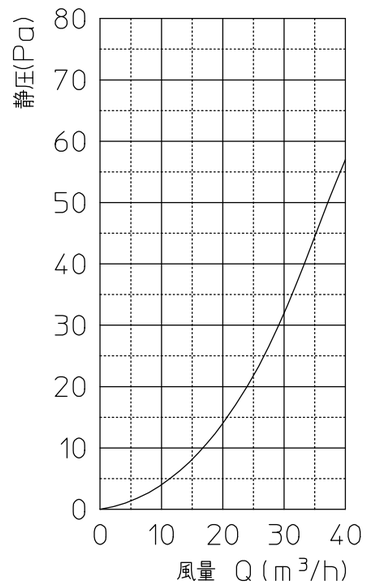

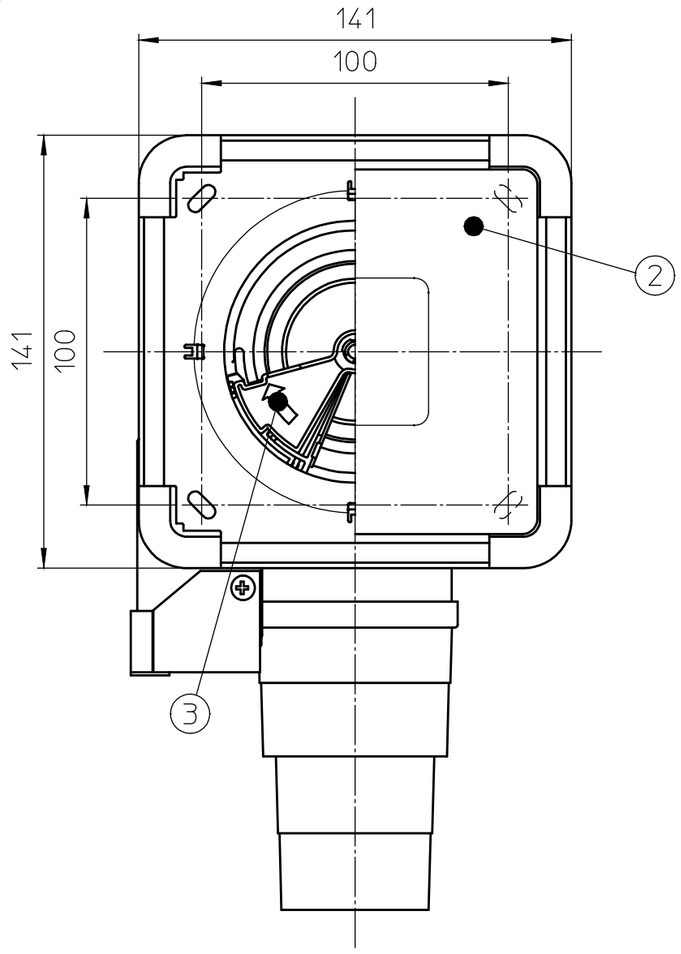

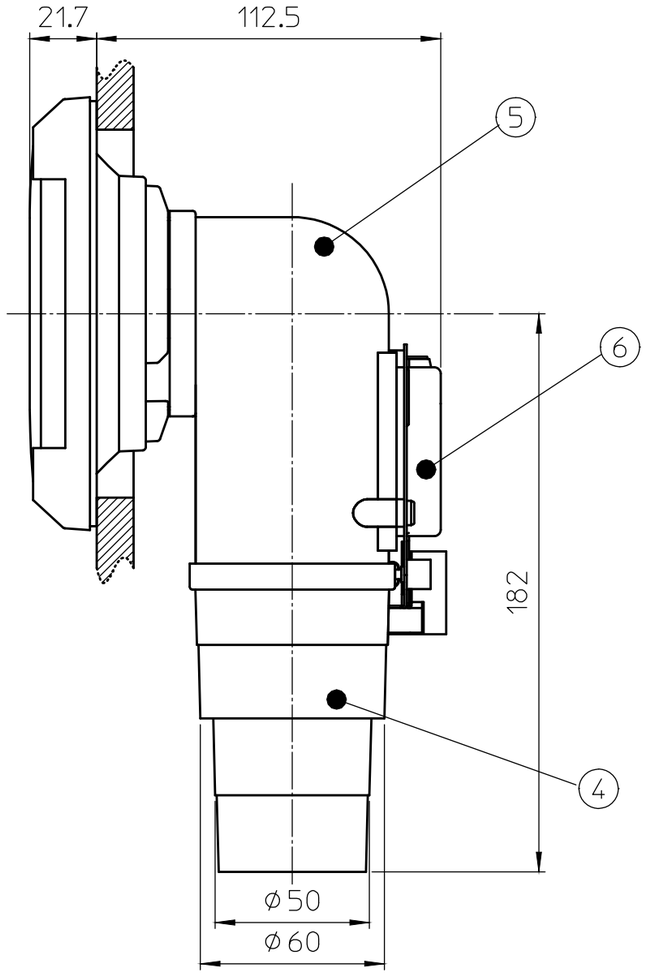

型式 PROD.MARK	ES-50KLW5-CX ES-50KLB5-CX
名称 DWG. NAME	製品仕様図
作成日 DWG. DATE	2019.9.19

マックス株式会社