BS-161H-CX-2　製品仕様書

作成日	2021.07.07

１．一般仕様

1-１　適　用　範　囲：この仕様書は貴社に納入する浴室暖房換気乾燥機について適用します。
1-２　形　　式　　名：ＢＳ－１６１Ｈ－ＣＸ－２
1-３　定　格　電　圧：ＡＣ１００Ｖ（５０／６０Ｈｚ）
1-４　運　転　機　能：①暖房[入浴前]　②暖房[入浴中]　③乾燥[強]　④乾燥[弱]　⑤乾燥[かぜ]　⑥涼風[強]　⑦涼風[弱]
⑧換気[標準]　⑨換気［クリーン］⑩衣類クリーン　⑪２４時間換気　⑫２４時間換気一時停止
1-５　フ　　ァ　　ン：シロッコファン
1-６　ファンモーター：ＤＣブラシレスモーター
1-７　設　置　方　式：浴室天井埋込型
1-８　排　気　接　続　口：適合ダクト呼び径φ１００㎜
1-９　開　口　寸　法：２８５ｍｍ×４１０ｍｍ　高さ１７１ｍｍ以上
1-10　質　　量：５．０ｋｇ(フロントパネルを含む)
1-11　使用温湿度範囲：－１０℃～４０℃
1-12　温風吹出温度：＋９５℃以下
1-13　換　気　方　式：浴室の１室換気

２．運転仕様（50/60Hz）

運転モード	消費電力（W）	循環ﾒｲﾝ風量 (m^3/h)	循環ｻｲﾄﾞ風量 (m^3/h)	換気風量 (m^3/h)	騒音値（dB(A)）
暖房［入浴前］	1250	160	15	—	45
暖房［入浴中］	1140	115	7	—	37
乾燥［強］	1190	130	80	別紙、P-Q 曲線参照	48
乾燥［弱］	1130	115	65	別紙、P-Q 曲線参照	44
乾燥［かぜ］	ヒーターOFF 時：17 ヒーターON 時：1190	130	80	別紙、P-Q 曲線参照	48
涼風［強］	17	130	80	別紙、P-Q 曲線参照	48
涼風［弱］	10	100	60	別紙、P-Q 曲線参照	42
換気［標準］	7	—	—	別紙、P-Q 曲線参照	35
換気［クリーン］	15	65	50	別紙、P-Q 曲線参照	45
衣類クリーン	30	205	20	—	50
24 時間換気(80 m^3/h)	6	—	—	別紙、P-Q 曲線参照	32

騒音値 JEM1386 準拠

3.プラズマクラスター仕様（50/60Hz 共通）

3-1　イオン発生器：シャープ株式会社製プラズマクラスターイオンユニット　高濃度プラズマクラスター２５０００

４．安全装置

4-１　温度過昇防止：ヒーター温度制御……サーミスタ　５０℃ＯＦＦ（４５℃復帰）　※暖房[入浴中]以外のモード
４５℃ＯＦＦ（４３℃復帰）　※暖房[入浴中]
６０℃機器停止→エラー表示
サーマルプロテクタ　１１０℃ＯＦＦ（７０℃復帰）
ヒーター……自己制御温度　２６０℃（キュリー点）
温度ヒューズ　９３℃ＯＦＦ
電源端子台……温度ヒューズ　１０２℃ＯＦＦ
4-２　過電流防止：電源１次側……電流ヒューズ　２０ＡＯＦＦ
ヒーター……電流ヒューズ　３０ＡＯＦＦ(ヒーター内蔵)
電源回路１次側……電流ヒューズ　２．５ＡＯＦＦ
4-３　雷サージ防止：電源回路……バリスタ及びアレスタによる保護

５．リモコン仕様

5-１　定　格　電　圧：ＤＣ５Ｖ（本体より供給）
5-２　回　　路：１６ビットマイコンより電源基板の１６ビットマイコンへ運転指令を通信
5-３　タイマー表示：７ＬＥＤ点灯表示　バー表示方式
5-４　タイマー設定：切タイマー　0.5・1・2・3・4・6・8 時間　７ステップ
※24 時間換気設定時、暖房、衣類クリーンは最大設定１時間
入タイマー　0.5・1・2・3・4・6・8 時間後　７ステップ
5-５　タイマーメモリ：各モード毎、個別に記憶
切タイマーメモリ初期値：暖房［入浴前・入浴中］、衣類クリーン １時間
：乾燥［かぜ］　６時間
：その他のモード ３時間(24 時間換気を除く)
24 時間換気一時停止復帰タイマーメモリ１時間（固定）
5-６　モード表示：ＬＥＤ点灯表示　緑色（暖房［入浴前］、暖房［入浴中］、乾燥［強］、乾燥［弱］、乾燥［かぜ］、涼風［強］、涼風［弱］、換気［標準］、換気［クリーン］、衣類クリーン、２４時間換気）
青色(プラズマクラスター)
ＬＥＤ点滅表示　緑色（２４時間換気一時停止）
5-７　エラー表示：ランプ点滅表示　モード表示ＬＥＤ点滅表示
5-８　入力操作キー：９キー　暖房、乾燥、涼風、換気、２４時間換気、衣類クリーン、△、タイマー切替、停止
5-９　通信コード：５ｍ、３芯ＰＶＣケーブル
5-10　外　形　寸　法：縦１２０ｍｍ×横１１６ｍｍ×厚１１．７ｍｍ（取付露出部）
5-11　質　　量：１１０ｇ

マックス(株)

BS-161H-CX-2 P-Q特性曲線

(アルミフレキダクト)

作成日	2021.02.08

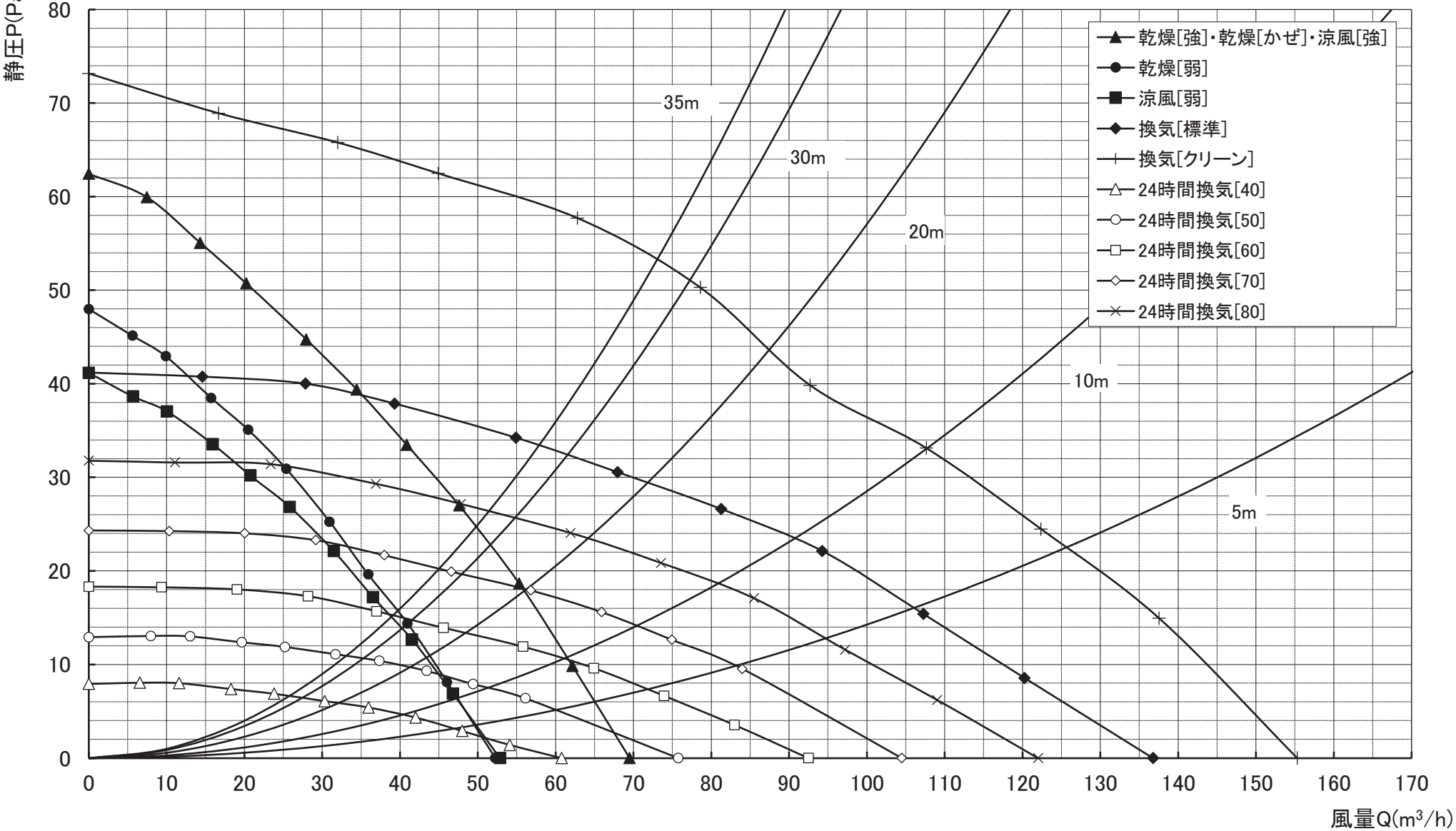

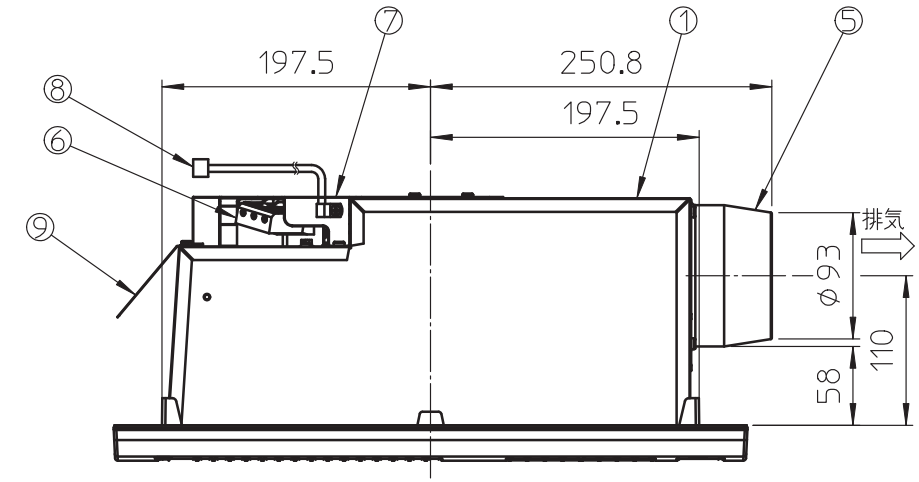

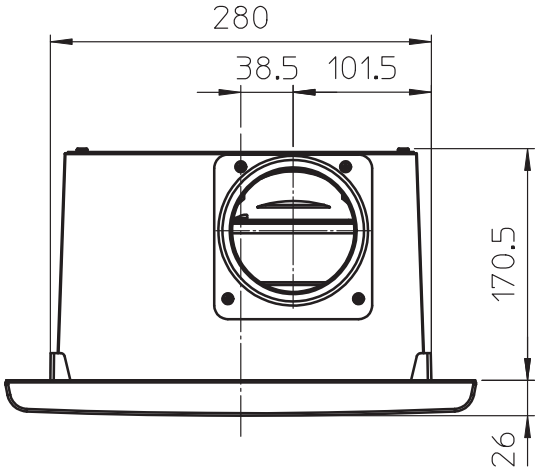

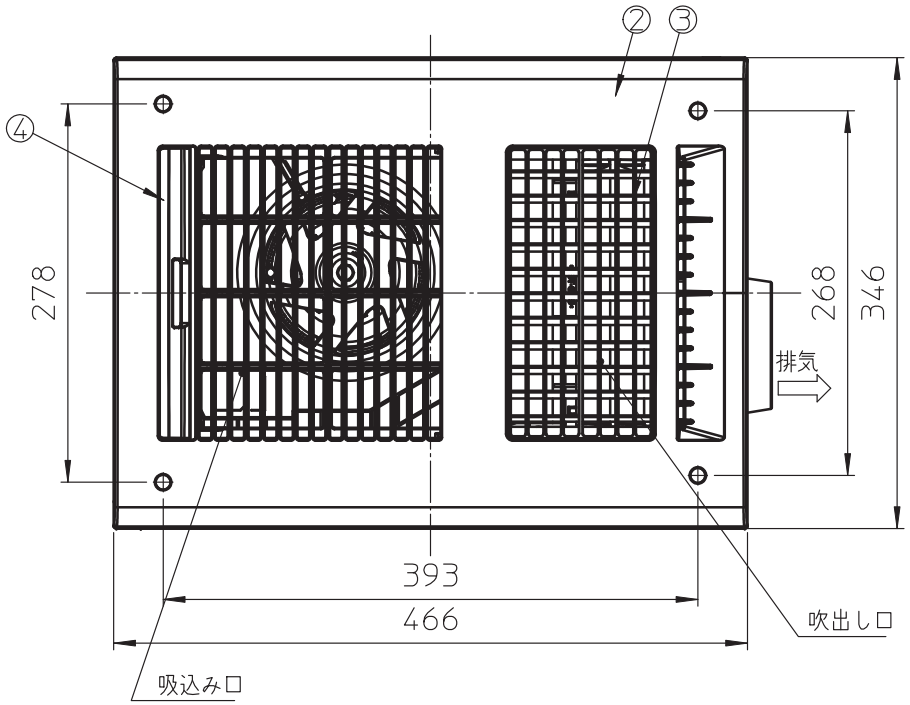

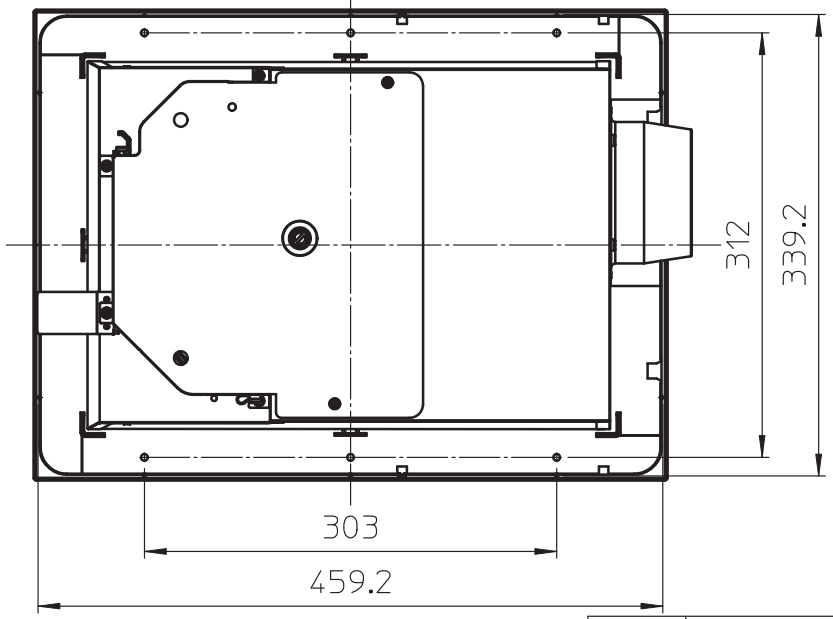

No.	名　称	個数	材　質
1	不燃ケース	1	SGCC　t=0.5
2	フロントパネル	1	ABS
3	吹出しグリル	1	PBT
4	フィルター	1	枠:PP　ネット:PP
5	排気ダクト接続口	1	耐食性亜鉛メッキ鋼板　t=0.8
6	電源端子台	1	
7	端子台カバー	1	SGCC　t=0.5
8	リモコンコード	1	3芯 5m
9	仮止めブラケット	1	SUS

型式 PRODMARK	BS-161H-CX-2
名称 DWG. NAME	本体外形図
作成日 DWG. DATE	2021.02.08

マックス株式会社

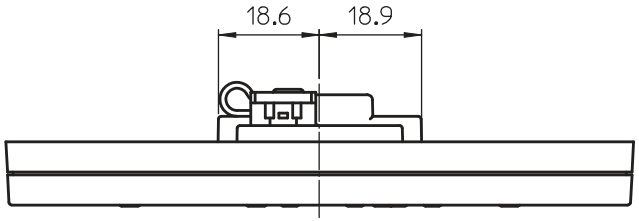

リモコンは3通りの取付け方法ができます。

㋑ スイッチボックスを使用する場合。
㋺ 市販のはさみ金具を使用する場合。
㋩ 壁へ直接取付ける場合。

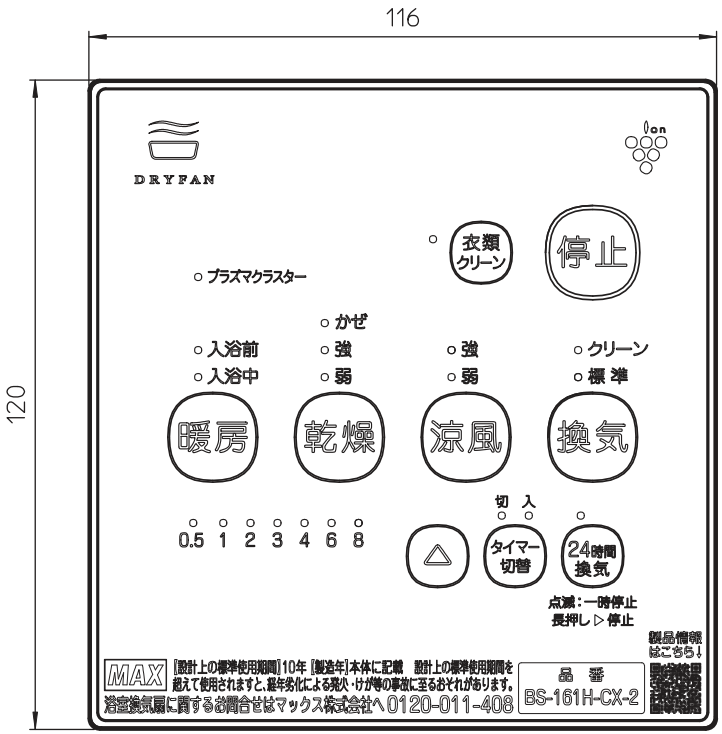

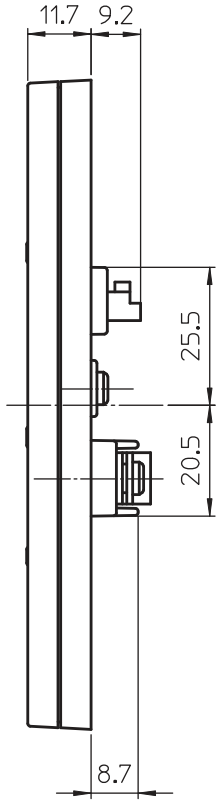

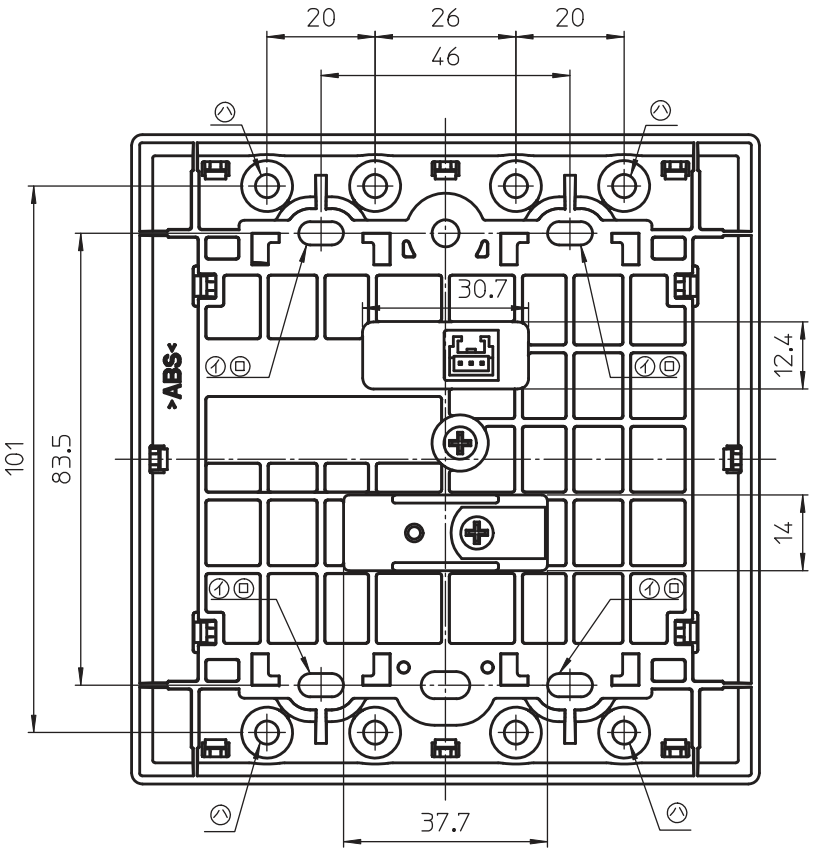

型式 PROD.MARK	BS-161H-CX-2
名称 DWG. NAME	リモコン外形図
作成日 DWG. DATE	2021.07.07