	品番		カラー
	YHZ402FMR #NW1	YHZ403FMR #NW1	ホワイト
廃番	~~YHZ402FMR #NR2~~	~~YHZ403FMR #NR2~~	~~ナチュラルウッド~~
廃番	~~YHZ402FMR #DR2~~	~~YHZ403FMR #DR2~~	~~ダークウッドA~~
	YHZ402FMR #ML	YHZ403FMR #ML	ミルベージュ
	YHZ402FMR #MW	YHZ403FMR #MW	ダルブラウン

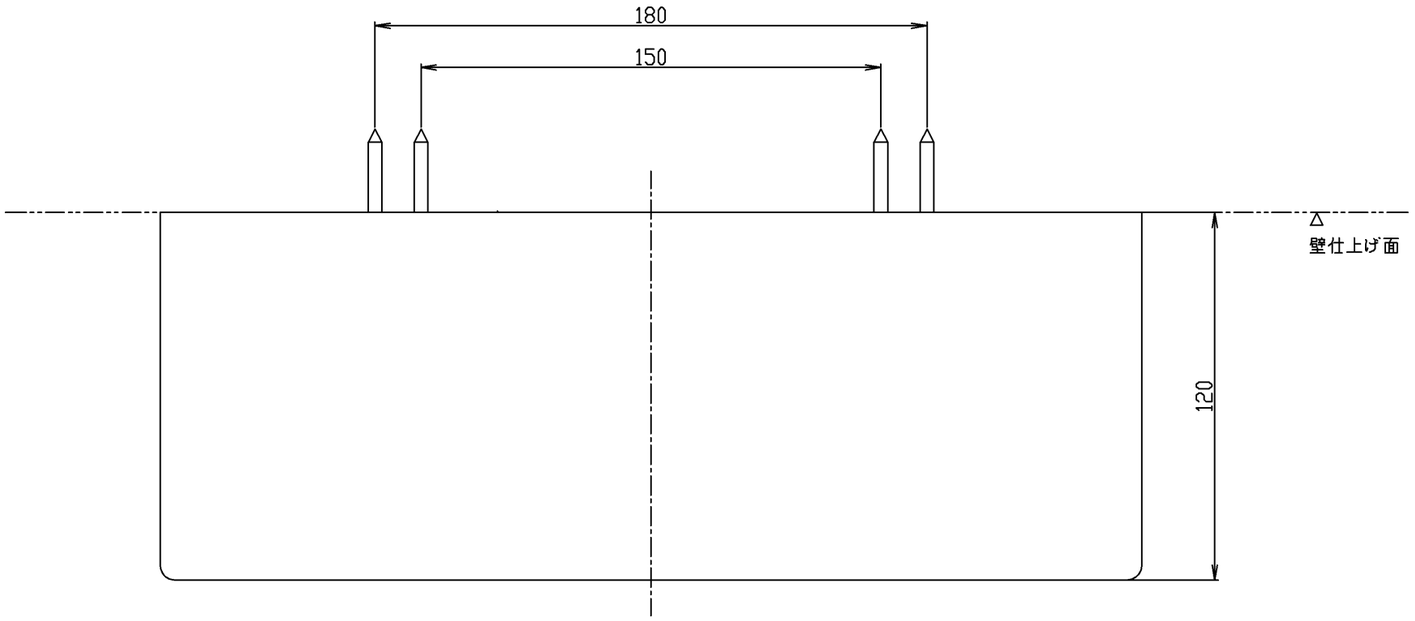

●機能
・立ち座りラク棚付
（耐荷重　６００N）

●使用に関するおねがい
使用可能ペーパー：外径１２０mm以下、幅１１４mm以下、芯内径φ３２～３８mm
※芯なしペーパー太穴（内径φ３２～３８mm）を使用すると、使いづらい場合があります。
・商品の清掃時、シンナー、ベンジン、酸性・アルカリ性洗剤は使用しない。

●取り付け前の準備
・取付面には厚さ１２mm以上の合板を使用する。
・取付面が薄板の場合は、事前に厚み３０mm以上の補強木を設け、施工する。
・取付面がコンクリート下地の場合は、当社指定の固定金具【品番T110D28 樹脂プラグ20個入り（φ6×30、下穴φ6)】を使用する。

●取付位置
・紙巻器の取付位置は、紙巻器の上面・中心が便器先端から前方１００mm、床から高さ７００mmを目安に現場の状況に応じて取り付ける。
・ペーパー交換スペース確保のため、ペーパー差し込み側に約１３０mm以上の空間が必要。
・紙巻器・スペア紙巻器の取付位置は、施工時に左右選択可能。
・出荷時に紙巻器・スペア紙巻器の芯棒は、右開きの状態でセットされている。
　芯棒方向性は、施工時に左右組替可能。

●設置に関するおねがい
・屋外や浴室などの水が掛ったり湿気が多い場所には設置しない。
また下地および商品を水にぬらさない。

●化学物質管理基準
・ホルムアルデヒド発散等級区分「F☆☆☆☆」適合
・4VOC基準「４VOC基準適合※1）」適合
※1）4VOC基準適合は社団法人　日本建材・住宅設備産業協会の登録商標です。

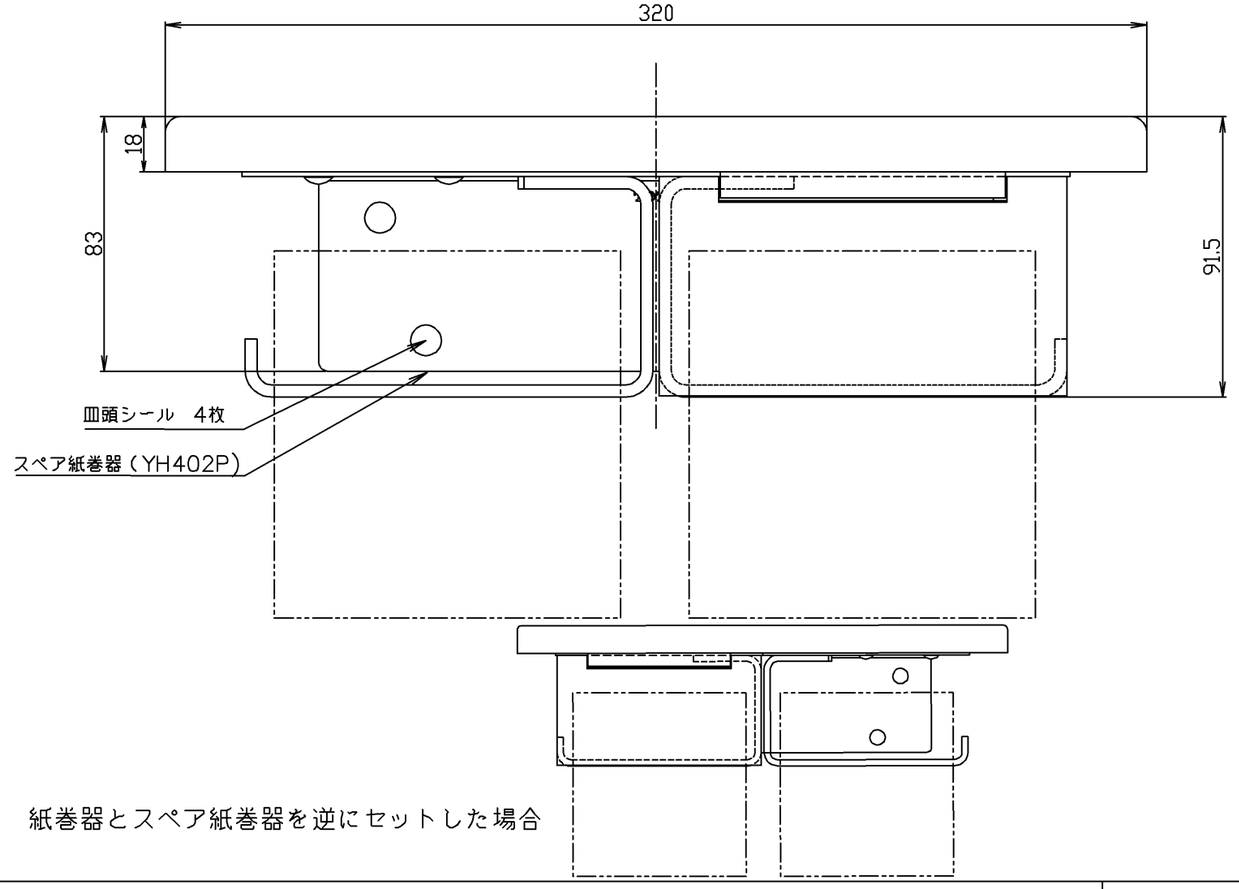

紙巻器とスペア紙巻器を逆にセットした場合

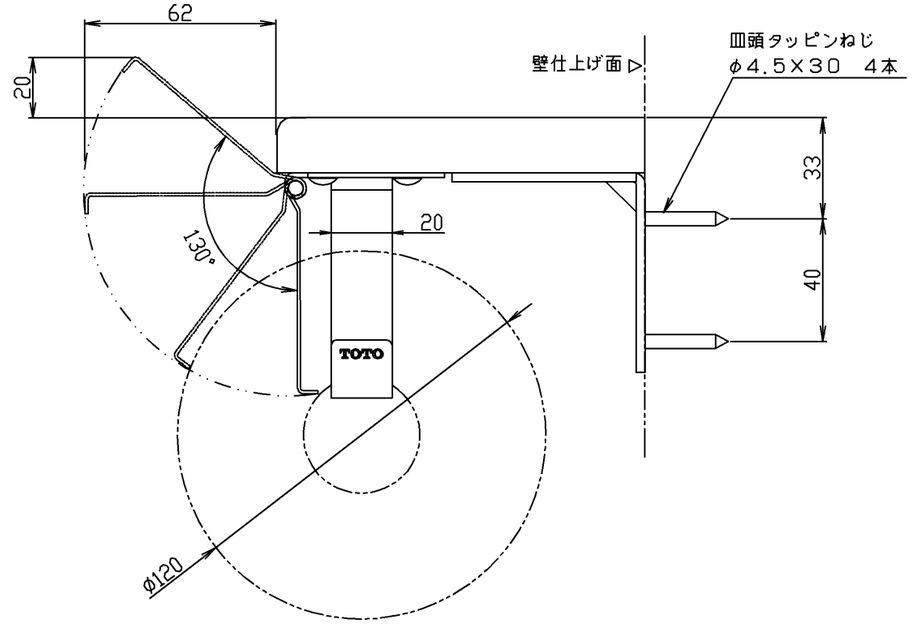

TOTO			単位 mm	名称 棚付紙巻器(スペアセット)
製図 金村	検図 真鍋　秦　高良	日付 2017.12.19	尺度 1：2	品番 YHZ402FMR・YHZ403FMR
備考 棚：木質製（MDF）+PETシート　紙巻器・芯棒：ステンレス製 YH402FMR 紙切板：ステンレス製（鏡面仕上げ） YH403FMR 紙切板：ステンレス製（マット仕上げ　ブラスト処理）				図番 YHZ402FMR

A3