参考図

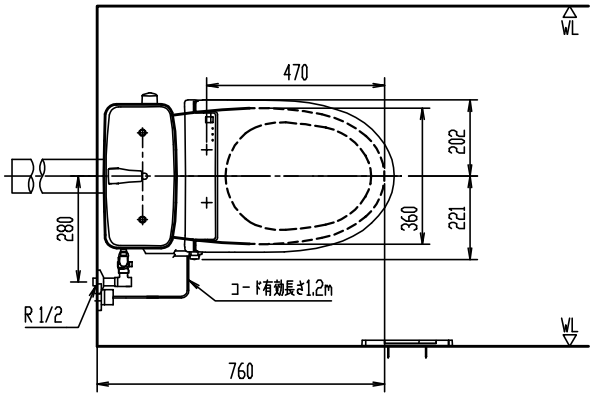

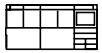

リモコン正面形状

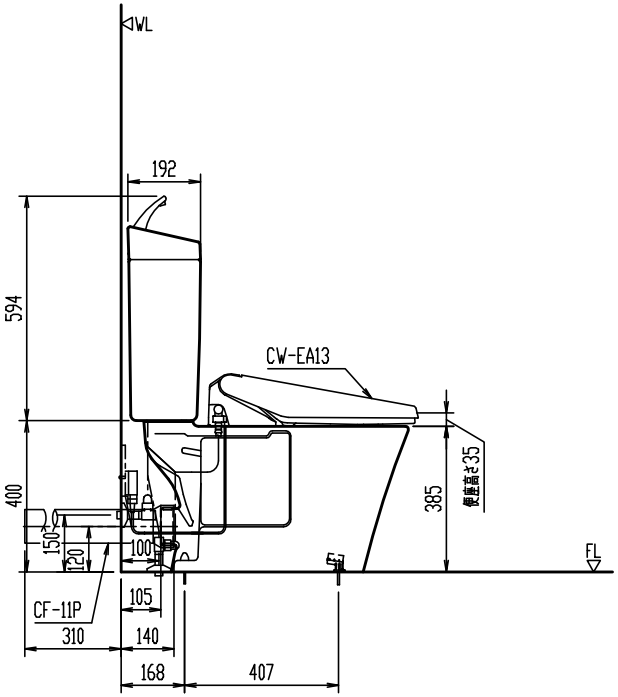

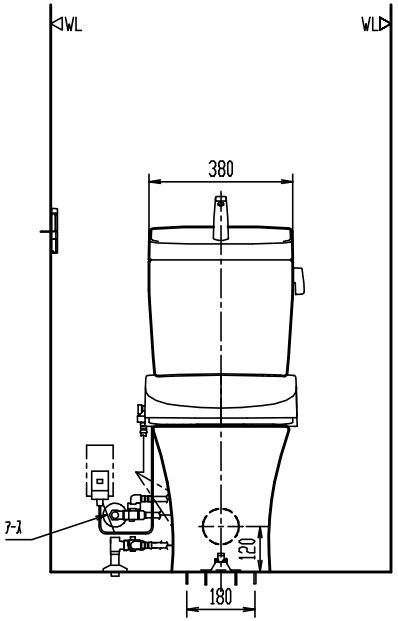

＊ インバータ照明により誤作動する場合あり。

備考）・同梱の止水栓は左右給水及び壁給水、床給水の双方に使用可能。
上図の場合、壁給水を寸法表記付きの実線、床給水を破線（参考）で示す。
・壁給水の場合の給水位置は、高さ500mmにも対応可能。

YBC-ZA10P

洋風タンク密結床上排水ネオボルテックス防露便器

節水・消音・防露タンク　　洗浄水量：大5L、小3.8L

器具明細

品　番	品　名	数
YBC-ZA10P	便器セット	1
YDT-ZA180EP	タンクセット	1
CW-EA13	シャワートイレ（便座）	1
CF-11P	排水直管	1

＊ D種接地工事必要。アースターミナル付接地極付コンセントを使用のこと。

縮　尺	製図		検図		備考	
1:20	図番	GS-CZA10P-100007A/39002				
日　付						
2016.02.15	株式会社 LIXIL					

陶器寸法許容差はJIS A5207に準ずる。　壁取付商品には、補強木による壁補強が必要です。詳しくは、商品別「壁補強」一覧を参照ください。