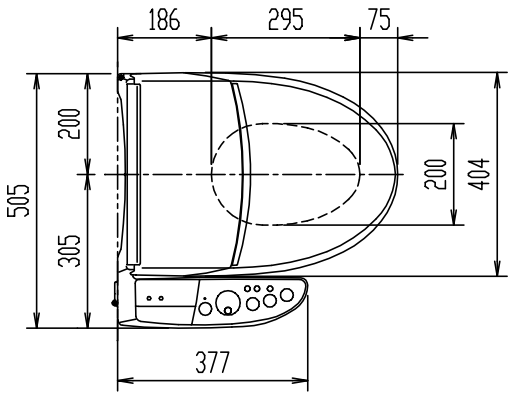

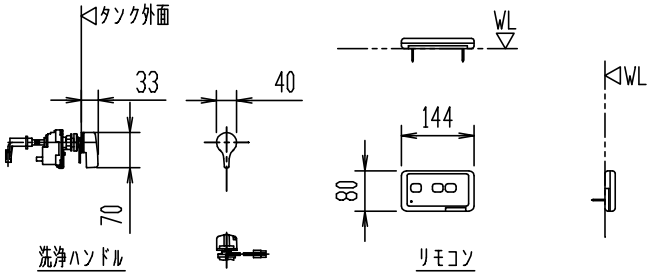

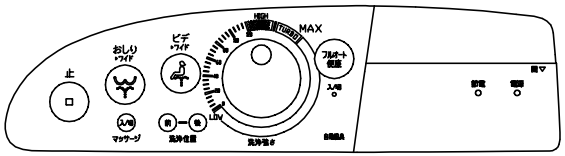

操作部拡大図

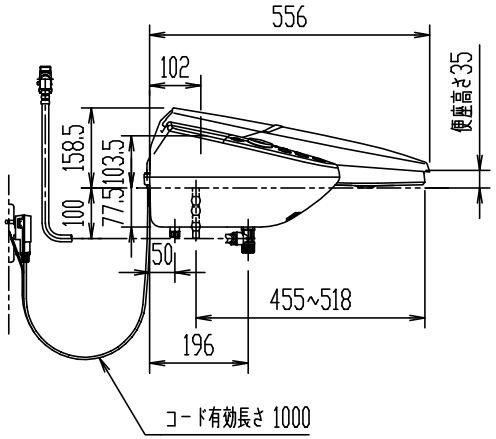

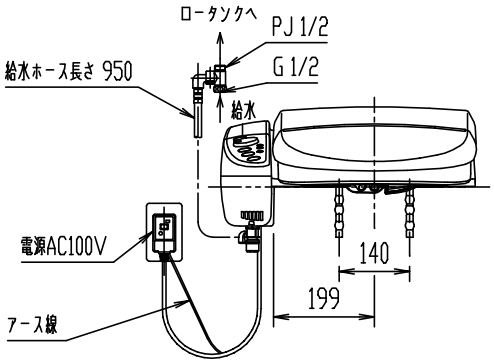

CW-K45AQC

シャワートイレKシリーズ

器具明細

品番	品名	数
CW-K45AQC	シャワートイレ(便座)	1

※(大型兼用)
※ D種接地工事必要。アースターミナル付接地極付コンセント使用のこと。
※ インバータ照明により誤作動する場合有り。
※ シャワートイレ2台以上並設では相互干渉防止必要。シャワートイレ用リモコン品番末尾に(C1)(C2)もしくは(C3)付記のこと。

縮尺	製図	内山	検図	磯崎	備考	
1:15	図番	XA-CWK45-0011B				
日付						
2018.04.03	株式会社 LIXIL					