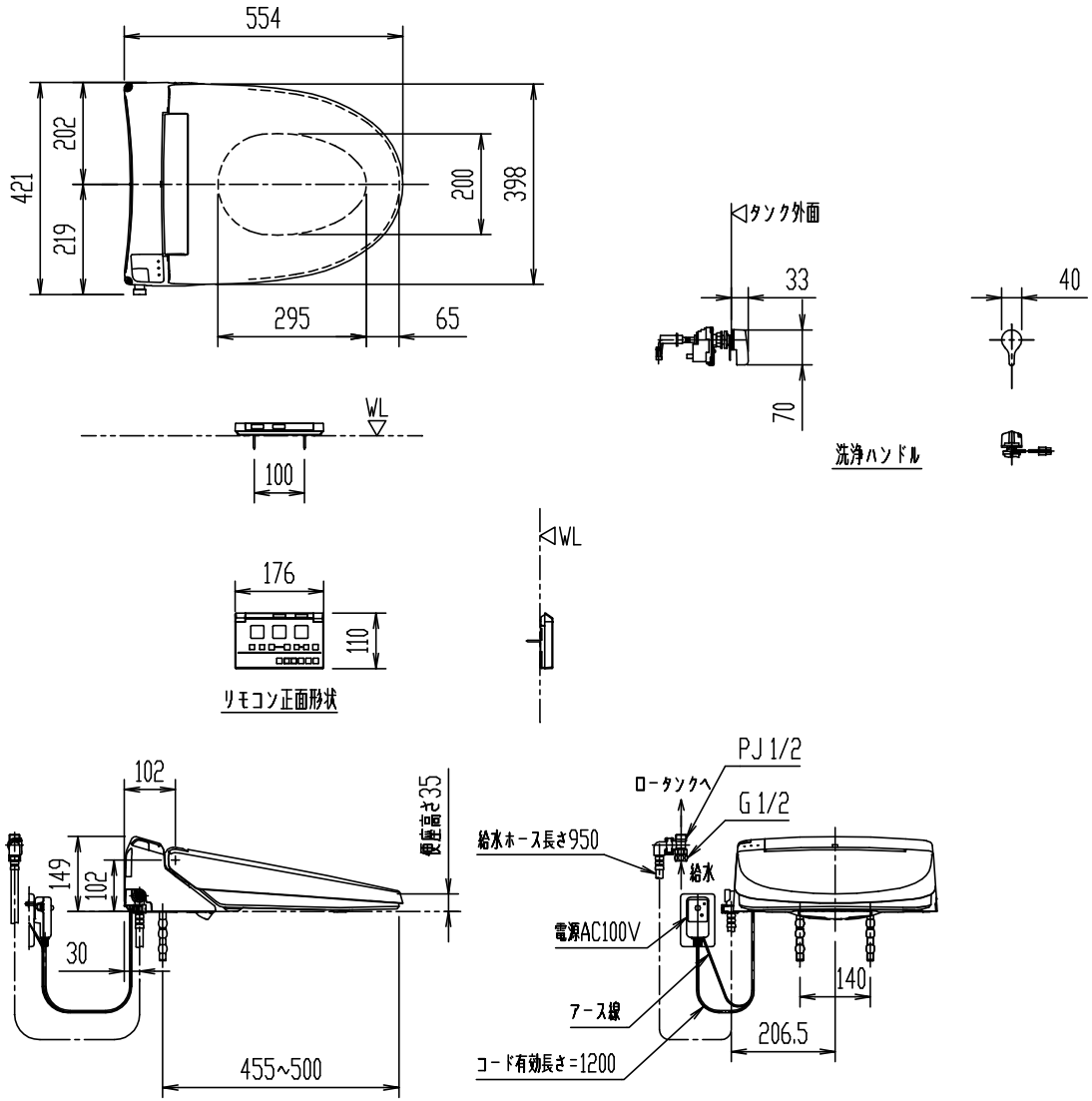

CW-KA22QC

シャワートイレ KAシリーズ

器具明細

品番	品名	数
CW-KA22QC	シャワートイレ(便座)	1

＊（大型兼用）
＊ D種接地工事必要。ｱｰｽﾀｰﾐﾅﾙ付接地極付ｺﾝｾﾝﾄを使用のこと。
＊ インバータ照明により誤作動する場合あり。

縮尺	製図	内山	検図	山本	備考	
1:15	図番	XA-CWKA22-0006B				
日付						
2013.02.12	株式会社 LIXIL					