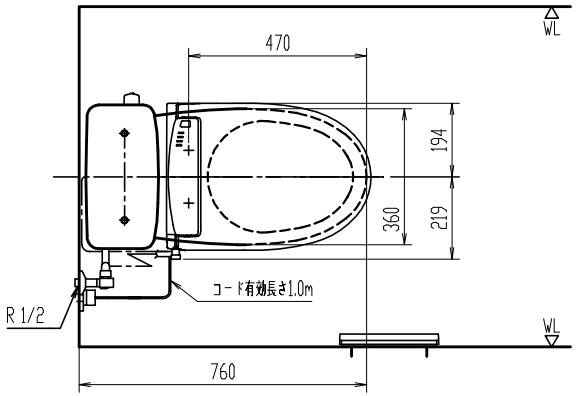

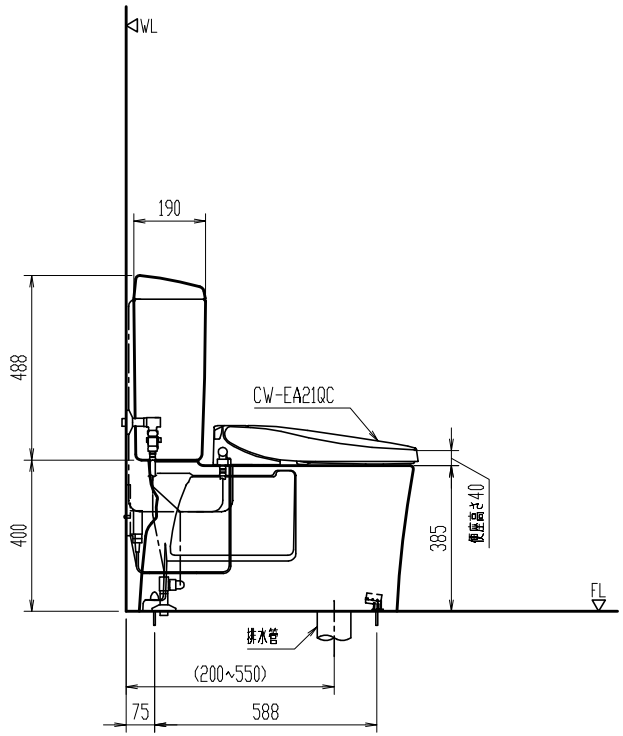

※ インバータ照明により誤作動する場合あり。
※ 既設の便器がソケットタイプの場合は、ソケットアダプター CF-200S(別途手配)を使用してフランジに取付ける。

アジャスター部の接続

※アジャスター部は排水芯に合わせて切断し、塩ビ接着剤で確実に接続してください。

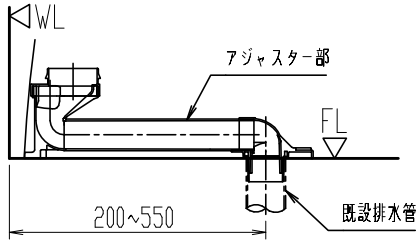

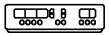

リモコン正面形状

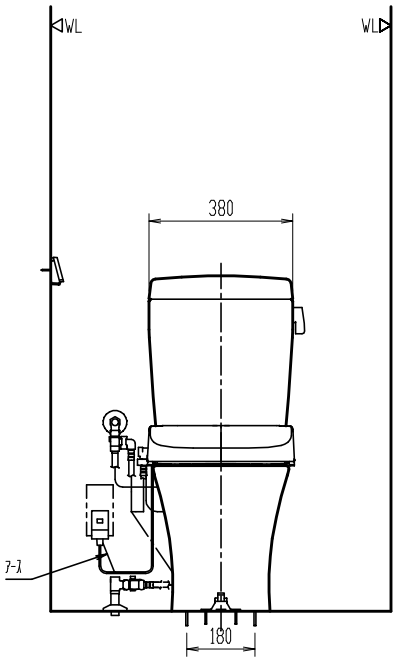

※ 排水芯不明の場合、排水芯120mmの場合に対応できるように、CF-ZA10AHG(120)-SETを別途手配して排水管に取付ける。
※ 既設の給排水管を利用するため( )内寸法は参考寸法、給水位置は寸法表示せず。
備考)同梱の止水栓は左右給水及び壁給水、床給水の双方に使用可能。
上図の場合、壁給水を実線、床給水を破線(参考)で示す。

YBC-ZA10AH

洋風タンク密結防露便器

節水・消音・防露タンク　　洗浄水量：大5L、小3.8L

器具明細

品　番	品　名	数
YBC-ZA10AH	便器セット	1
DT-ZA150AH	タンクセット	1
CW-EA21QC	シャワートイレ(便座)	1

※ D種接地工事必要。アースターミナル付接地極付コンセントを使用のこと。

縮尺	製図	大塚	検図	磯崎	備考	
1:20	図番	GS-CZA10AH-100115B/78876				
日付						
2020.05.01	株式会社 LIXIL					

陶器寸法許容差はJIS A5207に準ずる。　壁取付商品には、補強木による壁補強が必要です。詳しくは、商品別「壁補強」一覧を参照ください。